(19)国家知识产权局

(12)实用新型专利

(10)授权公告号 CN 219250797 U
(45)授权公告日 2023.06.27

(21)申请号 202320273629.8

(22)申请日 2023.02.21

(73)专利权人 浙江大学医学院附属第一医院
地址 310000 浙江省杭州市上城区庆春路79号

(72)发明人 许媚

(74)专利代理机构 杭州公健永天专利代理事务所(普通合伙) 33465
专利代理师 杨斌

(51)Int.Cl.
*A61G 12/00*(2006.01)

权利要求书1页 说明书3页 附图2页

(54)实用新型名称

一种多重耐药隔离置物架

(57)摘要

本实用新型涉及辅助器材技术领域，具体为一种多重耐药隔离置物架，包括：底座，底座的顶部两侧设置有垃圾桶架，底座的底部四个顶角处均安装有万向轮；立柱，立柱的底部连接于底座的顶面中心，立柱的顶部设置有可伸缩的升降柱；衣物消毒柜，衣物消毒柜为中空且一侧设置有柜门，衣物消毒柜内安装有悬挂杆，悬挂杆上设置有衣架，衣物消毒柜内顶部安装有紫外杀菌灯。本实用新型通过设置的衣物消毒柜可以对医护人员的隔离衣进行杀菌消毒，通过设置的升降柱可以对衣物消毒柜的高度进行调整，适合不同身高的医护人员使用，通过设置的消毒湿巾盒可用于存放消毒湿巾，取用方便，手套盒可用于存放一次性手套，抽屉可存放无菌药品。

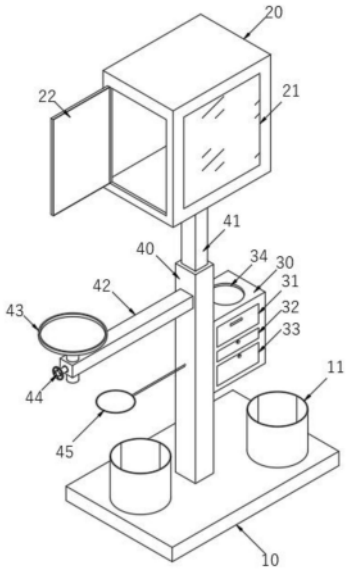


CN 219250797 U

1.一种多重耐药隔离置物架,其特征在于:包括:

底座(10),所述底座(10)的顶部两侧设置有垃圾桶架(11),所述底座(10)的底部四个顶角处均安装有万向轮(12);

立柱(40),所述立柱(40)的底部连接于底座(10)的顶面中心,所述立柱(40)的顶部设置有可伸缩的升降柱(41);

衣物消毒柜(20),所述衣物消毒柜(20)为中空且一侧设置有柜门(22),所述衣物消毒柜(20)内安装有悬挂杆(23),所述衣物消毒柜(20)内顶部安装有紫外杀菌灯(24),所述衣物消毒柜(20)的底部中心连接于升降柱(41)的顶部;

收纳柜(30),所述收纳柜(30)设置于立柱(40)的一侧外壁上,所述收纳柜(30)的一侧从上到下依次设置有抽取式的消毒湿巾盒(31)、抽屉(32)和手套盒(33)。

2.根据权利要求1所述的多重耐药隔离置物架,其特征在于:每个所述万向轮(12)上均安装有固定刹车(13)。

3.根据权利要求1所述的多重耐药隔离置物架,其特征在于:所述衣物消毒柜(20)的一侧外壁上设置有用于显示不同隔离类型需要落实的各项护理措施的显示屏(21)。

4.根据权利要求1所述的多重耐药隔离置物架,其特征在于:所述收纳柜(30)的顶部中心开设有用于放置洗手液瓶的洗手液固定槽(34)。

5.根据权利要求1所述的多重耐药隔离置物架,其特征在于:所述立柱(40)远离收纳柜(30)的一侧安装有水平设置的横杆(42),所述横杆(42)远离立柱(40)的一端部安装有操作平台(43)。

6.根据权利要求5所述的多重耐药隔离置物架,其特征在于:所述操作平台(43)的底柱与横杆(42)之间插接配合,且横杆(42)的外壁上安装有用于控制操作平台(43)的底柱与横杆(42)之间松紧度的锁紧螺栓(44)。

7.根据权利要求5所述的多重耐药隔离置物架,其特征在于:所述立柱(40)远离收纳柜(30)的一侧还安装有用于固定利器盒的固定圈(45),所述固定圈(45)设置于横杆(42)的下方。

# 一种多重耐药隔离置物架

## 技术领域

[0001] 本实用新型涉及辅助器材技术领域，具体为一种多重耐药隔离置物架。

## 背景技术

[0002] 急性白血病患者因疾病本身、化疗后骨髓抑制等因素易合并感染。一旦合并多重耐药感染，需要护士落实各项隔离措施，降低医院感染发生。临床上，缺乏标识醒目且灵活轻便的隔离用置物架，经常用普通治疗车代替放在床尾一侧，车上放置该患者单独使用的各种仪器、物品和医疗垃圾。但治疗车体积庞大，影响人员出入，而且医院打印的隔离标识非常小，不够醒目，容易丢失，临床上出现过误拿该治疗车的现象，存在感染传播的隐患。

## 实用新型内容

[0003] 本实用新型的目的在于提供一种多重耐药隔离置物架，以解决上述背景技术中提出治疗车存在感染传播的隐患问题。

[0004] 为实现上述目的，本实用新型提供如下技术方案：

[0005] 一种多重耐药隔离置物架，包括：

[0006] 底座，所述底座的顶部两侧设置有垃圾桶架，所述底座的底部四个顶角处均安装有万向轮；

[0007] 立柱，所述立柱的底部连接于底座的顶面中心，所述立柱的顶部设置有可伸缩的升降柱；

[0008] 衣物消毒柜，所述衣物消毒柜为中空且一侧设置有柜门，所述衣物消毒柜内安装有悬挂杆，所述衣物消毒柜内顶部安装有紫外杀菌灯，所述衣物消毒柜的底部中心连接于升降柱的顶部；

[0009] 收纳柜，所述收纳柜设置于立柱的一侧外壁上，所述收纳柜的一侧从上到下依次设置有抽取式的消毒湿巾盒、抽屉和手套盒。

[0010] 作为优选，每个所述万向轮上均安装有固定刹车。

[0011] 作为优选，所述衣物消毒柜的一侧外壁上设置有用于显示不同隔离类型需要落实的各项护理措施的显示屏。

[0012] 作为优选，所述收纳柜的顶部中心开设有用于放置洗手液瓶的洗手液固定槽。

[0013] 作为优选，所述立柱远离收纳柜的一侧安装有水平设置的横杆，所述横杆远离立柱的一端部安装有操作平台。

[0014] 作为优选，所述操作平台的底柱与横杆之间插接配合，且横杆的外壁上安装有用于控制操作平台的底柱与横杆之间松紧度的锁紧螺栓。

[0015] 作为优选，所述立柱远离收纳柜的一侧还安装有用于固定利器盒的固定圈，所述固定圈设置于横杆的下方。

[0016] 与现有技术相比，本实用新型的有益效果是：

[0017] 1、本多重耐药隔离置物架中，通过设置的衣物消毒柜可以对医护人员的隔离衣进

行杀菌消毒，通过设置的升降柱可以对衣物消毒柜的高度进行调整，适合不同身高的医护人员使用，通过设置的消毒湿巾盒可用于存放消毒湿巾，取用方便，手套盒可用于存放一次性手套，抽屉可存放无菌药品。

[0018] 2、本多重耐药隔离置物架中，每个万向轮上均安装有固定刹车，通过设置的固定刹车可以将万向轮进行固定，防止溜车。

[0019] 3、本多重耐药隔离置物架中，通过设置的操作平台可放置治疗盘或血压计，操作平台的底柱与横杆之间插接配合并通过锁紧螺栓进行调整高度，使用方便。

## 附图说明

[0020] 附图用来提供对本实用新型的进一步理解，并且构成说明书的一部分，与本实用新型的实施例一起做进一步的详细解释，但并不构成对本实用新型的限制。

[0021] 图1是本实用新型的结构示意图；

[0022] 图2是本实用新型衣物消毒柜的内部结构示意图；

[0023] 图3是本实用新型底座的结构示意图。

[0024] 图中各标号的含义：

[0025] 10、底座；11、垃圾桶架；12、万向轮；13、固定刹车；

[0026] 20、衣物消毒柜；21、显示屏；22、柜门；23、悬挂杆；24、紫外杀菌灯；

[0027] 30、收纳柜；31、消毒湿巾盒；32、抽屉；33、手套盒；34、洗手液固定槽；

[0028] 40、立柱；41、升降柱；42、横杆；43、操作平台；44、锁紧螺栓；45、固定圈。

## 具体实施方式

[0029] 下面将结合本实用新型实施例和说明书附图，对本实用新型实施例中的技术方案进行清楚、完整地描述，显然，所描述的实施例仅仅是本实用新型一部分实施例，而不是全部的实施例。基于本实用新型中的实施例，本领域普通技术人员在没有做出创造性劳动前提下所获得的所有其他实施例，都属于本实用新型保护的范围。

[0030] 在本实用新型的描述中，需要理解的是，术语“中心”、“竖向”、“横向”、“长度”、“宽度”、“厚度”、“上”、“下”、“前”、“后”、“左”、“右”、“竖直”、“水平”、“顶”、“底”、“内”、“外”、“顺时针”、“逆时针”等指示的方位或位置关系为基于附图所示的方位或位置关系，仅是为了便于描述本实用新型和简化描述，而不是指示或暗示所指的设备或元件必须具有特定的方位、以特定的方位构造和操作，因此不能理解为对本实用新型的限制。

[0031] 一种多重耐药隔离置物架，如图1-图3所示，包括：底座10，底座10的顶部两侧设置有垃圾桶架11，底座10的底部四个顶角处均安装有万向轮12；立柱40，立柱40的底部连接于底座10的顶面中心，立柱40的顶部设置有可伸缩的升降柱41；衣物消毒柜20，衣物消毒柜20为中空且一侧设置有柜门22，衣物消毒柜20内安装有悬挂杆23，衣物消毒柜20内顶部安装有紫外杀菌灯24，衣物消毒柜20的底部中心连接于升降柱41的顶部；收纳柜30，收纳柜30设置于立柱40的一侧外壁上，收纳柜30的一侧从上到下依次设置有抽取式的消毒湿巾盒31、抽屉32和手套盒33，通过设置的衣物消毒柜20可以对医护人员的隔离衣进行杀菌消毒，通过设置的升降柱41可以对衣物消毒柜20的高度进行调整，适合不同身高的医护人员使用，通过设置的消毒湿巾盒31可用于存放消毒湿巾，取用方便，手套盒33可用于存放一次性手

套，抽屉32可存放无菌药品。

[0032] 进一步的，每个万向轮12上均安装有固定刹车13，通过设置的固定刹车13可以将万向轮12进行固定，防止溜车。

[0033] 具体的，衣物消毒柜20的一侧外壁上设置有用于显示不同隔离类型需要落实的各项护理措施的显示屏21。

[0034] 值得说明的是，收纳柜30的顶部中心开设有用于放置洗手液瓶的洗手液固定槽34。

[0035] 此外，立柱40远离收纳柜30的一侧安装有水平设置的横杆42，横杆42远离立柱40的一端部安装有操作平台43，操作平台43的底柱与横杆42之间插接配合，且横杆42的外壁上安装有用于控制操作平台43的底柱与横杆42之间松紧度的锁紧螺栓44，立柱40远离收纳柜30的一侧还安装有用于固定利器盒的固定圈45，固定圈45设置于横杆42的下方，通过设置的操作平台43可放置治疗盘或血压计，操作平台43的底柱与横杆42之间插接配合并通过锁紧螺栓44进行调整高度，使用方便。

[0036] 本多重耐药隔离置物架的工作原理：使用时，急性白血病的医护人员将需要进行杀菌的隔离衣置于衣物消毒柜20内，打开紫外杀菌灯24的开关，使其工作，对悬挂的隔离衣进行杀菌消毒即可，通过设置的消毒湿巾盒31可用于存放消毒湿巾，取用方便，手套盒33可用于存放一次性手套，抽屉32可存放用于急性白血病的无菌药品。

[0037] 以上显示和描述了本实用新型的基本原理、主要特征和本实用新型的优点。本行业的技术人员应该了解，本实用新型不受上述实施例的限制，上述实施例和说明书中描述的仅为本实用新型的优选例，并不用来限制本实用新型，在不脱离本实用新型精神和范围的前提下，本实用新型还会有各种变化和改进，这些变化和改进都落入要求保护的本实用新型范围内。本实用新型要求保护范围由所附的权利要求书及其等效物界定。

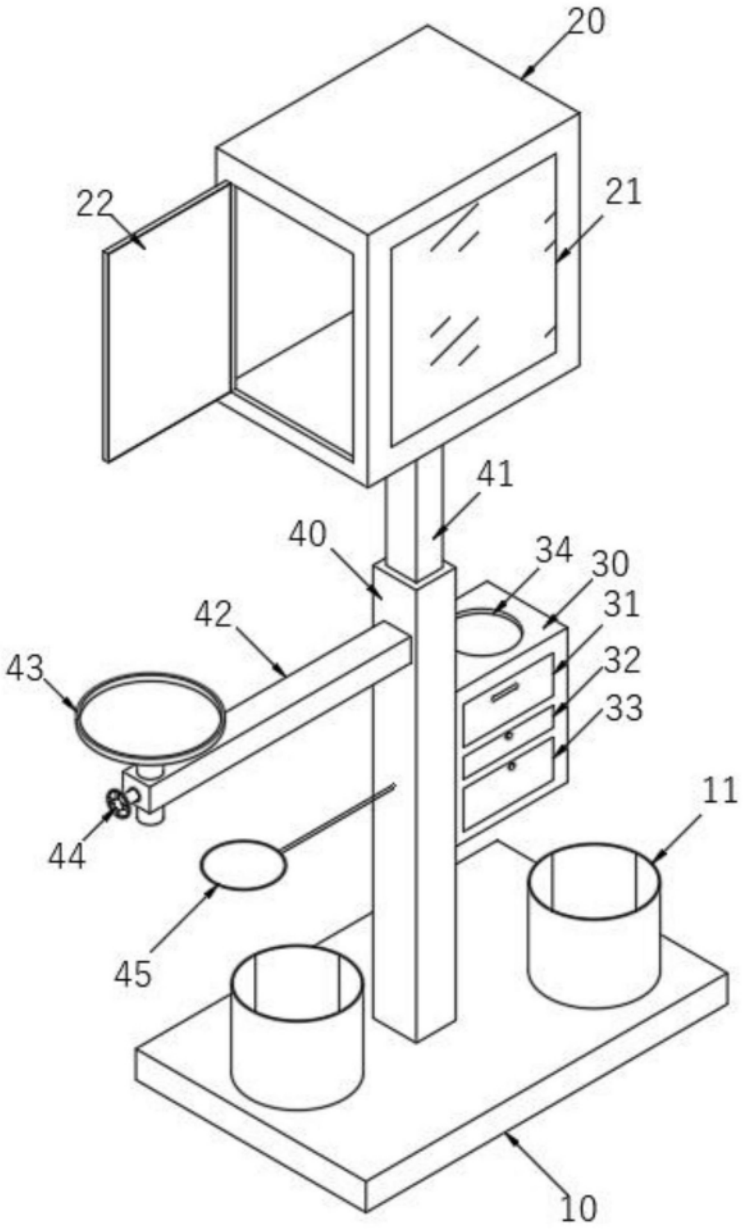


图1

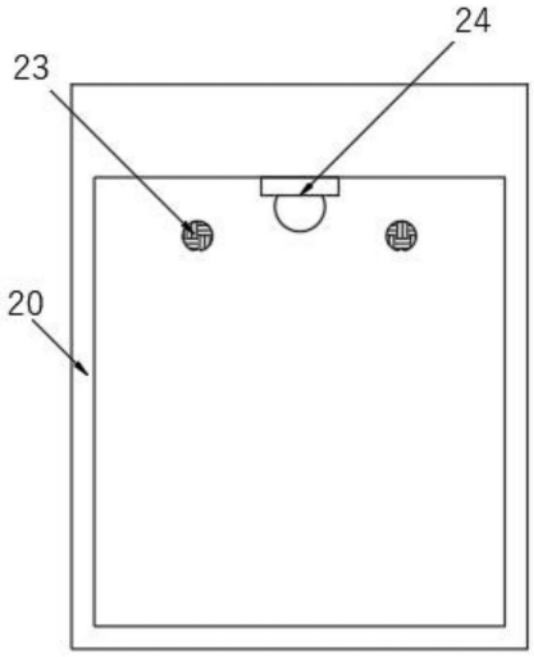


图2

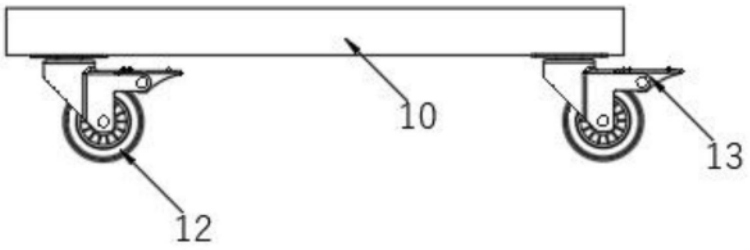


图3