(19)中华人民共和国国家知识产权局

(12)实用新型专利

(10)授权公告号 CN 201958012 U
(45)授权公告日 2011.09.07

(21)申请号 201120001574.2

(22)申请日 2011.01.04

(73)专利权人 张靖承
地址 250100 山东省济南市历城区董家镇843号济南市历城第二中学科技创新办公室

(72)发明人 张靖承

(74)专利代理机构 济南诚智商标专利事务所有限公司 37105
代理人 王汝银

(51)Int.Cl.
A45C 11/34(2006.01)
A45C 13/02(2006.01)

权利要求书 1 页 说明书 1 页 附图 1 页

(54)实用新型名称

一种方便取用的粉笔盒

(57)摘要

一种方便取用的粉笔盒，属于教学用品，主要解决现有的粉笔盒取用粉笔不方便的问题。它包括盒体，其特征是，所述的盒体底面的上表面并排设置有多条相互平行的条状凸起，所述的条状凸起与盒体的侧壁平行。本实用新型盛装粉笔时使得粉笔的排列高低不同，错落有致，方便使用者取用。

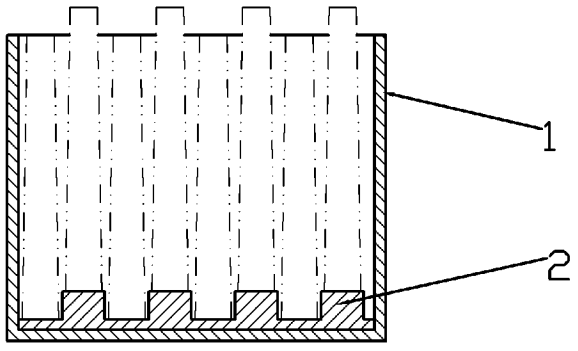

CN 201958012 U

1. 一种方便取用的粉笔盒，包括盒体，其特征是，所述的盒体底面的上表面并排设置有多条相互平行的条状凸起，所述的条状凸起与盒体的侧壁平行。

一种方便取用的粉笔盒

技术领域

[0001] 本实用新型涉及一种粉笔盒，具体地说是一种方便取用的粉笔盒。

背景技术

[0002] 粉笔是教学过程中常用的工具之一，现有的粉笔均为盛装在粉笔盒内，但是由于粉笔的长度一致，在粉笔盒内排列时顶端形成一个平面，人们取用粉笔时就会很不方便，难以取出。

实用新型内容

[0003] 本实用新型的目的在于提供一种方便取用的粉笔盒，该粉笔盒可以使粉笔的排列高低不一，方便取用。

[0004] 本实用新型解决其技术问题所采取的技术方案是：一种方便取用的粉笔盒，包括盒体，其特征是，所述的盒体底面的上表面并排设置有多条相互平行的条状凸起，所述的条状凸起与盒体的侧壁平行。

[0005] 本实用新型的有益效果是：由于粉笔盒的底部设有凸起，粉笔盛装在粉笔盒内会构成高低不一的排列，方便使用者取用。

附图说明

[0006] 图 1 为本实用新型的结构示意图；

[0007] 图中：1 盒体，2 凸起。

具体实施方式

[0008] 如图 1 所示。一种方便取用的粉笔盒，包括盒体 1，所述的盒体 1 底面的上表面并排设置有多条相互平行的条状凸起 2，所述的条状凸起 2 与盒体 1 的侧壁平行。

[0009] 粉笔盛装在盒体 1 内时，位于凸起 2 上的粉笔位置较高，位于凸起 2 之间的凹槽内的粉笔位置较低，这样粉笔的排列错落有致，不会形成一个平面，便于人们取用。

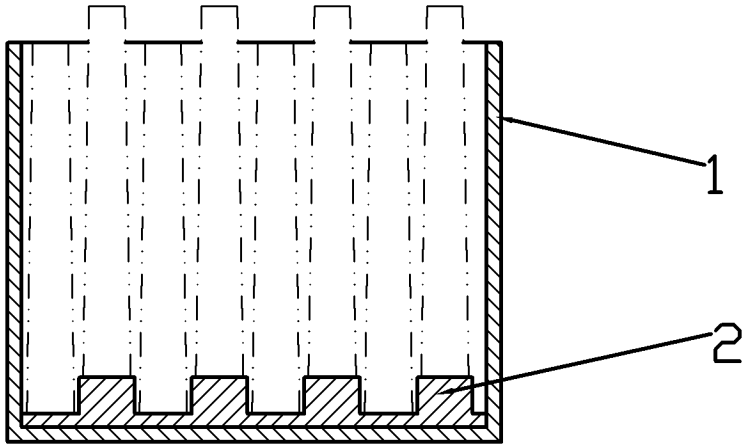

图 1