(19)中华人民共和国国家知识产权局

(12)实用新型专利

(10)授权公告号 CN 201753163 U
(45)授权公告日 2011.03.02

(21)申请号 201020294117.2

(22)申请日 2010.08.13

(73)专利权人 荆州市亿钧玻璃股份有限公司
地址 434000 湖北省荆州市东方大道

(72)发明人 李军 李六一 陆贤品

(74)专利代理机构 荆州市亚德专利事务所 42216
代理人 李杰

(51)Int.Cl.
B65D 85/48(2006.01)
B65D 61/00(2006.01)

权利要求书 1 页 说明书 2 页 附图 1 页

(54)实用新型名称

一种直板玻璃包装集装架

(57)摘要

本实用新型涉及一种直板玻璃包装集装架，属玻璃包装用器械领域。它由底架、背架、垫块、侧杆、固定杆等构成，背架焊装在底架上，背架底部装有垫块，背架后面装有背架支撑杆，背架两侧设有延伸臂，延伸臂端头固装有侧杆套管，侧杆套管内装有侧杆；侧杆端头装有套管，固定杆通过固紧螺栓安装在套管内。该集装架通过对侧杆的调节，可适应不同片数直板玻璃的集装要求，通过对固定杆的调节，可满足不同面积规格直板玻璃的集装要求。解决了现有集装架玻璃集中的片数有限，不同规格的玻璃需要不同规格的集装架集装，必须准备大量不同规格的集装架而导致生产成本增加的问题，特别适用于直板玻璃包装集装使用。

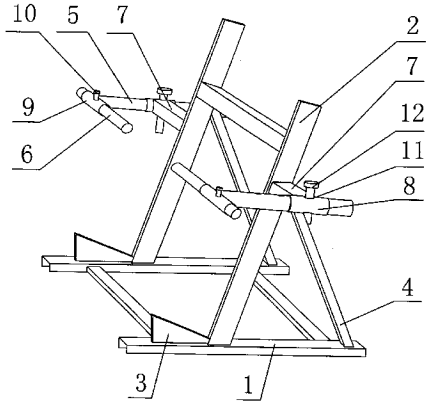

CN 201753163 U

1. 一种直板玻璃包装集装架，它由底架 (1)、背架 (2)、垫块 (3)、背架支撑杆 (4)、侧杆 (5)、固定杆 (6) 构成，其特征在于：背架 (2) 焊装在底架 (1) 上，背架 (2) 底部前面的底架 (1) 上焊装有垫块 (3)，背架 (2) 后面焊装有与底架 (1) 固结的背架支撑杆 (4)，背架 (2) 上部的两侧设置有延伸臂 (7)，延伸臂 (7) 一端固装有侧杆套管 (8)，侧杆套管 (8) 内安装有侧杆 (5)；所述的侧杆 (5) 一端固装有套管 (9)，套管 (9) 内安装有固定杆 (6)；所述的侧杆套管 (8) 和侧杆 (5) 上分别设置有销轴孔 (11)，销轴孔 (11) 内活动插接有销轴 (12)，所述的套管 (9) 上设置有固紧螺栓 (10)。

一种直板玻璃包装集装架

技术领域：

[0001] 本实用新型涉及一种直板玻璃包装集装架，属直板玻璃包装用器械领域。

背景技术：

[0002] 直板玻璃生产完成下线后，首先需要按照一定的数量放置到集装架上集中，再送入包装车间通过封边、装箱等工序后入库。在这一过程中，玻璃集中所使用的集装架多为木质材料制成的框架式集装架，其整体强度有限，使得装载的玻璃片数有限，玻璃集中完成后在转运的过程中极易损坏，导致生产事故发生。另一方面，由于结构不能变化，不同规格的玻璃需要各种不同规格的框架式集装架，导致厂家必须准备大量的集装架，以满足不同规格玻璃的集装要求，既占用大量的生产场地，又增加生产成本。

发明内容：

[0003] 本实用新型的目的在于：提供一种通过对集装架上的固定杆进行调整，即可满足不同片数和不同规格玻璃的集装要求，且强度好，集装片数多；以解决现有集装架玻璃集中的片数有限，不同规格的玻璃需要大量不同规格的集装架，导致生产成本增加问题的直板玻璃包装集装架。

[0004] 本实用新型是通过如下的技术方案来实现上述目的的：

[0005] 该直板玻璃包装集装架由底架、背架、垫块、背架支撑杆、侧杆、固定杆构成，其特征在于：背架焊装在底架上，背架底部前面的底架上焊装有垫块，背架后面焊装有与底架固结的背架支撑杆，背架上部的两侧设置有延伸臂，延伸臂一端固装有侧杆套管，侧杆套管内安装有侧杆；所述的侧杆一端固装有套管，套管内安装有固定杆；所述的侧杆套管和侧杆上分别设置有销轴孔，销轴孔内活动插接有销轴，所述的套管上设置有固紧螺栓。

[0006] 本实用新型与现有技术相比的有益效果在于：

[0007] 该直板玻璃包装集装架采用金属材料制成，在使用过程中通过对侧杆和固定杆的调节，可适应不同片数和不同面积规格的直板玻璃的集装要求。且结构简单、强度好，在转运过程中直板玻璃不易损坏。解决了现有集装架玻璃集中的片数有限，不同规格的玻璃需要大量不同规格的集装架，导致生产成本增加的问题，特别适用于直板玻璃的包装集装使用。

附图说明：

[0008] 附图为直板玻璃包装集装架的结构示意图。

[0009] 图中：1、底架，2、背架，3、垫块，4、背架支撑杆，5、侧杆，6、固定杆，7、延伸臂，8、侧杆套管，9、套管，10、固紧螺栓，11、销轴孔，12、销轴。

具体实施方式：

[0010] 该直板玻璃包装集装架由底架 1、背架 2、垫块 3、背架支撑杆 4、侧杆 5、固定杆 6 构

成，背架 2 焊装在底架 1 上，背架 2 底部前面的底架 1 上焊装有垫块 3，垫块 3 为三角形体，垫块 3 与背架 2 之间的夹角为 90° 。背架 2 后面通过底架 1 焊装有背架支撑杆 4，对背架 2 起支撑加强作用。背架 2 上部的两侧设置有延伸臂 7，延伸臂 7 的端头固装有侧杆套管 8，侧杆套管 8 内安装有侧杆 5。侧杆套管 8 和侧杆 5 上分别设置有销轴孔 11，侧杆套管 8 和侧杆 11 通过销轴孔 11 和销轴 12 活动连接。侧杆 11 端头固装有套管 9，套管 9 上设置有固紧螺栓 10，固定杆 6 通过固紧螺栓 10 安装在套管 9 内（参见附图）。

[0011] 该集装架采用金属材料制成，工作时，通过销轴 12 对侧杆 5 的调节，可适应不同片数直板玻璃的集装要求；通过固紧螺栓 10 对固定杆 6 的调节，可满足不同面积规格直板玻璃的集装要求。该集装架结构简单、实用性好、牢固性高、在转运过程中不易损坏；避免了现有集装架玻璃集中的片数有限，不同规格的玻璃需要不同规格的集装架集装，必须准备大量不同规格的集装架而导致生产成本增加的问题，特别适用于直板玻璃包装集装使用。

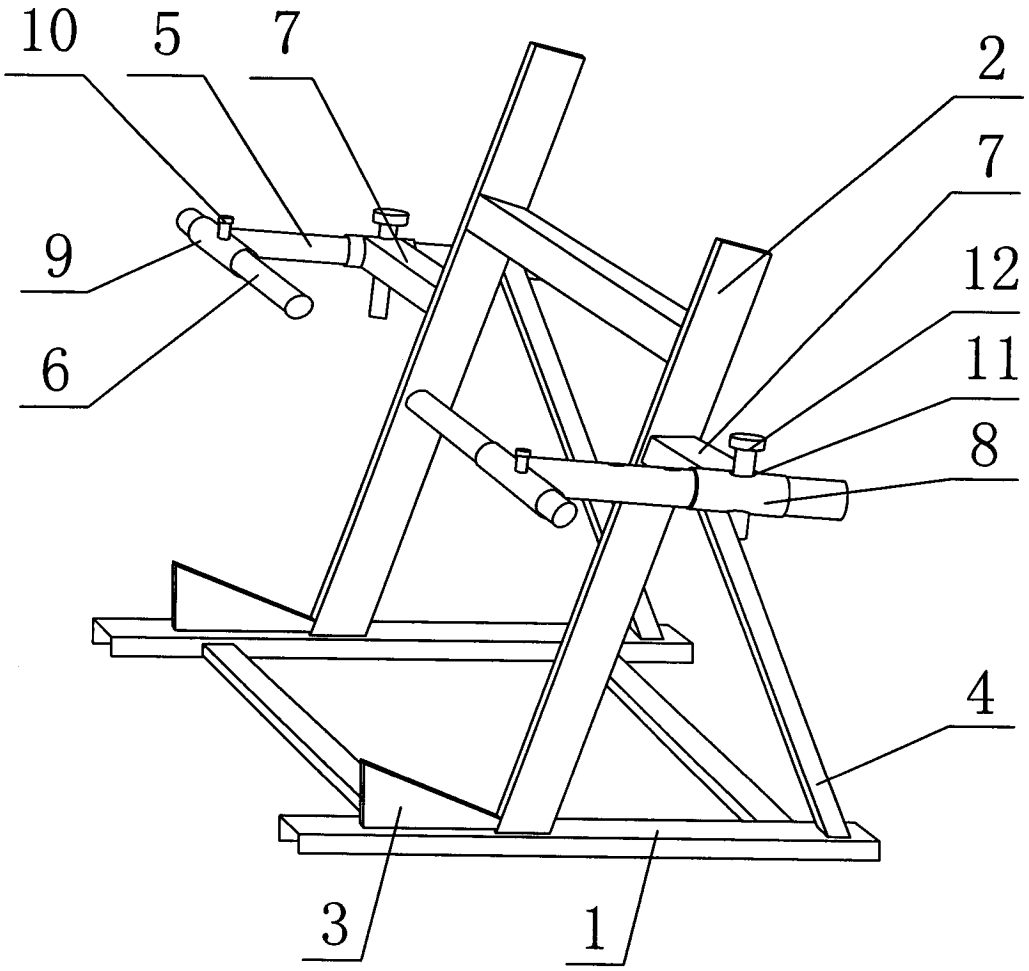
10
5
7
2
7
9
12
6
11
8
4
3
1