(19)中华人民共和国国家知识产权局

(12)实用新型专利

(10)授权公告号 CN 208470318 U
(45)授权公告日 2019.02.05

(21)申请号 201821109086.1

(22)申请日 2018.07.13

(73)专利权人 朱景举
地址 237200 安徽省六安市霍山县漫水河镇南庄村小河组10号

(72)发明人 朱景举

(74)专利代理机构 江苏昆成律师事务所 32281
代理人 刘尚轲

(51)Int.Cl.
B65D 5/20(2006.01)
B65D 5/42(2006.01)
B65D 81/26(2006.01)
B65D 85/34(2006.01)

权利要求书1页 说明书3页 附图3页

(54)实用新型名称

一种快速成型且方便盖合的包装盒

(57)摘要

本实用新型公开了一种快速成型且方便盖合的包装盒，其包括形成盒体底部的底部板面、形成盒体围挡的侧板面与角板面、以及透明的方形塑料上盖，所述侧板面包括分别与所述底部板面四周周边连接的前侧板面、左侧板面、后侧板面和右侧板面，所述角板面包括设置在所述左侧板面的相对两边的第一角板面和第二角板面、设置在所述右侧板面的相对两边的第三角板面和第四角板面，所述角板面的高度高于相邻两边的所述侧板面且所述角板面上部均设置有条形开口，所述方形塑料上盖的四个角插入所述条形开口中实现与下部盒体的卡扣盖合。本实用新型能够快速由片材状态折叠组装成盒体状态，无需实用其他粘贴辅助材料或连接件，且与盖体合盖方便。

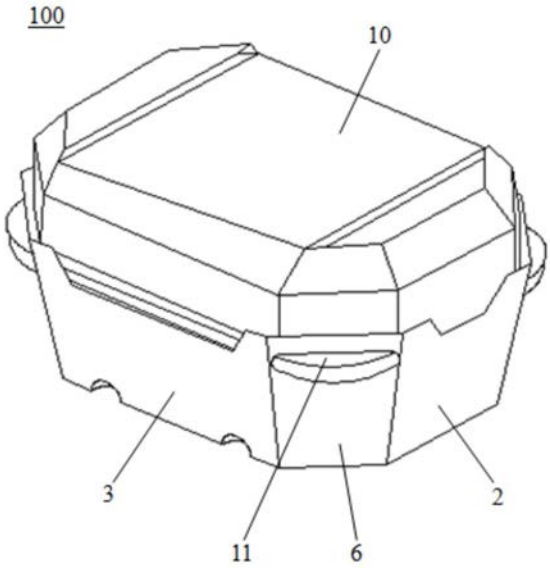

CN 208470318 U

1.一种快速成型且方便盖合的包装盒,其特征在于:其包括形成盒体底部的底部板面、形成盒体围挡的侧板面与角板面、以及透明的方形塑料上盖,所述侧板面包括分别与所述底部板面四周周边连接的前侧板面、左侧板面、后侧板面和右侧板面,所述角板面包括设置在所述左侧板面的相对两边的第一角板面和第二角板面、设置在所述右侧板面的相对两边的第三角板面和第四角板面,所述角板面的高度高于相邻两边的所述侧板面且所述角板面上部均设置有条形开口,所述方形塑料上盖的四个角插入所述条形开口中实现与下部盒体的卡扣盖合。

2.如权利要求1所述的快速成型且方便盖合的包装盒,其特征在于:还包括设置在所述底部板面与所述左侧板面交汇处的第一组透气孔、设置在所述底部板面与所述右侧板面交汇处的第二组透气孔。

3.如权利要求1所述的快速成型且方便盖合的包装盒,其特征在于:所述角板面的外延边延伸设置有连接所述角板面与所述前侧板面或所述后侧板面的延伸面。

4.如权利要求3所述的快速成型且方便盖合的包装盒,其特征在于:所述延伸面与所述角板面的连接线中部设置有断开部,所述前侧板面与所述后侧板面的相对两边设置有卡入所述断开部内的卡扣部。

5.如权利要求4所述的快速成型且方便盖合的包装盒,其特征在于:所述卡扣部包括高度尺寸小于或等于所述断开部高度尺寸的连接板面、以及设置在所述连接板面上端的且与所述侧板面有间隙的防脱板面。

6.如权利要求3所述的快速成型且方便盖合的包装盒,其特征在于:所述延伸面的表面涂有粘胶层,所述粘胶层表面覆盖有一层离型纸。

一种快速成型且方便盖合的包装盒

【技术领域】

[0001] 本实用新型属于包装盒技术领域，特别是涉及一种快速成型且方便盖合的包装盒。

【背景技术】

[0002] 现有技术的包装盒主要用作对产品的包装和展示，如今，对于水果的销售很多商铺会将水果放在一个礼盒中进行销售，对于送人而言会显得好看，有的水果礼盒也便于携带。

[0003] 因此，有必要提供一种新的快速成型且方便盖合的包装盒来解决上述问题。

【实用新型内容】

[0004] 本实用新型的主要目的在于提供一种快速成型且方便盖合的包装盒，能够快速由片材状态折叠组装成盒体状态，无需使用其他粘贴辅助材料或连接件，且与盖体合盖方便。

[0005] 本实用新型通过如下技术方案实现上述目的：一种快速成型且方便盖合的包装盒，其包括形成盒体底部的底部板面、形成盒体围挡的侧板面与角板面、以及透明的方形塑料上盖，所述侧板面包括分别与所述底部板面四周周边连接的前侧板面、左侧板面、后侧板面和右侧板面，所述角板面包括设置在所述左侧板面的相对两边的第一角板面和第二角板面、设置在所述右侧板面的相对两边的第三角板面和第四角板面，所述角板面的高度高于相邻两边的所述侧板面且所述角板面上部均设置有条形开口，所述方形塑料上盖的四个角插入所述条形开口中实现与下部盒体的卡扣盖合。

[0006] 进一步的，还包括设置在所述底部板面与所述左侧板面交汇处的第一组透气孔、设置在所述底部板面与所述右侧板面交汇处的第二组透气孔。

[0007] 进一步的，所述角板面的外延边延伸设置有连接所述角板面与所述前侧板面或所述后侧板面的延伸面。

[0008] 进一步的，所述延伸面与所述角板面的连接线中部设置有断开部，所述前侧板面与所述后侧板面的相对两边设置有卡入所述断开部内的卡扣部。

[0009] 进一步的，所述卡扣部包括高度尺寸小于或等于所述断开部高度尺寸的连接板面、以及设置在所述连接板面上端的且与所述侧板面有间隙的防脱板面。

[0010] 进一步的，所述延伸面的表面涂有粘胶层，所述粘胶层表面覆盖有一层离型纸。

[0011] 与现有技术相比，本实用新型一种快速成型且方便盖合的包装盒的有益效果在于：整个包装盒从片状组装成盒体状态，再实现盖合，整个过程操作简单且方便，通过设置角板面结构且在角板面上设置有条形开口实现对上盖四个角的卡扣作用，从而实现了上盖与盒体的扣合，无需使用订书机钉扣、胶皮绳绑紧等额外的辅助扣合工具，提高了便捷度，也降低了成本；通过在底部板面边缘设置透气孔，能够有效的防止水果被捂坏，通过空气流通提高了包装盒内的空气质量。

【附图说明】

[0012] 图1为本实用新型一实施例的盒体展开结构示意图；

[0013] 图2为本实用新型另一实施例的盒体展开结构示意图；

[0014] 图3为本实用新型的组装状态结构示意图；

[0015] 图中数字表示：

[0016] 100快速成型且方便盖合的包装盒；1底部板面；2前侧板面；3左侧板面；4后侧板面；5右侧板面；6第一角板面；7第二角板面；8第三角板面；9第四角板面；10方形塑料上盖；11条形开口；12第一组透气孔；13第二组透气孔；14延伸面；15断开部；16卡扣部；17连接板面；18间隙；19防脱板面。

【具体实施方式】

[0017] 实施例：

[0018] 请参照图1-图3，本实施例为快速成型且方便盖合的包装盒100，其包括形成盒体底部的底部板面1、形成盒体围挡的侧板面与角板面、以及透明的方形塑料上盖10，所述侧板面包括分别与底部板面1四周周边连接的前侧板面2、左侧板面3、后侧板面4和右侧板面5，所述角板面包括设置在左侧板面3的相对两边的第一角板面6和第二角板面7、设置在右侧板面5的相对两边的第三角板面8和第四角板面9，所述角板面的高度高于相邻两边的所述侧板面且所述角板面上部均设置有条形开口11，方形塑料上盖10的四个角插入条形开口11中实现与下部盒体的盖合。

[0019] 快速成型且方便盖合的包装盒100还包括设置在底部板面1与左侧板面3交汇处的第一组透气孔12、设置在底部板面1与右侧板面5交汇处的第二组透气孔13。

[0020] 所述角板面的外延边延伸设置有连接所述角板面与前侧板面2或后侧板面4的延伸面14。

[0021] 在一实施例中，如图1所示，所述延伸面14与所述角板面的连接线中部设置有断开部15，前侧板面2与后侧板面4的相对两边设置有卡入断开部15内的卡扣部16，卡扣部16包括高度尺寸小于或等于断开部15高度尺寸的连接板面17、以及设置在连接板面17上端的且与所述侧板面有间隙18的防脱板面19。卡扣部16实现了所述侧板面与所述角板面的连接，在包装盒片材状态组装成盒体状态时，将防脱板面19沿翻折线与连接板面17叠合，然后一起穿过断开部15，再将防脱板面19打开恢复原状，此时，断开部15的上端的连接线卡入间隙18中放置了所述侧板面与所述角板面脱离，从而达到防脱牢固连接的功效。

[0022] 在另一实施例中，如图2所示，所述延伸面14的表面涂有粘胶层(图中未标识)，所述粘胶层表面覆盖有一层离型纸(图中未标识)。在组装时，将所述离型纸揭掉，然后将延伸面14涂有粘胶层的一面与前侧板面2或后侧板面4贴合，从而实现侧板面与角板面的牢固连接。

[0023] 当盒体部分组装完成后，将产品放入盒体中，再将透明的方形塑料上盖10的四个角插入条形开口11中，从而实现上盖与盒体的盖合，整个包装盒从片状组装成盒体状态，再实现盖合，整个过程操作简单且方便，通过设置角板面结构且在角板面上设置有条形开口实现对上盖四个角的卡扣作用，从而实现了上盖与盒体的扣合，无需使用订书机钉扣、胶皮绳绑紧等额外的辅助扣合工具，提高了便捷度，也降低了成本；通过在底部板面边缘设置透

气孔，能够有效的防止水果被捂坏，通过空气流通提高了包装盒内的空气质量。

[0024] 以上所述的仅是本实用新型的一些实施方式。对于本领域的普通技术人员来说，在不脱离本实用新型创造构思的前提下，还可以做出若干变形和改进，这些都属于本实用新型的保护范围。

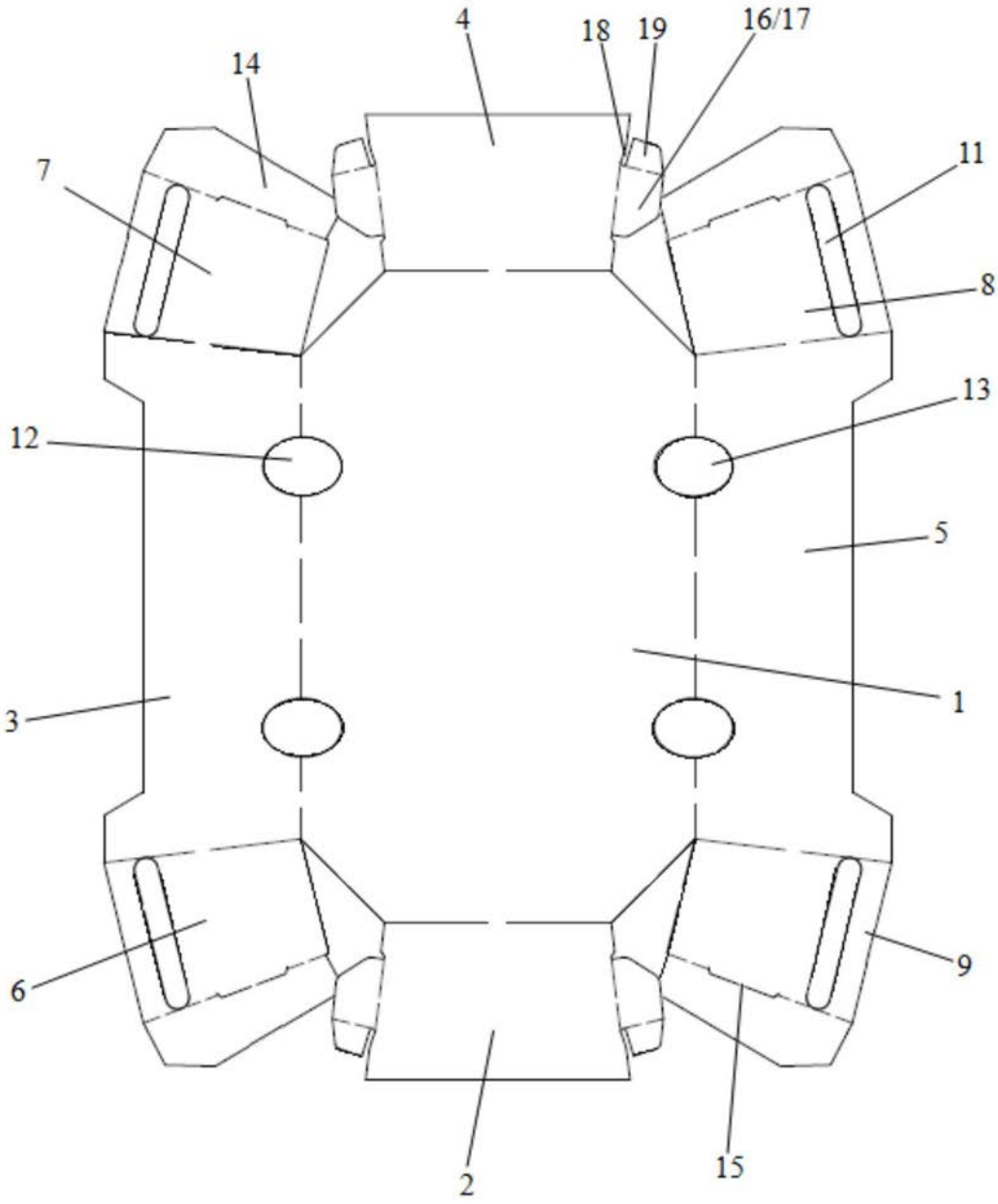

图1

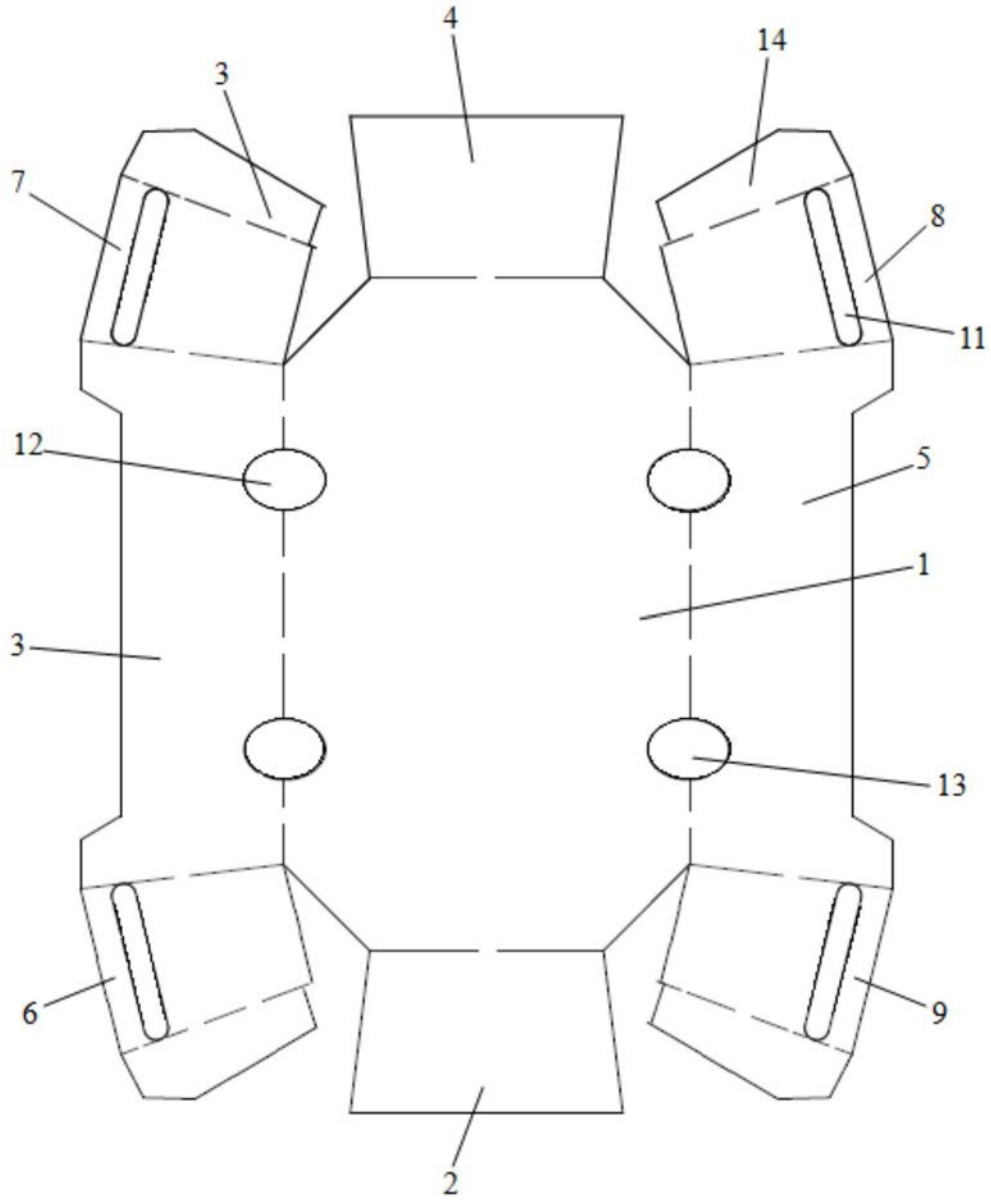

图2

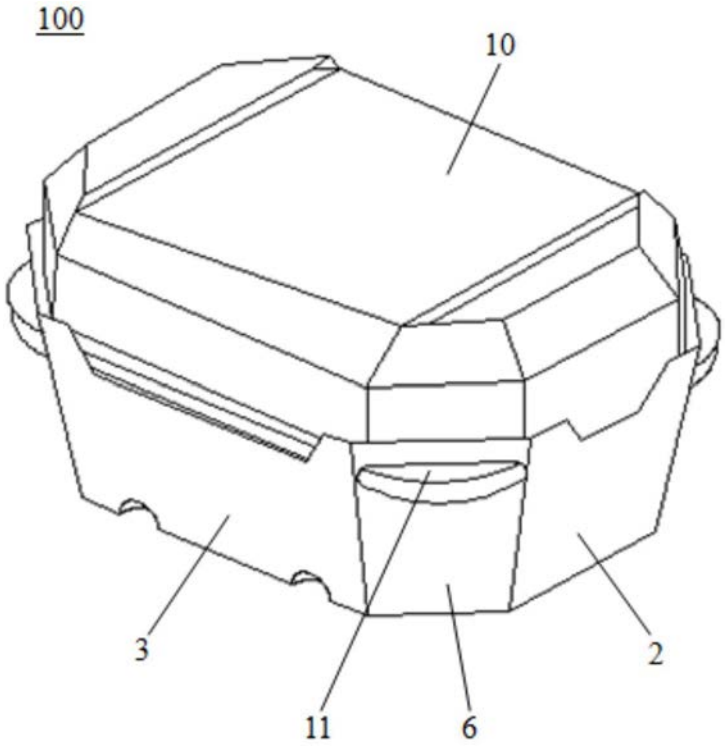

图3