(19)国家知识产权局

(12)实用新型专利

(10)授权公告号 CN 218129430 U
(45)授权公告日 2022.12.27

(21)申请号 202220291612.0

(22)申请日 2022.02.14

(73)专利权人 赖遇生
地址 525300 广东省茂名市信宜市银湖西路人民医院

(72)发明人 赖遇生

(74)专利代理机构 南京业腾知识产权代理事务所(特殊普通合伙) 32321
专利代理师 马静静

(51)Int.Cl.
A61M 3/02(2006.01)

权利要求书1页 说明书3页 附图2页

(54)实用新型名称

一种用于膀胱冲洗的集尿装置

(57)摘要

本实用新型公开了一种用于膀胱冲洗的集尿装置,涉及泌尿科器械技术领域;包括集尿筒、三腔导尿管和移动装置;三腔导尿管包括注药口,排液口和囊体注射口;集尿筒包括上端开口的筒体和筒盖,筒盖旋转安装在筒体上,筒体的上部设有进口;筒体的内壁上设有螺旋滑道,滑道的上端与所述进口连通,滑道的下端靠近所述筒体的底部;排液管的第一端可拆卸的与所述进口连接,排液管的第二端与所述三腔导尿管的排液口连接,三腔导尿管的注药口通过引流管与冲洗袋连接;移动装置包括底座,集尿筒放置在所述底座上,底座边缘设有防止集尿筒滑落的围栏,底座的下方设有万向轮;本实用新型减少了泌尿系感染的几率,同时也减少了病人房间内的异味和空气污染。

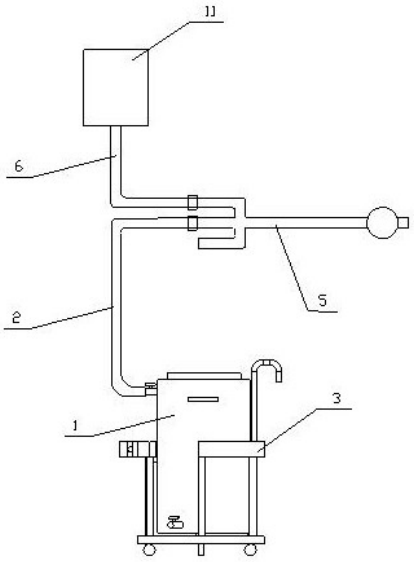

CN 218129430 U

1.一种用于膀胱冲洗的集尿装置,其特征在于,包括集尿筒(1)、三腔导尿管(5)和移动装置(3);所述三腔导尿管(5)包括注药口、排液口、囊体注射口和插入口;

所述集尿筒(1)包括上端开口的筒体和筒盖,所述筒盖旋转安装在所述筒体上,所述筒体的上部设有进口(4),所述进口(4)上设有第一开关阀;所述筒体的内壁上设有螺旋滑道,所述滑道的上端与所述进口连通,所述滑道的下端靠近所述筒体的底部;所述进口(4)与所述三腔导尿管(5)通过排液管(2)连接,所述排液管(2)的第一端可拆卸的与所述进口(4)连接,所述排液管(2)的第二端与所述三腔导尿管(5)的排液口连接,所述三腔导尿管(5)的注药口通过引流管(6)与冲洗袋(11)连接;所述移动装置(3)包括底座,所述集尿筒(1)放置在所述底座上,所述底座边缘设有防止集尿筒(1)滑落的围栏,底座的下方设有至少3个万向轮;所述围栏的上端与所述筒体的侧壁通过锁扣装置固定。

2.根据权利要求1所述的用于膀胱冲洗的集尿装置,其特征在于,所述围栏包括若干立杆和环形件,所述立杆的上端与所述环形件连接,所述立杆的下端与所述底座连接,所述环形件设有缺口。

3.根据权利要求2所述的用于膀胱冲洗的集尿装置,其特征在于,所述锁扣装置包括设置在同一水平面上的第一固定块(7)、第二固定块(8)和移动块(9),所述第一固定块(7)所述筒体的侧壁上,第二固定块(8)设置在所述环形件上,所述移动块(9)设置在所述第二固定块(8)的外侧,所述移动块(9)朝向所述第二固定块(8)的方向设有圆柱形扣件(10),所述第一固定块(7)设有与圆柱形扣件(10)匹配的扣孔,所述第二固定块(8)上设有通孔;所述圆柱形扣件(10)上套设有弹簧,所述弹簧的一端与所述移动块(9)连接,所述弹簧的第二端与所述第二固定块(8)靠近所述第一固定块(7)的一端固定连接;

向外拉动所述移动块(9),所述弹簧呈拉长状态,所述圆柱形扣件(10)的自由端退出所述扣孔,松开所述移动块(9),所述弹簧呈收缩状态,所述圆柱形扣件(10)的自由端置于的扣孔内。

4.根据权利要求1所述的用于膀胱冲洗的集尿装置,其特征在于,所述筒体的侧壁上设有刻度,所述集尿筒(1)的容积大于5000ml,所述筒体的上部设有两把手,两所述把手位于所述筒体相对的两侧壁上。

5.根据权利要求1所述的用于膀胱冲洗的集尿装置,其特征在于,所述围栏上设有两挂钩。

6.根据权利要求1所述的用于膀胱冲洗的集尿装置,其特征在于,所述筒体的下部设有出口,所述出口上设有第二开关阀。

一种用于膀胱冲洗的集尿装置

技术领域

[0001] 本实用新型涉及泌尿科器械技术领域,具体是一种用于膀胱冲洗的集尿装置。

背景技术

[0002] 针对泌尿外科持续膀胱冲洗患者用的尿袋,持续膀胱冲洗的病人使用的尿袋一般为 1000ML,但大量的膀胱冲洗液,在一段时间内需要反复多次放尿。尤其在夜间,如果冲洗速度快的,陪人需要10多分钟就放一次尿,严重影响家属的休息,同时还因为反复多次打开尿袋排尿口,增加泌尿系统感染的几率,给泌尿外科膀胱冲洗的病人记录尿量带来很大的困难。有些单位使用普通的尿袋再外接一个大矿水瓶接尿,大矿水瓶与外界长时间相通会有尿味,造成空气和环境污染,给病人和家属不好的感觉。

实用新型内容

[0003] 实用新型目的:本实用新型目的在于针对现有技术中,泌尿外科持续膀胱冲洗患者用的尿袋需要反复开尿袋排尿口容易造成泌尿系统感染的问题,提供一种用于膀胱冲洗的集尿装置。

[0004] 技术方案:一种用于膀胱冲洗的集尿装置,包括集尿筒、三腔导尿管和移动装置;所述三腔导尿管包括注药口,排液口和囊体注射口;

[0005] 所述集尿筒包括上端开口的筒体和筒盖,所述筒盖旋转安装在所述筒体上,所述筒体的上部设有进口,所述进口上设有第一开关阀;所述筒体的内壁上设有螺旋滑道,所述滑道的上端与所述进口连通,所述滑道的下端靠近所述筒体的底部;所述进口(4) 与所述三腔导尿管(5)通过排液管(2)连接,所述排液管的第一端可拆卸的与所述进口连接,所述排液管的第二端与所述三腔导尿管的排液口连接,所述三腔导尿管的注药口通过引流管与冲洗袋连接;所述移动装置包括底座,所述集尿筒放置在所述底座上,所述底座边缘设有防止集尿筒滑落的围栏,底座的下方设有至少3个万向轮;所述围栏的上端与所述筒体的侧壁通过锁扣装置固定。

[0006] 进一步的,所述围栏包括若干立杆和环形件,所述立杆的上端与所述环形件连接,所述立杆的下端与所述底座连接,所述环形件设有缺口。

[0007] 进一步的,所述锁扣装置包括设置在同一水平面上的第一固定块、第二固定块和移动块,所述第一固定块所述筒体的侧壁上,第二固定块设置在所述环形件上,所述移动块设置所述第二固定块的外侧,所述移动块朝向所述第二固定块的方向设有圆柱形扣件,所述第一固定块设有与圆柱形扣件匹配的扣孔,所述第二固定块上设有通孔;所述圆柱形扣件上套设有弹簧,所述弹簧的一端与所述移动块连接,所述弹簧的第二端与所述第二固定块靠近所述第一固定块的一端固定连接;

[0008] 向外拉动所述移动块,所述弹簧呈拉长状态,所述圆柱形扣件的自由端退出所述扣孔,松开所述移动块,所述弹簧呈收缩状态,所述圆柱形扣件的自由端置于的扣孔内。

[0009] 进一步的,所述筒体的侧壁上设有刻度,所述集尿筒的容积大于5000ml,所述筒体

的上部设有两把手，两所述把手位于所述筒体相对的两侧壁上。

[0010] 进一步的，所述围栏上设有两挂钩。

[0011] 进一步的，所述筒体的下部设有出口，所述出口上设有第二开关阀。

[0012] 有益效果：(1)本实用新型采用集尿筒，不需要多次更换集尿袋，减少了泌尿系感染的几率，同时也减少了病人房间内的异味和空气污染；(2)因为大容量的集尿筒在集尿后，重量过重，不容易移动，本实用新型设置了移动装置，便于医护人员处理尿液；(3)锁扣装置的设置，可以防止再医护人员再移动本装置时，集尿筒晃动；(4) 筒体内壁螺旋状滑道的设计，防止了尿液落入集尿筒内产生的声音，减少噪音和尴尬，让患者能更好的休息。

附图说明

[0013] 图1为本实用新型的结构示意图；

[0014] 图2为本实用新型集尿筒和移动装置的立体结构示意图；

[0015] 图3为本实用新型锁扣装置的结构示意图。

[0016] 图中标号：集尿筒-1；排液管-2；移动装置-3；进口-4；三腔导尿管-5；引流管-6；第一固定块-7、第二固定块-8；移动块-9；圆柱形扣件-10；冲洗袋-11。

具体实施方式

[0017] 下面通过附图对本实用新型技术方案进行详细说明，但是本实用新型的保护范围不局限于实施例。

[0018] 如图1-图3所示，一种用于膀胱冲洗的集尿装置，包括集尿筒1、三腔导尿管5和移动装置3；所述三腔导尿管5包括注药口，排液口和囊体注射口；

[0019] 所述集尿筒1包括上端开口的筒体和筒盖，所述筒盖旋转安装在所述筒体上，所述筒体的上部设有进口4，所述进口4上设有第一开关阀；所述筒体的下部设有出口，所述出口上设有第二开关阀。所述筒体的侧壁上设有刻度，所述集尿筒1的容积大于 5000ml，所述筒体的上部设有两把手，两所述把手位于所述筒体相对的两侧壁上。

[0020] 所述筒体的内壁上设有螺旋滑道，所述滑道的上端与所述进口连通，所述滑道的下端靠近所述筒体的底部；所述进口4与所述三腔导尿管5通过排液管2连接，所述排液管2的第一端可拆卸的与所述进口4连接，所述排液管2的第二端与所述三腔导尿管5 的排液口连接，所述三腔导尿管5的注药口通过引流管6与冲洗袋11连接；所述移动装置3包括底座，所述集尿筒1放置在所述底座上，所述底座边缘设有防止集尿筒1滑落的围栏，底座的下方设有至少3个万向轮；所述围栏的上端与所述筒体的侧壁通过锁扣装置固定。

[0021] 所述围栏包括若干立杆和环形件，所述立杆的上端与所述环形件连接，所述立杆的下端与所述底座连接，所述环形件设有缺口。所述围栏上设有两挂钩。

[0022] 所述锁扣装置包括设置在同一水平面上的第一固定块7、第二固定块8和移动块9，所述第一固定块7所述筒体的侧壁上，第二固定块8设置在所述环形件上，所述移动块 9设置在所述第二固定块8的外侧，所述移动块9朝向所述第二固定块8的方向设有圆柱形扣件10，所述第一固定块7设有与圆柱形扣件10匹配的扣孔，所述第二固定块8 上设有通孔；所述圆柱形扣件10上套设有弹簧，所述弹簧的一端与所述移动块9连接，所述弹簧的第二端与所述第二固定块8靠近所述第一固定块7的一端固定连接；

[0023] 向外拉动所述移动块9，所述弹簧呈拉长状态，所述圆柱形扣件10的自由端退出所述扣孔，松开所述移动块9，所述弹簧呈收缩状态，所述圆柱形扣件10的自由端置于的扣孔内。

[0024] 本实用新型的工作原理是：

[0025] 三腔导尿管是导尿管较为常用的一种，所述三腔导尿管(5)包括注药口，排液口、囊体注射口和插入口；将插入人体后，通过囊体注射口向插入口附近的气囊内注入生理盐水，使尿管固定在人体内，通过冲洗袋内的冲洗经过注药口液灌入患者膀胱发内，冲洗液灌入结束后，之后从排液口排入集尿筒内；

[0026] 因为在膀胱冲洗时，现有的集尿袋因为容量较小，需要反复多次打开尿袋排尿口，增加了泌尿系感染的几率，本实用新型将采用大容量的集尿筒，不需要多次打开尿袋排尿口，减少了泌尿系感染的几率，同时减少了病人房间内的尿味，避免了病人房间内的空气和环境污染；因为大容量的集尿筒的集尿后，重量过重，不容易移动，本实用新型设置了移动装置，便于医护人员处理尿液。锁扣装置的设置，可以防止在医护人员再移动本装置时，集尿筒晃动。因为集尿筒上设有出口，围栏的环形件设有的缺口，方便将集尿筒放在底座上。集尿筒上刻度的设置便于医护人员统计尿量。筒体内壁螺旋状滑道的设计，防止了尿液落入集尿筒内产生的声音，减少噪音和尴尬，让患者能更好的休息。挂钩的设置，可将集尿筒挂在病床上。

[0027] 如上所述，尽管参照特定的优选实施例已经表示和表述了本实用新型，但其不得解释为对本实用新型自身的限制。在不脱离所附权利要求定义的本实用新型的精神和范围前提下，可对其在形式上和细节上作出各种变化。

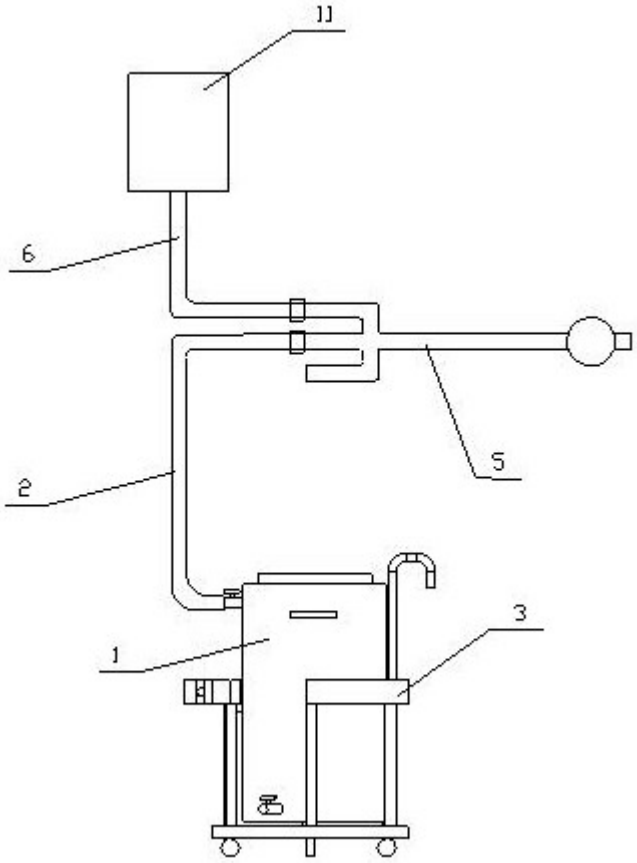

图1

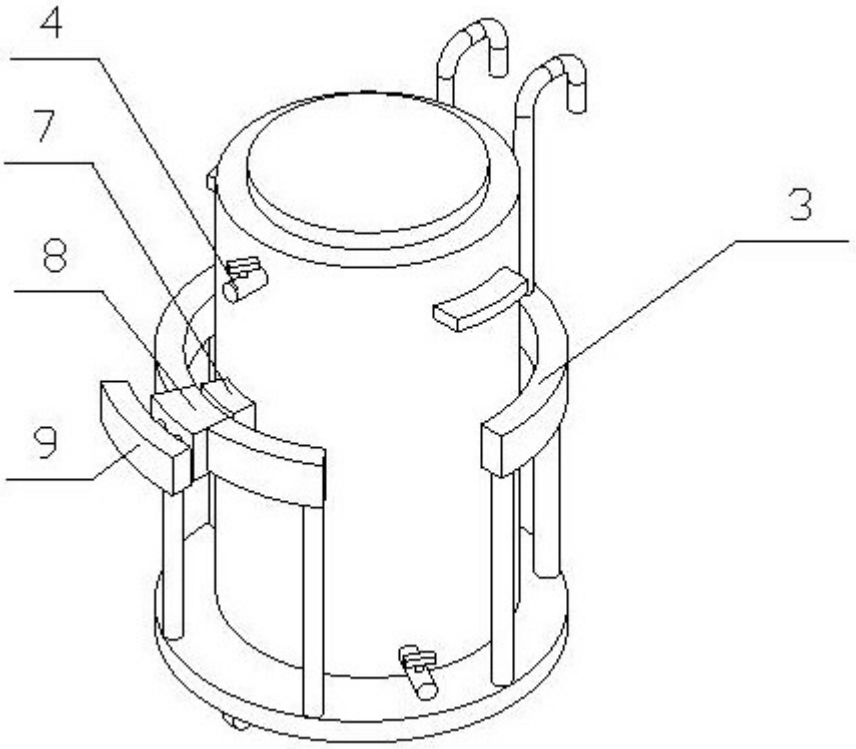

图2

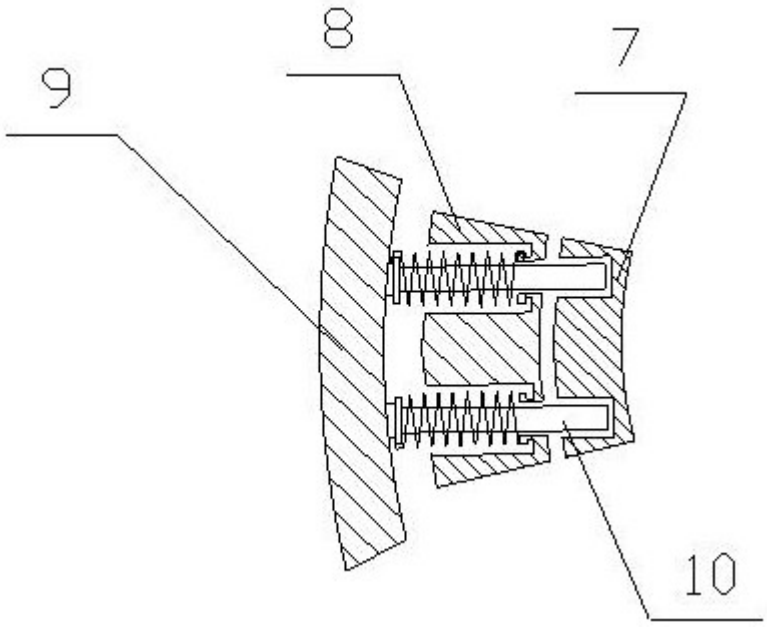

图3