(19)中华人民共和国国家知识产权局

(12)实用新型专利

(10)授权公告号 CN 203876168 U
(45)授权公告日 2014.10.15

(21)申请号 201420311492.1

(22)申请日 2014.06.12

(73)专利权人 台州市老百姓车业有限公司
地址 318020 浙江省台州市黄岩区院桥镇二里半工业区

(72)发明人 张丽君

(74)专利代理机构 北京科亿知识产权代理事务所（普通合伙） 11350
代理人 汤东凤

(51)Int.Cl.
B29C 45/40(2006.01)

权利要求书1页 说明书2页 附图1页

(54)实用新型名称

一种直顶抽芯式顶出拉料杆

(57)摘要

本实用新型公开了一种直顶抽芯式顶出拉料杆，包括安装块，所述安装块上设有第一顶出杆与第二顶出杆，第一顶出杆与第二顶出杆的形状大小相同，第一顶出杆的端部设有第一拉料头，第一拉料头呈T型形状，第二顶出杆的端部设有第二拉料头，第二拉料头呈T型形状，第一顶出杆与第二顶出杆呈平行布置，安装块的侧壁设有插接块，安装块上设有插槽与定位柱，安装块上设有凹槽，安装块的底端设有尖角状结构，尖角状结构的对外朝向面为弧面，安装块的底面为凹弧面，安装块上设有插槽，第一顶出杆与第二顶出杆的根部分别插接在插槽内。本实用新型结构简单，可以使塑料制件留在动模这一侧，通过第一顶出杆与第二顶出杆实现快速脱模，效率大大提高。

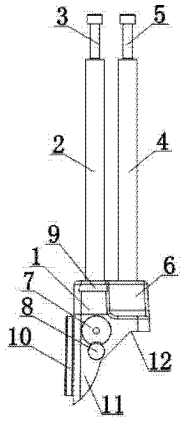

CN 203876168 U

1. 一种直顶抽芯式顶出拉料杆，包括安装块，其特征在于：所述安装块上设有第一顶出杆与第二顶出杆，第一顶出杆与第二顶出杆的形状大小相同，第一顶出杆的端部设有第一拉料头，第一拉料头呈 T 型形状，第二顶出杆的端部设有第二拉料头，第二拉料头呈 T 型形状，第一顶出杆与第二顶出杆呈平行布置，安装块的侧壁设有插接块，安装块上设有插槽与定位柱，安装块上设有凹槽，安装块的底端设有尖角状结构，尖角状结构的对外朝向面为弧面，安装块的底面为凹弧面，安装块上设有插槽，第一顶出杆与第二顶出杆的根部分别插接在插槽内。

2. 根据权利要求 1 所述的直顶抽芯式顶出拉料杆，其特征在于：所述插接块与安装块为一体结构。

3. 根据权利要求 1 所述的直顶抽芯式顶出拉料杆，其特征在于：所述第一拉料头与第一顶出杆为一体结构。

4. 根据权利要求 1 所述的直顶抽芯式顶出拉料杆，其特征在于：所述第二拉料头与第二顶出杆为一体结构。

5. 根据权利要求 1 所述的直顶抽芯式顶出拉料杆，其特征在于：所述定位柱为圆柱形形状。

一种直顶抽芯式顶出拉料杆

技术领域

[0001] 本实用新型涉及一种顶出拉料杆，特别涉及一种直顶抽芯式顶出拉料杆。

背景技术

[0002] 热流道模具：此类模具结构与细水口大体相同，其最大区别是流道处于一个或多个有恒温的热流道板及热唧嘴里，无冷料脱模，流道及浇口直接在产品上，所以流道不需要脱模，此系统又称为无水口系统，可节省原材料，适用于原材料较贵、制品要求较高的情况，设计及加工困难，模具成本高。 热流道系统，又称热浇道系统，主要由热浇口套，热浇道板，温控电箱构成。我们常见的热流道系统有单点热浇口和多点热浇口二种形式。单点热浇口是用单一热浇口套直接把熔融塑料射入型腔，它适用单一腔单一浇口的塑料模具；多点热浇口是通过热浇道板把熔融料分枝到各分热浇口套中再进入到型腔，它适用于单腔多点入料或多腔模具。现有的模具不具有直顶抽芯式顶出结构，脱模不方便。

实用新型内容

[0003] 针对现有技术上存在的不足，本实用新型提供一种结构简单，使用方便，可以使塑料制件留在动模这一侧，通过第一顶出杆与第二顶出杆实现快速脱模，效率大大提高的直顶抽芯式顶出拉料杆。

[0004] 为了实现上述目的，本实用新型是通过如下的技术方案来实现：

[0005] 一种直顶抽芯式顶出拉料杆，包括安装块，所述安装块上设有第一顶出杆与第二顶出杆，第一顶出杆与第二顶出杆的形状大小相同，第一顶出杆的端部设有第一拉料头，第一拉料头呈 T 型形状，第二顶出杆的端部设有第二拉料头，第二拉料头呈 T 型形状，第一顶出杆与第二顶出杆呈平行布置，安装块的侧壁设有插接块，安装块上设有插槽与定位柱，安装块上设有凹槽，安装块的底端设有尖角状结构，尖角状结构的对外朝向面为弧面，安装块的底面为凹弧面，安装块上设有插槽，第一顶出杆与第二顶出杆的根部分别插接在插槽内。

[0006] 进一步地，所述插接块与安装块为一体结构。

[0007] 进一步地，所述第一拉料头与第一顶出杆为一体结构。

[0008] 进一步地，所述第二拉料头与第二顶出杆为一体结构。

[0009] 进一步地，所述定位柱为圆柱形形状。

[0010] 采用上述技术方案的直顶抽芯式顶出拉料杆，由于所述安装块上设有第一顶出杆与第二顶出杆，第一顶出杆与第二顶出杆的形状大小相同，第一顶出杆的端部设有第一拉料头，第一拉料头呈 T 型形状，第二顶出杆的端部设有第二拉料头，第二拉料头呈 T 型形状，第一顶出杆与第二顶出杆呈平行布置，安装块的侧壁设有插接块，安装块上设有插槽与定位柱，安装块上设有凹槽，安装块的底端设有尖角状结构，尖角状结构的对外朝向面为弧面，安装块的底面为凹弧面，安装块上设有插槽，第一顶出杆与第二顶出杆的根部分别插接在插槽内，所以采用该直顶抽芯式顶出拉料杆可以使塑料制件留在动模这一侧，通过第一顶出杆与第二顶出杆实现快速脱模，效率大大提高。

附图说明

[0011] 下面结合附图和具体实施方式来详细说明本实用新型；

[0012] 图 1 为本实用新型直顶抽芯式顶出拉料杆的结构示意图。

具体实施方式

[0013] 为使本实用新型实现的技术手段、创作特征、达成目的与功效易于明白了解，下面结合具体实施方式，进一步阐述本实用新型。

[0014] 如图 1 所示，一种直顶抽芯式顶出拉料杆，包括安装块 1，安装块 1 上设有第一顶出杆 2 与第二顶出杆 4，第一顶出杆 2 与第二顶出杆 4 的形状大小相同，第一顶出杆 2 的端部设有第一拉料头 3，第一拉料头 3 呈 T 型形状，第二顶出杆 4 的端部设有第二拉料头 5，第二拉料头 5 呈 T 型形状，第一顶出杆 2 与第二顶出杆 4 呈平行布置，安装块 1 的侧壁设有插接块 10，安装块 1 上设有插槽 7 与定位柱 8，安装块 1 上设有凹槽 6，安装块 1 的底端设有尖角状结构 11，尖角状结构 11 的对外朝向面为弧面，安装块 1 的底面为凹弧面 12，安装块 1 上设有插槽 9，第一顶出杆 2 与第二顶出杆 4 的根部分别插接在插槽 9 内；插接块 10 与安装块 1 为一体结构，第一拉料头 3 与第一顶出杆 2 为一体结构，第二拉料头 5 与第二顶出杆 4 为一体结构，定位柱 8 为圆柱形形状。

[0015] 本实用新型直顶抽芯式顶出拉料杆，由于安装块 1 上设有第一顶出杆 2 与第二顶出杆 4，第一顶出杆 2 与第二顶出杆 4 的形状大小相同，第一顶出杆 2 的端部设有第一拉料头 3，第一拉料头 3 呈 T 型形状，第二顶出杆 4 的端部设有第二拉料头 5，第二拉料头 5 呈 T 型形状，第一顶出杆 2 与第二顶出杆 4 呈平行布置，安装块 1 的侧壁设有插接块 10，安装块 1 上设有插槽 7 与定位柱 8，安装块 1 上设有凹槽 6，安装块 1 的底端设有尖角状结构 11，尖角状结构 11 的对外朝向面为弧面，安装块 1 的底面为凹弧面 12，所以采用该直顶抽芯式顶出拉料杆可以使塑料制件留在动模这一侧，通过第一顶出杆 2 与第二顶出杆 4 实现快速脱模，效率大大提高。由于插接块 10 与安装块 1 为一体结构，第一拉料头 3 与第一顶出杆 2 为一体结构，第二拉料头 5 与第二顶出杆 4 为一体结构，所以更加牢固。

[0016] 以上显示和描述了本实用新型的基本原理和主要特征和本实用新型的优点。本行业的技术人员应该了解，本实用新型不受上述实施例的限制，上述实施例和说明书中描述的只是说明本实用新型的原理，在不脱离本实用新型精神和范围的前提下，本实用新型还会有各种变化和改进，这些变化和改进都落入要求保护的本实用新型范围内。本实用新型要求保护范围由所附的权利要求书及其等效物界定。

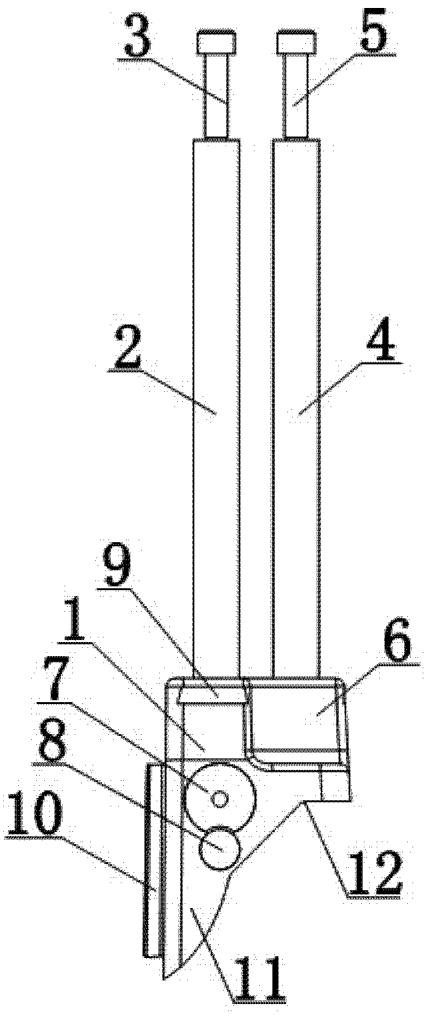

图 1