(19)中华人民共和国国家知识产权局

(12)实用新型专利

(10)授权公告号 CN 201912138 U
(45)授权公告日 2011.08.03

(21)申请号 201120017473.4

(22)申请日 2011.01.11

(73)专利权人 宋以荣
地址 256100 山东省沂源县健康路 41 号沂源县妇幼保健院妇产科

(72)发明人 宋以荣

(51)Int.Cl.
A61B 10/02(2006.01)

权利要求书 1 页 说明书 1 页 附图 1 页

(54)实用新型名称

宫颈脱落细胞采集器

(57)摘要

宫颈脱落细胞采集器，属于医疗用具技术领域。本实用新型的技术方案是：包括手柄、支臂和毛刷，其特征是在毛刷上设有细刮片。本实用新型结构简单，在给病人进行宫颈脱落细胞采集时采集量大，避免延误疾病诊断，降低了医务人员的工作难度。

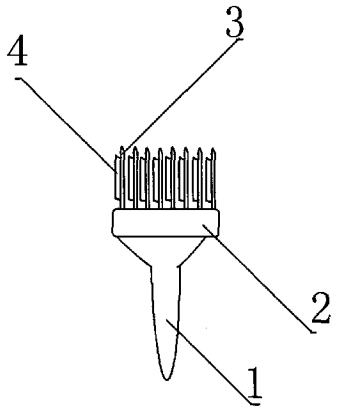

CN 201912138 U

1. 宫颈脱落细胞采集器，包括手柄 (1)、支臂 (2) 和毛刷 (3)，其特征是：在毛刷 (3) 上设有细刮片 (4)。

宫颈脱落细胞采集器

[0001] 技术领域：本实用新型属于医疗用具技术领域，具体地讲是一种宫颈脱落细胞采集器。

[0002] 背景技术：目前，临床上在给病人进行宫颈脱落细胞采集时大多使用毛刷在宫颈管旋转，再将毛刷置于固定液内，这样提取样本量比较少，严重影响疾病的诊断，给医务人员增加了极大的工作难度。

[0003] 发明内容：本实用新型的目的是提供一种在给病人进行宫颈脱落细胞采集时采集量大，避免延误疾病诊断的宫颈脱落细胞采集器。

[0004] 本实用新型的技术方案是：包括手柄、支臂和毛刷，其特征是在毛刷上设有细刮片。

[0005] 本实用新型的有益效果是：本实用新型结构简单，在给病人进行宫颈脱落细胞采集时采集量大，避免延误疾病诊断，减轻了医务人员的工作难度。

[0006] 附图说明：附图 1 为本实用新型的结构示意图。

[0007] 图中 1、手柄，2、支臂，3、毛刷，4、细刮片。

[0008] 具体实施方式：包括手柄 1、支臂 2 和毛刷 3，其特征是在毛刷 3 上设有细刮片 4。在给病人进行宫颈脱落细胞采集时，细刮片 4 刮取样本即可。

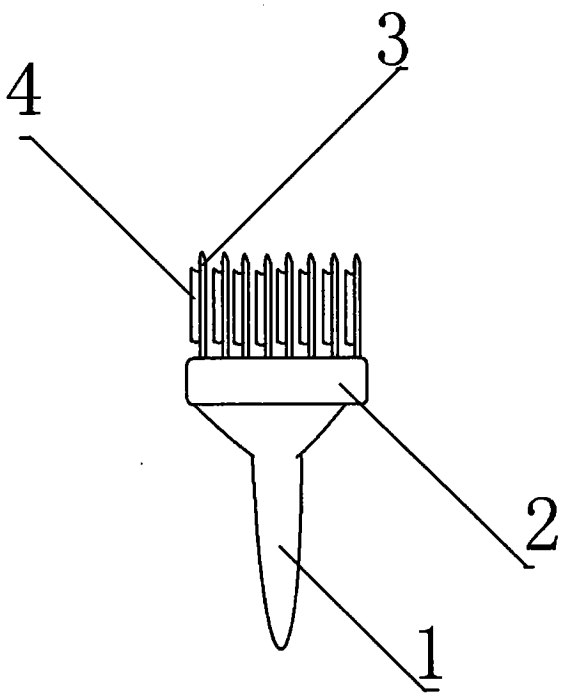

图 1