(19)中华人民共和国国家知识产权局

(12)实用新型专利

(10)授权公告号 CN 209880070 U
(45)授权公告日 2019.12.31

(21)申请号 201920941643.4

(22)申请日 2019.06.21

(73)专利权人 青岛思科万方经济信息咨询有限公司
地址 266100 山东省青岛市崂山区海尔路31号1-2404

(72)发明人 潘红兵

(74)专利代理机构 北京科家知识产权代理事务所(普通合伙) 11427
代理人 陈娟

(51)Int.Cl.
G09F 13/02(2006.01)
G09F 27/00(2006.01)

权利要求书1页 说明书3页 附图2页

(54)实用新型名称

一种商标业务展示板

(57)摘要

本实用新型公开了一种商标业务展示板，包括前支撑杆与后支撑杆，所述前支撑杆与后支撑杆的上端均固定连接有安装板，所述安装板通过固定件固定连接有外框，所述外框的中部固定连接有展示板，所述展示板的前后端面上均设置有防风槽，所述防风槽内放置有宣传页，所述宣传页端面的上下部均通过固定条压紧，所述展示板端面的中部通过电源槽设置有蓄电池组，所述展示板端面上位于电源槽之间设置有语音播放器，所述语音播放器的一侧设置有控制盒，所述外框的上下横梁均设置有照明灯，本实用新型涉及宣传板技术领域。该商标业务展示板，解决了现有的商标展示板携带不便，安装拆卸麻烦同时提供商标信息有限，不利于交易进行的问题。

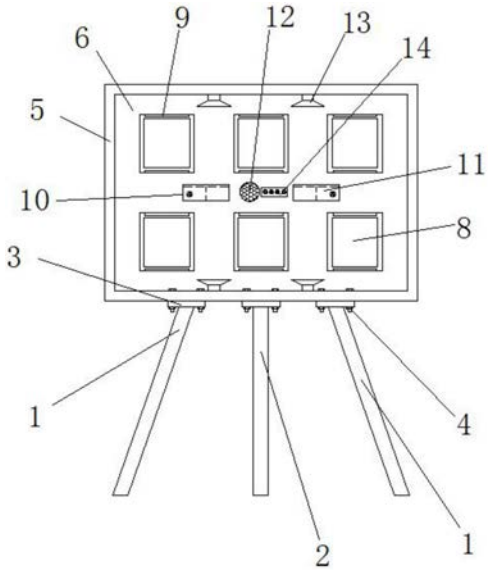

CN 209880070 U

1.一种商标业务展示板,包括前支撑杆(1)与后支撑杆(2),其特征在于:所述前支撑杆(1)与后支撑杆(2)的上端均固定连接有安装板(3),所述安装板(3)通过固定件(4)固定连接有外框(5),所述固定件(4)为螺栓螺母组合件,所述外框(5)的中部固定连接有展示板(6),所述展示板(6)的前后端面上均设置有防风槽(7),所述防风槽(7)内放置有宣传页(8),所述宣传页(8)端面的上下部均通过固定条(9)压紧,所述展示板(6)端面的中部通过电源槽(10)设置有蓄电池组(11),所述展示板(6)端面上位于电源槽(10)之间设置有语音播放器(12),所述语音播放器(12)的一侧设置有控制盒(14),所述外框(5)的上下横梁均设置有照明灯(13)。

2.根据权利要求1所述的一种商标业务展示板,其特征在于:所述安装板(3)与前支撑杆(1)和后支撑杆(2)之间通过焊接连接。

3.根据权利要求1所述的一种商标业务展示板,其特征在于:所述蓄电池组(11)为可充电蓄电池,所述电源槽(10)的上端面设置有充电插座。

4.根据权利要求1所述的一种商标业务展示板,其特征在于:所述展示板(6)采用磁性板材制成,所述固定条(9)为橡胶软磁制成的胶条。

5.根据权利要求1所述的一种商标业务展示板,其特征在于:所述控制盒(14)上分别设置有语音播放器开关、前后商标录音切换钮与照明灯开关。

一种商标业务展示板

技术领域

[0001] 本实用新型涉及宣传板技术领域，具体为一种商标业务展示板。

背景技术

[0002] 商标的买卖交易包括线上和线下两种方式。众多商家在线下转让、买卖商标时，为了对其商标进行宣传、展示和推广，需要将各种不同的商标放置在展示架上，便于吸引买家的注意。一些经常使用的展示架只有一个展示面，摆放的商标数量有限，对展示架空间以及展厅空间的利用率极低，并且容易摆放杂乱，影响美观度，也无法提供更多的商标商家信息，影响展示架对交易的实际效果，同时展示架安装繁琐，携带时占用空间较大，在光线不足时无法提供照明，使得买家不易观察到商标具体细节，不利于卖家的交易。

实用新型内容

[0003] (一)解决的技术问题

[0004] 针对现有技术的不足，本实用新型提供了一种商标业务展示板，解决了现有的商标展示板携带不便，安装拆卸麻烦同时提供商标信息有限，不利于交易进行的问题。

[0005] (二)技术方案

[0006] 为实现以上目的，本实用新型通过以下技术方案予以实现：一种商标业务展示板，包括前支撑杆与后支撑杆，所述前支撑杆与后支撑杆的上端均固定连接有安装板，所述安装板通过固定件固定连接有外框，所述固定件为螺栓螺母组合件，所述外框的中部固定连接有展示板，所述展示板的前后端面上均设置有防风槽，所述防风槽内放置有宣传页，所述宣传页端面的上下部均通过固定条压紧，所述展示板端面的中部通过电源槽设置有蓄电池组，所述展示板端面上位于电源槽之间设置有语音播放器，所述语音播放器的一侧设置有控制盒，所述外框的上下横梁均设置有照明灯。

[0007] 优选的，所述安装板与前支撑杆和后支撑杆之间通过焊接连接。

[0008] 优选的，所述蓄电池组为可充电蓄电池，所述电源槽的上端面设置有充电插座。

[0009] 优选的，所述展示板采用磁性板材制成，所述固定条为橡胶软磁制成的胶条。

[0010] 优选的，所述控制盒上分别设置有语音播放器开关、前后商标录音切换钮与照明灯开关。

[0011] (三)有益效果

[0012] 本实用新型提供了一种商标业务展示板。具备以下有益效果：

[0013] (1)、该商标业务展示板，通过前支撑杆与后支撑杆的上端均固定连接有安装板，安装板与前支撑杆和后支撑杆之间通过焊接连接，安装板通过固定件固定连接有外框，固定件为螺栓螺母组合件，通过螺栓螺母的安装方式，拆卸安装方便快捷，便于展示结束后对于支撑杆与外框拆卸分离，节省存放空间，蓄电池组为可充电蓄电池，电源槽的上端面设置有充电插座，通过采用可充电式蓄电池作为电源，能够有效避免展示板受到电线的约束，同时有效保证展示场地的简洁，避免满地电线的杂乱无章，从而达到了便于对展示架安装与

拆卸的目的。

[0014] (2)、该商标业务展示板，通过展示板端面上位于电源槽之间设置有语音播放器，语音播放器的一侧设置有控制盒，控制盒上分别设置有语音播放器开关、前后商标录音切换钮与照明灯开关，通过设置有语音播放器，从而能够向买家传达相关商标的创作理念、创作团队等与商标有关的信息，同时买家可以通过控制盒上的前后商标录音切换钮，进行不同商标宣传信息的切换，通过设置有照明灯，能够在光线较差时，买家可以通过控制盒上的照明灯开关打开照明灯，从而更好的观察商标的细节，以做出对于商标更全面的评价，有利于买卖双方交易的达成，从而达到了对于商标提供更多的宣传信息促进交易达成的目的。

附图说明

[0015] 图1为本实用新型结构示意图；

[0016] 图2为本实用新型展示板未放置宣传页结构示意图。

[0017] 图中：1前支撑杆、2后支撑杆、3安装板、4固定件、5外框、6展示板、7防风槽、8宣传页、9固定条、10电源槽、11蓄电池组、12语音播放器、13照明灯、14控制盒。

具体实施方式

[0018] 下面将结合本实用新型实施例中的附图，对本实用新型实施例中的技术方案进行清楚、完整地描述，显然，所描述的实施例仅仅是本实用新型一部分实施例，而不是全部的实施例。基于本实用新型中的实施例，本领域普通技术人员在没有做出创造性劳动前提下所获得的所有其他实施例，都属于本实用新型保护的范围。

[0019] 请参阅图1-2，本实用新型提供一种技术方案：一种商标业务展示板，包括前支撑杆1与后支撑杆2，所述前支撑杆1与后支撑杆2的上端均固定连接有安装板3，所述安装板3与前支撑杆1和后支撑杆2之间通过焊接连接，所述安装板3通过固定件4固定连接有外框5，所述固定件4为螺栓螺母组合件，通过螺栓螺母的安装方式，拆卸安装方便快捷，便于展示结束后对于支撑杆与外框5拆卸分离，节省存放空间，所述外框5的中部固定连接有展示板6，所述展示板6的前后端面上均设置有防风槽7，所述防风槽7内放置有宣传页8，所述宣传页8端面的上下部均通过固定条9压紧，所述展示板6采用磁性板材制成，所述固定条9为橡胶软磁制成的胶条，通过采用磁性板材制成展示板6和固定条9采用橡胶软磁材料，能够将放置在防风槽7内的宣传页8压紧固定，避免由于起风吹走宣传页8，同时采用磁性相吸压紧固定方式，便于取放宣传页8，省时省力，所述展示板6端面的中部通过电源槽10设置有蓄电池组11，所述蓄电池组11为可充电蓄电池，所述电源槽10的上端面设置有充电插座，通过采用可充电式蓄电池作为电源，能够有效避免展示板6受到电线的约束，同时有效保证展示场地的简洁，避免满地电线的杂乱无章，所述展示板6端面上位于电源槽10之间设置有语音播放器12，所述语音播放器12的一侧设置有控制盒14，所述控制盒14上分别设置有语音播放器开关、前后商标录音切换钮与照明灯开关，通过设置有语音播放器12，从而能够向买家传达相关商标的创作理念、创作团队等与商标有关的信息，同时买家可以通过控制盒14上的前后商标录音切换钮，进行不同商标宣传信息的切换，通过设置有照明灯13，能够在光线较差时，买家可以通过控制盒14上的照明灯开关打开照明灯13，从而更好的观察商标的细节，以做出对于商标更全面的评价，有利于买卖双方交易的达成，所述外框5的上下横梁均设置

有照明灯13。

[0020] 工作时，前支撑杆1与后支撑杆2的上端均固定连接有安装板3，安装板3与前支撑杆1和后支撑杆2之间通过焊接连接，安装板3通过固定件4固定连接有外框5，固定件4为螺栓螺母组合件，通过螺栓螺母的安装方式，拆卸安装方便快捷，便于展示结束后对于支撑杆与外框5拆卸分离，节省存放空间，蓄电池组11为可充电蓄电池，电源槽10的上端面设置有充电插座，通过采用可充电式蓄电池作为电源，能够有效避免展示板6受到电线的约束，同时有效保证展示场地的简洁，避免满地电线的杂乱无章，通过设置有语音播放器12，从而能够向买家传达相关商标的创作理念、创作团队等与商标有关的信息，同时买家可以通过控制盒14上的前后商标录音切换钮，进行不同商标宣传信息的切换，通过设置有照明灯13，能够在光线较差时，买家可以通过控制盒14上的照明灯开关打开照明灯13，从而更好的观察商标的细节，以做出对于商标更全面的评价，有利于买卖双方交易的达成。

[0021] 需要说明的是，在本文中，诸如第一和第二等之类的关系术语仅仅用来将一个实体或者操作与另一个实体或操作区分开来，而不一定要求或者暗示这些实体或操作之间存在任何这种实际的关系或者顺序。而且，术语“包括”、“包含”或者其任何其他变体意在涵盖非排他性的包含，从而使得包括一系列要素的过程、方法、物品或者设备不仅包括那些要素，而且还包括没有明确列出的其他要素，或者是还包括为这种过程、方法、物品或者设备所固有的要素。在没有更多限制的情况下。由语句“包括一个.....限定的要素，并不排除在包括所述要素的过程、方法、物品或者设备中还存在另外的相同要素”。

[0022] 尽管已经示出和描述了本实用新型的实施例，对于本领域的普通技术人员而言，可以理解在不脱离本实用新型的原理和精神的情况下可以对这些实施例进行多种变化、修改、替换和变型，本实用新型的范围由所附权利要求及其等同物限定。

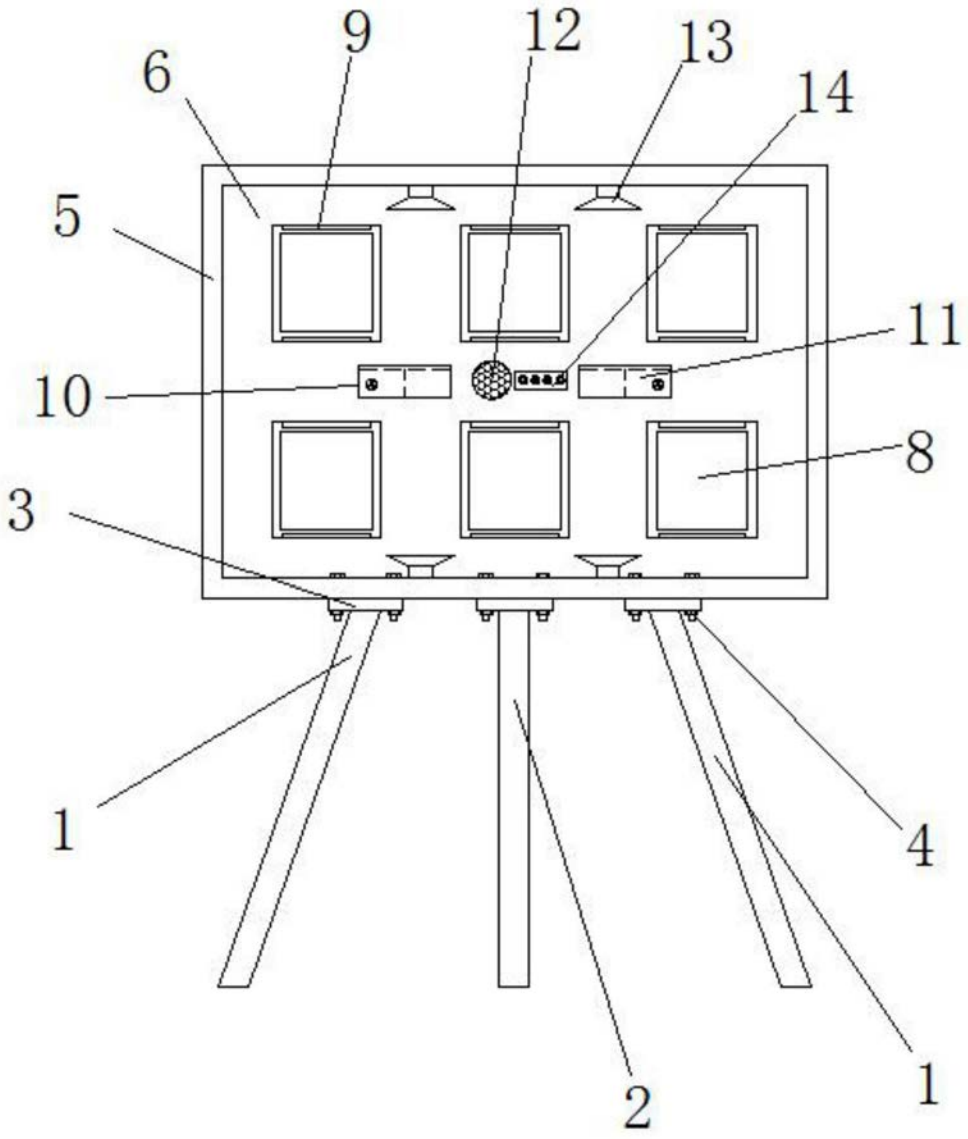

图1

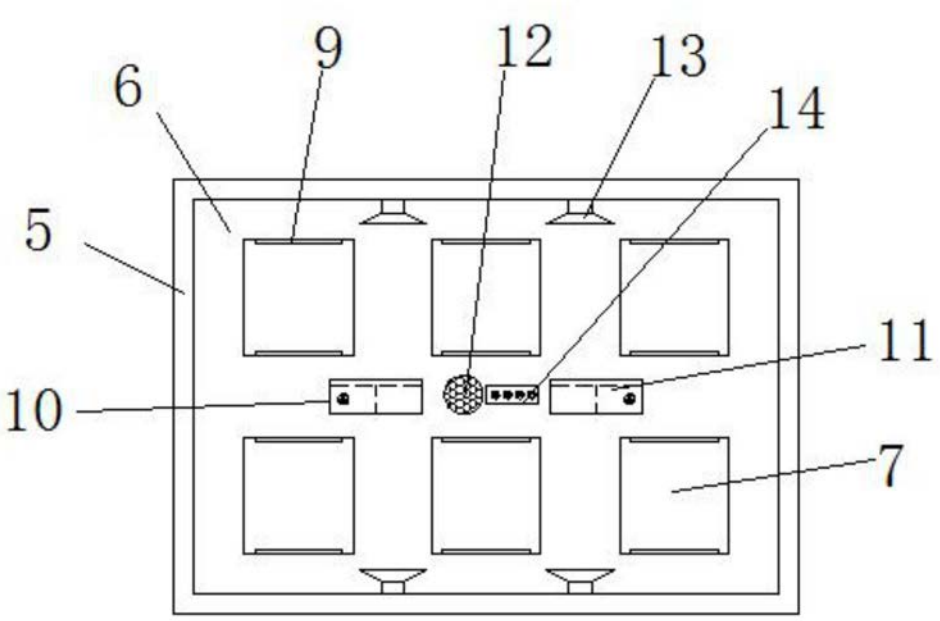

图2