(19)中华人民共和国国家知识产权局

(12)实用新型专利

(10)授权公告号 CN 202408306 U
(45)授权公告日 2012.09.05

(21)申请号 201220053629.9

(22)申请日 2012.02.20

(73)专利权人 黄天生
地址 362333 福建省南安市丰州镇后田坑美52号

(72)发明人 黄天生

(51)Int.Cl.
A47G 23/06(2006.01)

权利要求书 1 页 说明书 1 页 附图 1 页

(54)实用新型名称

六角形石茶盘

(57)摘要

一种六角形石茶盘，由盘沿、茶几盘、杯座组成，盘沿、茶几盘、杯座为一体成型，杯座位于茶几盘的中间，杯座下沉茶几盘面5cm，盘沿高出茶几盘面1cm，其特征是：茶几盘为六角形。本实用新型的有益效果是：采用上述结构，这种结构美观、大方、结实，具有一定的欣赏性。

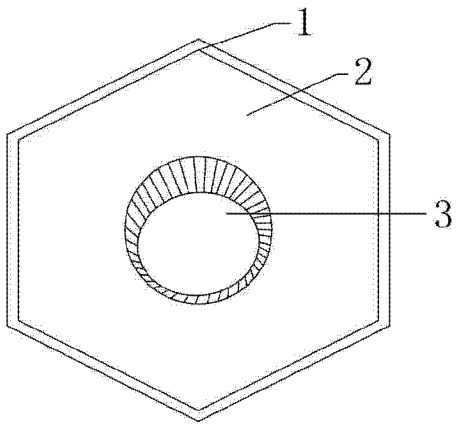

CN 202408306 U

1. 一种六角形石茶盘，由盘沿、茶几盘、杯座组成，盘沿、茶几盘、杯座为一体成型，杯座位于茶几盘的中间，杯座下沉茶几盘面 5cm，盘沿高出茶几盘面 1cm，其特征是：茶几盘为六角形。

六角形石茶盘

技术领域

[0001] 本实用新型涉及一种生活用品，具体的讲是一种六角形石茶盘。

背景技术

[0002] 传统使用的茶几盘多种多样，大部分为不锈钢、木制品、竹制品或树脂制成品，缺乏艺术感。

发明内容

[0003] 本实用新型的目的在于提供一种六角形石茶盘，使得在具备原茶几盘功能的基础上，还具有一定的欣赏性。

[0004] 本实用新型是以如下技术方案实现的：本石灯笼主要由盘沿、茶几盘、杯座组成，盘沿、茶几盘、杯座为一体成型，其特征是，杯座位于茶几盘的中间，杯座下沉茶几盘面 5cm，盘沿高出茶几盘面 1cm，茶几盘为六角形。杯座用于盛放茶具，盘沿防止茶水外溢。

[0005] 所述的茶几盘为石材制品。

[0006] 所述的茶几盘为六角形。

[0007] 本实用新型的有益效果是：采用上述结构，这种结构美观、大方、结实，具有一定的欣赏性。

附图说明

[0008] 附图 1 是本实用新型六角形石茶盘的构造图。

[0009] 图中 1. 盘沿，2. 茶几盘，3. 杯座。

具体实施方式

[0010] 附图是本实用新型六角形石茶盘的构造图，其构造由盘沿 1、茶几盘 2、杯座 3 组成，盘沿 1、茶几盘 2、杯座 3 为一体成型，在附图中，杯座 3 位于茶几盘 2 的中间，杯座 3 下沉茶几盘 2 面 5cm，盘沿 1 高出茶几盘 2 面 1cm，茶几盘 2 为六角形。

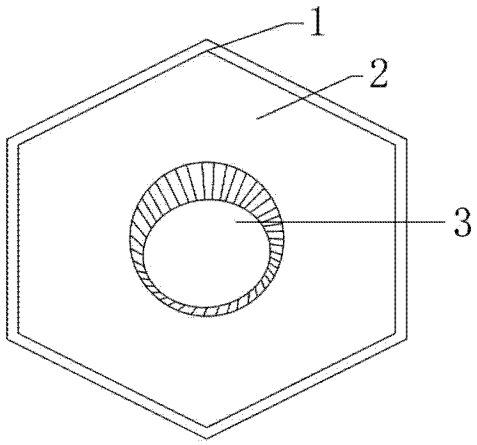

图 1