[19] 中华人民共和国国家知识产权局

[51] Int. Cl.
A01D 46/247 (2006.01)
A01D 46/22 (2006.01)

[12] 实用新型专利说明书

专利号 ZL 200720183688.7

[45] 授权公告日 2008 年 10 月 8 日

[11] 授权公告号 CN 201127192Y

[22] 申请日 2007.9.30
[21] 申请号 200720183688.7
[73] 专利权人 杜志宏
地址 324000 浙江省衢州市巨化滨三村 9 幢 303 室
[72] 发明人 杜志宏
[74] 专利代理机构 杭州裕阳专利事务所（普通合伙）
代理人 张宇娟

权利要求书 1 页 说明书 2 页 附图 1 页

[54] 实用新型名称

果实采摘器

[57] 摘要

一种果实采摘器，从上至下由集果器、漏斗、操作杆构成，呈畚箕状的集果器敞开处设有栅栏状排列的钉耙，钉耙设置在一转轴上，转轴由一控制绳和一压簧控制往复转动；集果器下端开口与漏斗上部开口密封对接，漏斗下部开口与空心的操作杆上端口密封对接。 本实用新型从采摘山核桃等形状的果子需求出发，设计出集畚箕状的集果器、漏斗、空心操作杆于一体的采摘装置，并在集果器开口处设置能转动的栅栏状钉耙，通过拉动操作绳就能控制钉耙开合，实现了采摘者在不需要攀爬的情况下，就能方便地采摘到长在高处树尖上和长在高处细软枝条上的果实，而且能够做到边采边收集而不损伤果实。

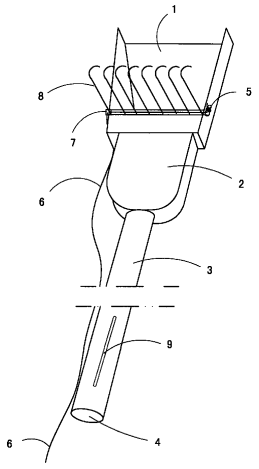

1、一种果实采摘器，其特征是：从而上至由集果器（1）、漏斗（2）、操作杆（3）构成，呈畚箕状的集果器（1）敞开处设有栅栏状排列的钉耙（8），钉耙（8）设置在一转轴（7）上，转轴（7）由一控制绳（6）和一压簧（9）控制往复转动；集果器（1）下端开口与漏斗（2）上部开口密封对接，漏斗（2）下部开口与空心的操作杆（3）上端口密封对接。

2、如权利要求 1 所述的一种果实采摘器，其特征是：操作杆（3）为一根中空的毛竹杆。

3、如权利要求 1 或 2 所述的一种果实采摘器，其特征是：操作杆（3）的环壁上从上到下开有若干细槽（9）。

果实采摘器

技术领域

本实用新型属于收获果实用装置，尤其是涉及一种适合收获高处水果的果实采摘器。

背景技术

采摘果实，例如青枣、蜜饯、冬枣，特别是山核桃等果子，由于长在高处，个头又小，采摘起来很不方便，不但需要攀爬用手采摘，危险、效率低不说，有时还需要满地捡拾，遇到长在高处树尖上和长在高处细软枝条上的果实还真是望尘莫及。

发明内容

为克服现有技术存在的上述问题，本实用新型旨在提供一种结构新颖的果实采摘器，使用该采摘器采摘者在不需要攀爬的情况下，就能方便地采摘到长在高处树尖上和长在高处细软枝条上的果实，而且能够边采边收集不损伤果实。

为解决上述技术问题，本实用新型采用了如下技术方案：这种果实采摘器的结构从上至下由集果器、漏斗、操作杆构成，呈畚箕状的集果器敞开处设有栅栏状排列的钉耙，钉耙设置在一转轴上，转轴由一控制绳和一压簧控制往复转动；集果器下端开口与漏斗上部开口密封对接，漏斗下部开口与空心的操作杆上端口密封对接。

如上所述的果实采摘器，其特征是：操作杆为一根中空的毛竹杆。

如上所述的果实采摘器，其特征是：操作杆的环壁上从上到下开有若干细槽。

有益效果：本实用新型从采摘山核桃等形状的果子需求出发，设计出集畚箕状的集果器、漏斗、空心操作杆于一体的采摘装置，并在集果器开口处设置能转动的栅栏状钉耙，通过拉动操作绳就能控制钉耙开合，使用时，只要将长有果实的树枝置于集果器壁与钉耙的合腔内，下拉后即可采摘果实，摘落的果子便通过漏斗、操作杆中孔输送至指定位置，实现了采摘者在不需要攀爬的情况下，就能方便地采摘到长在高处树尖上和长在高处细软枝条上的果实，而且能够做到边采边收集而不损伤果实。

下面结合附图通过实施例对本实用新型作进一步详述。

附图说明

图 1 为本实用新型一个实施例的立体结构示意图。

具体实施方式

参见图 1，图中序号分别表示：集果器 1，漏斗 2，操作杆 3，操作杆出口 4，压簧 5，控制绳 6，转轴 7，钉耙 8，细槽 9。

图 1 中，这种果实采摘器的结构从而上至由集果器 1、漏斗 2、操作杆 3 构成，呈畚箕状的集果器 1 敞开处设有栅栏状排列的钉耙 8，钉耙 8 设置

在一转轴 7 上，转轴 7 由控制绳 6 和“V”字形压簧 5 控制往复转动；集果器 1 下端开口与漏斗 2 的上部开口密封对接，漏斗 2 的下部开口与空心的操作杆 3 的上端口密封对接。具体实施时，操作杆 3 为一根中空的毛竹杆，在操作杆 3 的环壁上设置若干细槽的目的是便于疏通中孔，以防堵塞输送通道。

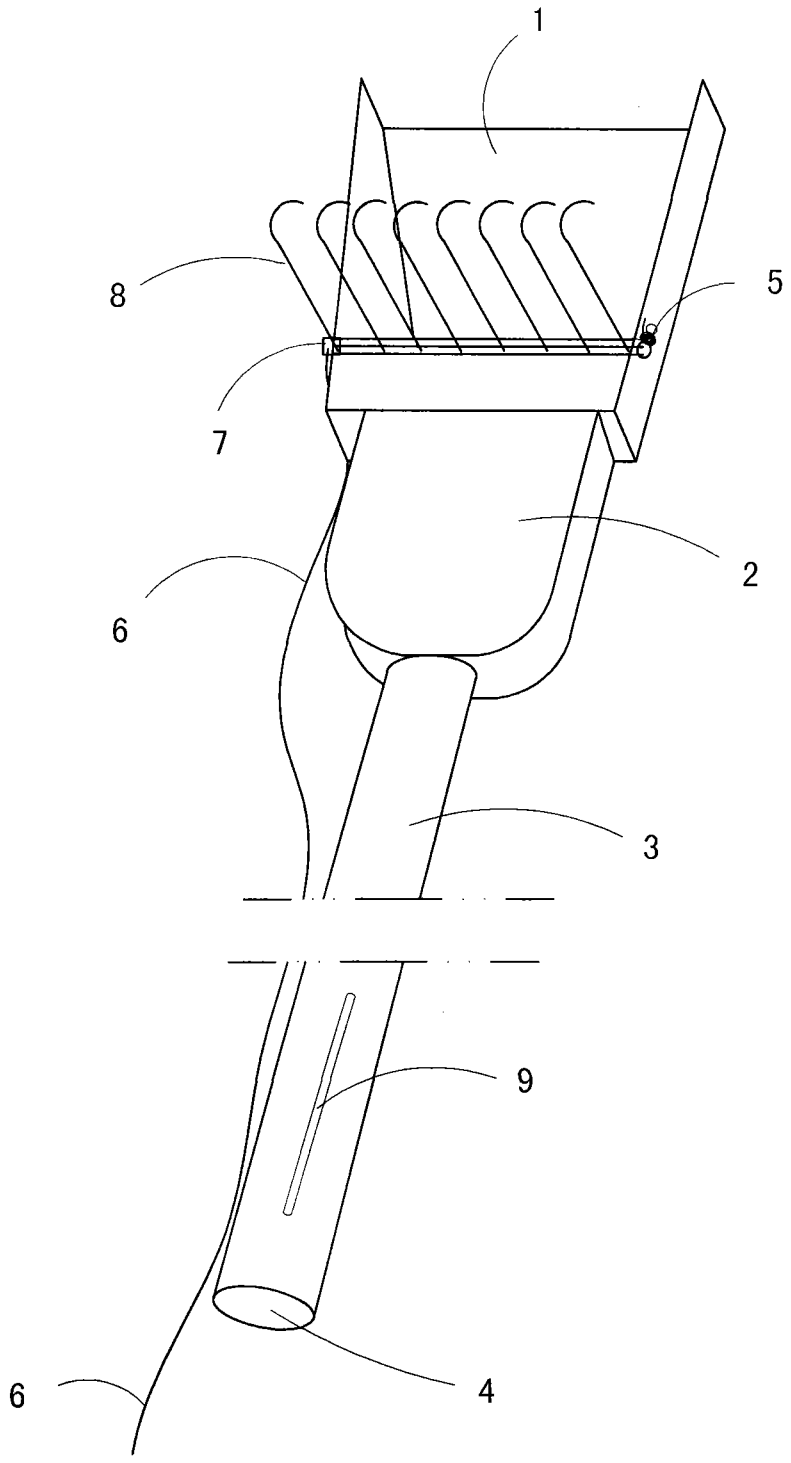

图1