[19] 中华人民共和国国家知识产权局

[51] Int. Cl.
A47J 17/02 (2006.01)

[12] 实用新型专利说明书

专利号 ZL 200820092298.3

[45] 授权公告日 2008 年 11 月 26 日

[11] 授权公告号 CN 201153846Y

[22] 申请日 2008.2.22

[21] 申请号 200820092298.3

[73] 专利权人 莫春华

地址 529500 广东省阳江市江城区北环路 236 号四幢 6 号

[72] 发明人 莫春华

权利要求书 1 页 说明书 3 页 附图 1 页

[54] 实用新型名称

一种多功能刨具

[57] 摘要

本实用新型公开了一种多功能刨具，包括手柄及连接手柄的支架座，所述的支架座上设置有二个刨刀片，二刨刀片并列设在支架座的端部上，其中二刨刀片均呈条形状，其中间设有矩形的刨口部，矩形的刨口部其两侧边开设有相同或不同的刃口。本实用新型采用在刨具支架座上设置有不同刃口的双刨刀片，刨皮非常干净，非常顺畅，可以刨出不同样式的食物丝条，而且在支架座上设有带孔的挖耳，更加方便使用者使用该挖耳挖去水果的一些凹位或腐烂的部位，非常方便实用。

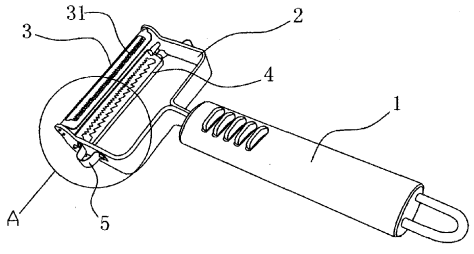

1、一种多功能刨具，包括手柄（1）及连接手柄（1）的支架座（2），其特征在于：所述的支架座（2）上设置有二个刨刀片（3、4），二刨刀片（3、4）并列设在支架座的端部上。

2、根据权利要求 1 所述的多功能刨具，其特征在于：所述的二刨刀片均呈条形状，其中间设有矩形的刨口部，矩形的刨口部其两侧边开设有相同或不同的刃口（31）。

3、根据权利要求 2 所述的多功能刨具，其特征在于：所述的刃口（31）为波浪形刃口或锯齿状。

4、根据权利要求 3 所述的多功能刨具，其特征在于：所述的支架座（2）侧边设有带孔的挖耳（5）。

5、根据权利要求 4 所述的刨具，其特征在于：所述的支架座（2）二侧边设有带孔的挖耳（5）。

一种多功能刨具

技术领域

本实用新型涉及五金厨具制造技术领域，具体来说是一种用于刨铣食物的刨具。

背景技术

在日常生活中，去掉水果、食物的皮是一种令人感到麻烦的事。刨具是用于去掉水果、食物外皮的简单、实用的工具，现在市面上存在有各式各样的刨具，有手动的、有电动的，为人们省去了不少去皮的麻烦。但有的水果、食物表面不是光滑的，存在一些凹位或腐烂的部位，现市上所销售的刨具难于刨掉这些部位凹凸不平的表皮；而且目前刨具的刨刀刃口为单刨刀片单刃口的，刨皮不够干净、刨皮不顺畅，刨丝样式单一。

实用新型内容

本实用新型的目的是克服上述现有技术的缺点，提供一种结构简单、构思巧妙、刨皮干净而顺畅，可以刨出不同样式的食物丝条，而且能够刨挖掉凹凸不平表皮的多功能刨具。

本实用新型可以通过以下技术方案来实现：

一种多功能刨具，包括手柄（1）及连接手柄（1）的支架座（2），所述的支架座（2）上设置有二个刨刀片（3、4），二刨刀片（3、4）并列设在支架座的端部上。

二刨刀片均呈条形状，其中间设有矩形的刨口部，矩形的刨口部其两侧边开设有相同或不同的刃口（31），所述的刃口（31）为波浪形刃口或锯齿状。

由于本实用新型设有二个不同的刨刀片，而且二个刨刀片其的刨口部刃口不相同，可以使本实用新型可以刨出不同样式的食物丝条、食物片块等，非常方便。

所述的支架座（2）单侧边设有带孔的挖耳（5）或者的支架座（2）二侧边均设有带孔的挖耳（5），这样以利于使用者左右使用该挖耳，可以通过该挖耳挖去水果的一些凹位或腐烂的部位，非常方便好用，当然还可以用双侧的挖耳在水果或食物上进行艺术雕刻、切挖成各种精美的款式。

本实用新型与现有技术相比有如下优点：

本实用新型采用在刨具支架座上设置有不同刃口的双刨刀片，刨皮非常干净，非常顺畅，可以刨出不同样式的食物丝条，而且在支架座上设有带孔的挖耳，更加方便使用者使用该挖耳挖去水果的一些凹位或腐烂的部位，非常方便实用。

附图说明

附图 1 为本实用新型结构示意图；

附图 2 为附图 1 中 A 部放大示意图。

具体实施方式

下面将结合说明书附图来对本实用新型作进一步描述：

如附图 1、附图 2 所示，一种多功能刨具，包括手柄 1 及连接手

柄 1 的支架座 2，所述的支架座 2 上设置有二个刨刀片 3、4， 二刨刀片（3、4）并列设在支架座的端部上。

二刨刀片 3、4 均呈条形状，其中间设有矩形的刨口部，矩形的刨口部其两侧边开设有不同的刃口，所述的刃口为波浪形刃口或锯齿状，其中刨刀片 3 刨口部的双侧刃口均呈波浪形，刨刀片 4 刨口部的双侧刃口呈锯齿形及波浪形。这样二刨刀片的不同刃口可在使用在互逆来回操作刨具是刨出不同样式的食物丝条、食物片块等，非常方便使用。

由于本实用新型设有二个不同的刨刀片，而且二个刨刀片其的刨口部刃口不相同，可以使本实用新型可以刨出不同样式的食物丝条，非常方便。当然上述的二个刨刀片刃口的形状还可以设置组合成其他样式以增加刨出食物样式的数量。

所述的支架座 2 单侧边设有带孔的挖耳 5 或者的支架座 2 二侧边均设有带孔的挖耳 5，这样以利于使用者左右使用该挖耳，可以通过该挖耳挖去水果的一些凹位或腐烂的部位，非常方便好用。当然还可以用双侧的挖耳在水果或食物上进行艺术雕刻、切挖成各种精美的款式。。

本实用新型采用在刨具支架座上设置有不同刃口的双刨刀片，刨皮非常干净，非常顺畅，可以刨出不同样式的食物丝条，而且在支架座上设有带孔的挖耳，更加方便使用者使用该挖耳挖去水果的一些凹位或腐烂的部位，非常方便实用。

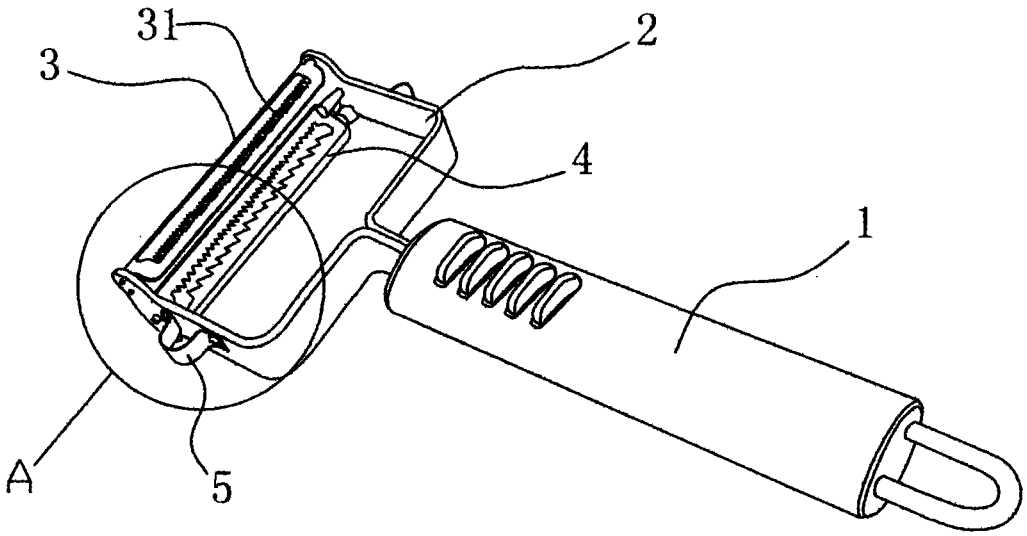

图 1

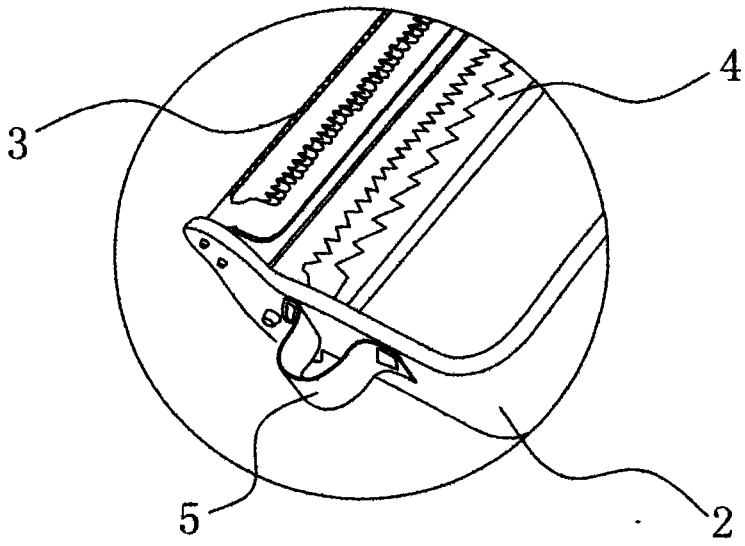

图 2