(19)中华人民共和国国家知识产权局

(12)实用新型专利

(10)授权公告号 CN 201914783 U
(45)授权公告日 2011.08.03

(21)申请号 201020601098.3

(22)申请日 2010.11.10

(73)专利权人 东莞宝熊渔具有限公司
地址 523000 广东省东莞市塘厦镇 128 工业区东莞宝熊渔具有限公司

(72)发明人 张良任

(74)专利代理机构 厦门市新华专利商标代理有限公司 35203
代理人 彭长久

(51)Int.Cl.
B65H 75/38(2006.01)
B65H 75/44(2006.01)

权利要求书 1 页 说明书 3 页 附图 4 页

(54)实用新型名称

钓鱼线盒

(57)摘要

本实用新型公开一种钓鱼线盒，包括有壳体和线辊，该线辊可转动地枢装于壳体中，该壳体中设置有相对壳体固定不动的拨条，对应于该线辊的端面上设置有数个凹槽，该数个凹槽绕线辊的旋转中心分布，该拨条的尾端对应抵触于凹槽中；藉此，通过配合利用拨条与凹槽的相互作用，使得线辊在不受外力拉动的作用下自动停止转动，从而使得线辊可根据实际需要放出渔线，有效避免受惯性不停旋转而放出多余的渔线，也因此杜绝大量渔线容易纠结一起现象的发生，为用户的外出垂钓提供了很大的便利性。

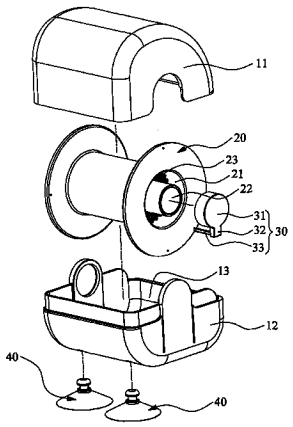

CN 201914783 U

1. 一种钓鱼线盒，包括有壳体和线辊，该线辊可转动地枢装于壳体中，其特征在于：该壳体中设置有相对壳体固定不动的拨条，对应于该线辊的端面上设置有数个凹槽，该数个凹槽绕线辊的旋转中心分布，该拨条的尾端对应抵触于凹槽中。

2. 根据权利要求 1 所述的钓鱼线盒，其特征在于：所述线辊与壳体之间设置有一相对该壳体固定不动的端盖，该拨条固定于该端盖上，该端盖的一端可拆装地固定于壳体上，该端盖的另一端与线辊枢套。

3. 根据权利要求 2 所述的钓鱼线盒，其特征在于：所述端盖包括有筒体和于该筒体侧向凸伸出的定位块，对应于壳体的内壁面上设置有容置凹槽和连通该容置凹腔的定位槽，该筒体和定位块对应嵌装于该容置凹腔和定位槽中。

4. 根据权利要求 3 所述的钓鱼线盒，其特征在于：所述线辊正对端盖的端面上设置有环形凹腔，该环形凹腔的内底面中心凸伸出有轴转部，该端盖嵌装于该环形凹腔中，该端盖的筒体套装于该轴转部外。

5. 根据权利要求 4 所述的钓鱼线盒，其特征在于：所述复数个凹槽呈辐射状设置于该环形凹腔的内底面上。

6. 根据权利要求 1 所述的钓鱼线盒，其特征在于：所述壳体外设置有便于与外部实现固定安装的吸盘。

钓鱼线盒

技术领域

[0001] 本实用新型涉及钓鱼和捕鱼用的辅助工具领域技术，尤其是指一种钓鱼线盒。

背景技术

[0002] 钓鱼线盒是钓鱼爱好者在垂钓时的一种必不可少的辅助工具，传统的钓鱼线盒包括有壳体和线辊，该线辊可转动地枢套于壳体中，渔线便是缠绕于线辊上，当需要渔线的时候钓鱼爱好者便可将渔线从壳体中拉出，由于渔线受拉力而使得线辊转动，从而实现线辊可不停地放出渔线。

[0003] 上述现有的钓鱼线盒结构，虽可提供给使用者暂时收纳渔线的功效，为使用者在垂钓过程中提供了方便，但是在实际使用时却发现其自身结构和使用性能上仍存在有诸多不足，造成现有的钓鱼线盒在实际应用上，未能达到最佳的使用效果和工作效能，现将其缺点归纳如下：现有的钓鱼线盒设计较为简陋，其线辊无必备的阻挡件以使线辊在拉线中断时停止转动，这就使得线辊在渔线没有受外力拉动的情况下随运动的惯性而继续转动放出渔线，若不手动将线辊停止转动，线辊便会一直旋转下去直至停止，致使放出大量多余的渔线，而且还会造成渔线容易纠结于一起，给使用者的使用添加了很大的麻烦。

实用新型内容

[0004] 有鉴于此，本实用新型针对现有技术存在之缺失，其主要目的是提供一种钓鱼线盒，其能有效解决现有之钓鱼线盒容易造成大量渔线放出而纠结一起的问题。

[0005] 为实现上述目的，本实用新型采用如下之技术方案：

[0006] 一种钓鱼线盒，包括有壳体和线辊，该线辊可转动地枢装于壳体中，该壳体中设置有相对壳体固定不动的拨条，对应于该线辊的端面上设置有数个凹槽，该数个凹槽绕线辊的旋转中心分布，该拨条的尾端对应抵触于凹槽中。

[0007] 作为一种优选方案，所述线辊与壳体之间设置有一相对该壳体固定不动的端盖，该拨条固定于该端盖上，该端盖的一端可拆装地固定于壳体上，该端盖的另一端与线辊枢套。

[0008] 作为一种优选方案，所述端盖包括有筒体和于该筒体侧向凸伸出的定位块，对应于壳体的内壁面上设置有容置凹槽和连通该容置凹腔的定位槽，该筒体和定位块对应嵌装于该容置凹腔和定位槽中。

[0009] 作为一种优选方案，所述线辊正对端盖的端面上设置有环形凹腔，该环形凹腔的内底面中心凸伸出有轴转部，该端盖嵌装于该环形凹腔中，该端盖的筒体套装于该轴转部外。

[0010] 作为一种优选方案，所述复数个凹槽呈辐射状设置于该环形凹腔的内底面上。

[0011] 作为一种优选方案，所述壳体外设置有便于与外部实现固定安装的吸盘。

[0012] 本实用新型与现有技术相比具有明显的优点和有益效果，具体而言，由上述技术方案可知：

[0013] 一、通过配合利用拨条与凹槽的相互作用，使得线辊在不受外力拉动的作用下自动停止转动，从而使得线辊可根据实际需要放出渔线，有效避免受惯性不停旋转而放出多余的渔线，也因此杜绝大量渔线容易纠结一起现象的发生，为用户的外出垂钓提供了很大的便利性。

[0014] 二、通过于线辊与壳体之间设置有端盖，利用端盖嵌装于线辊的环形凹腔中，以及利用该拨条固定于端盖上，使得本实用新型的结构简单而且紧凑，组装也很方便。

[0015] 为更清楚地阐述本实用新型的结构特征和功效，下面结合附图与具体实施例来对本实用新型进行详细说明：

附图说明

[0016] 图 1 是本实用新型之实施例的组装立体示图；

[0017] 图 2 是本实用新型之实施例的分解图；

[0018] 图 3 是图 2 的另一角度示图；

[0019] 图 4 是本实用新型之实施例的截面图。

[0020] 附图标识说明：

[0021] 10、壳体 11、上盖

[0022] 12、底壳 121、容置凹腔

[0023] 122、定位槽 13、容置腔

[0024] 20、线辊 21、环形凹腔

[0025] 22、轴转部 23、凹槽

[0026] 30、端盖 31、筒体

[0027] 32、定位块 33、拨条

[0028] 40、吸盘

具体实施方式：

[0029] 请参照图 1 至图 4 所示，其显示出了本实用新型之较佳实施例的具体结构，包括有壳体 10 和线辊 20。

[0030] 其中，该壳体 10 包括有上盖 11 和底壳 12，由该上盖 11 和底壳 12 围合形成一容置腔 13。

[0031] 该线辊 20 用于收放渔线，线辊 20 的两端可转动地枢装于该壳体 10 的容置腔 13 中，如图 3 和图 4 所示，该线辊 20 的右端面内凹形成有一环形凹腔 21，该环形凹腔 21 的内底面中心凸伸出有一轴转部 22，该轴转部 22 用于枢套于壳体 10 上，以及该环形凹腔 21 的内底面进一步内凹形成有复数个凹槽 23，该复数个凹槽 23 绕线辊 20 的旋转中心呈放射状分布。

[0032] 该线辊 20 之右端面和壳体 10 之间设置有一相对该壳体 10 固定不动的端盖 30，该端盖 30 嵌装于前述环形凹腔 21 中，该端盖 30 的一端可拆装地固定于壳体 10 上，端盖 30 的另一端与线辊 20 枢套。如图 4 所示，该端盖 30 包括有筒体 31 和定位块 32，该定位块 32 于该筒体 31 的侧向凸伸出，对应于该壳体 10 之底壳 12 的内壁面上设置有容置凹腔 121 和连通该容置凹腔 121 的定位槽 122，该筒体 31 的一端套装于前述轴转部 22 外，该筒体 31 的

另一端和定位块 32 对应嵌装于该容置凹腔 121 和定位槽 122 中，使得该线辊 20 相对该端盖 30 可转动，该端盖 30 相对该壳体 10 固定不可转动。以及，于该定位块 32 上延伸出有拨条 33，该拨条 33 与定位块 32 为一体成型结构，拨条 33 相对壳体 10 固定不动，且拨条 33 的尾端抵触于前述其中一凹槽 23 中，随着该线辊 20 绕其旋转中心旋转，该拨条 33 依次先后触碰各个凹槽 23，该拨条 33 用于减缓线辊 20 的旋转，缩短线辊 20 因受惯性继续转动的时间，以使线辊 20 不受外力拉动的情况下停止转动。

[0033] 另外，进一步包括有两吸盘 40，该吸盘 40 安装于壳体 10 的底部，该吸盘 40 便于壳体 10 与外部实现固定安装。

[0034] 详述本实施例的组装过程和工作原理如下：

[0035] 本实施例的组装很简单，如图 3 所示，首先将端盖 30 嵌入线辊 20 之右端面的环形凹腔 21 中，同时使筒体 31 套装于线辊 20 的轴转部 22 上，使拨条 33 抵触于对应的凹槽 23 中。接着，将线辊 20 的左端枢套于底壳 12 的内壁面上；将端盖 30 之筒体 31 和定位块 32 对应嵌装了底壳 12 的容置凹腔 121 和定位槽 122 中，以此通过该端盖 30 使得线辊 20 的右端枢套于底壳 12 的内壁面上。然后，将上盖 11 安装于底壳 12 上形成壳体 10，以此将线辊 20 罩住。最后，将两吸盘 40 固定于壳体 10 的底部。

[0036] 使用时，线辊 20 上缠有渔线，首先通过吸盘 40 将壳体 10 固定于光滑的平面上，然后便可将渔线拉出壳体 10 外，在拉动渔线的过程中，该线辊 20 不停地转动，如图 4 所示，由于拨条 33 抵触于凹槽 33，随着该线辊 20 的转动，该拨条 33 以此先后与各个凹槽 33 触碰而发出“嗒嗒”响声，当停止拉动渔线时，由于拨条 33 与凹槽 23 的配合阻挡，使得线辊 20 立刻停止转动而中止放线。

[0037] 本实用新型的设计重点在于：

[0038] 一、通过配合利用拨条与凹槽的相互作用，使得线辊在不受外力拉动的作用下自动停止转动，从而使得线辊可根据实际需要放出渔线，有效避免受惯性不停旋转而放出多余的渔线，也因此杜绝大量渔线容易纠结一起现象的发生，为用户的外出垂钓提供了很大的便利性。

[0039] 二、通过于线辊与壳体之间设置有端盖，利用端盖嵌装于线辊的环形凹腔中，以及利用该拨条固定于端盖上，使得本实用新型的结构简单而且紧凑，组装也很方便。

[0040] 以上所述，仅是本实用新型的较佳实施例而已，并非对本实用新型的技术范围作任何限制，故凡是依据本实用新型的技术实质对以上实施例所作的任何细微修改、等同变化与修饰，均仍属于本实用新型技术方案的范围内。

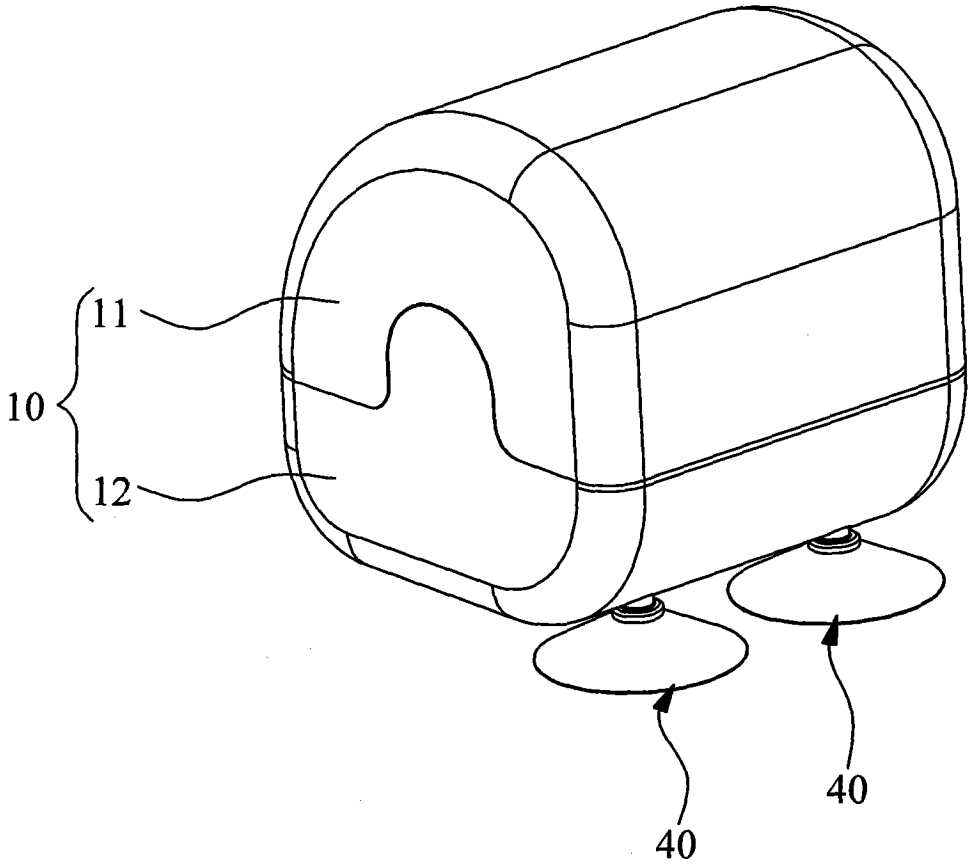

图 1

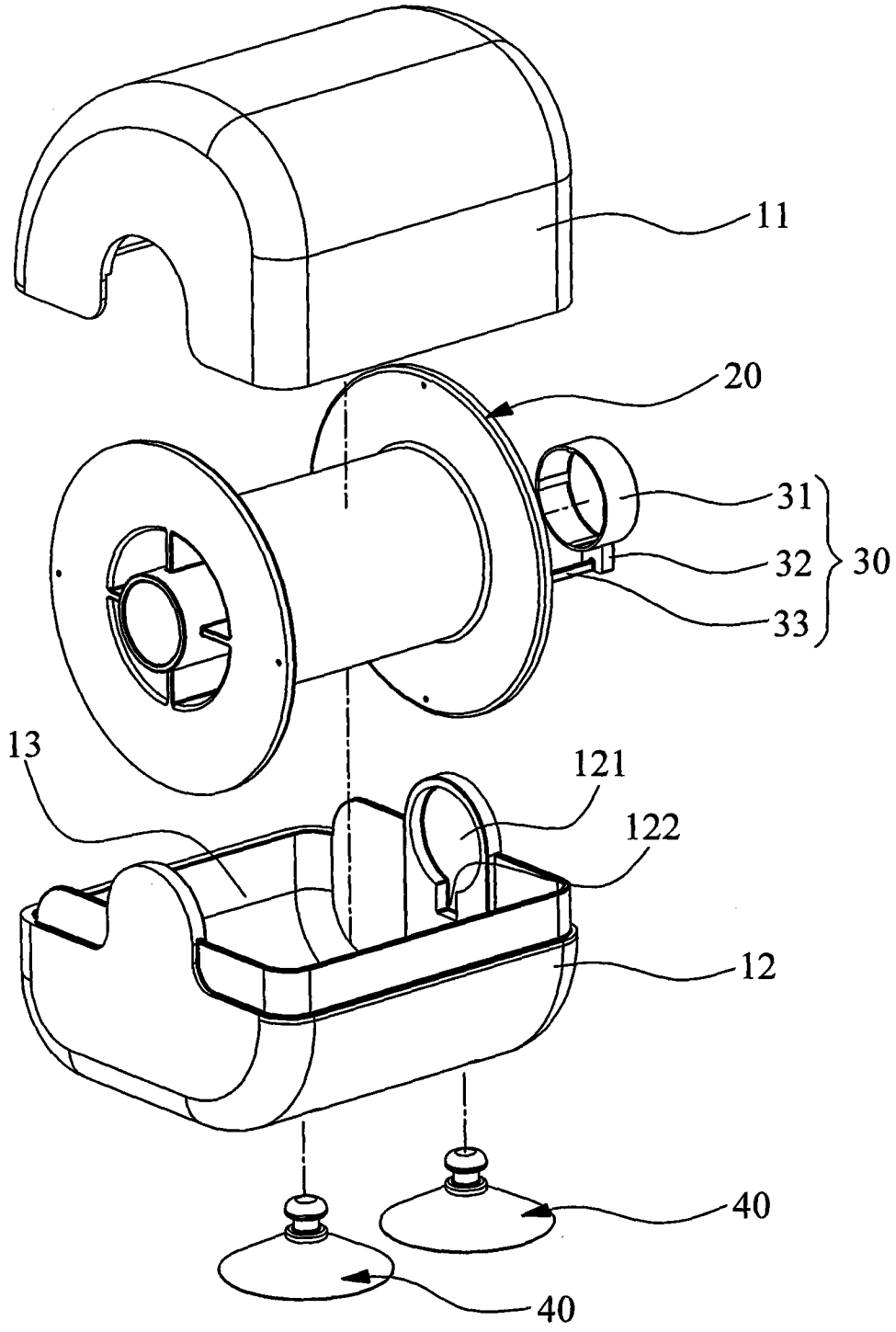

图 2

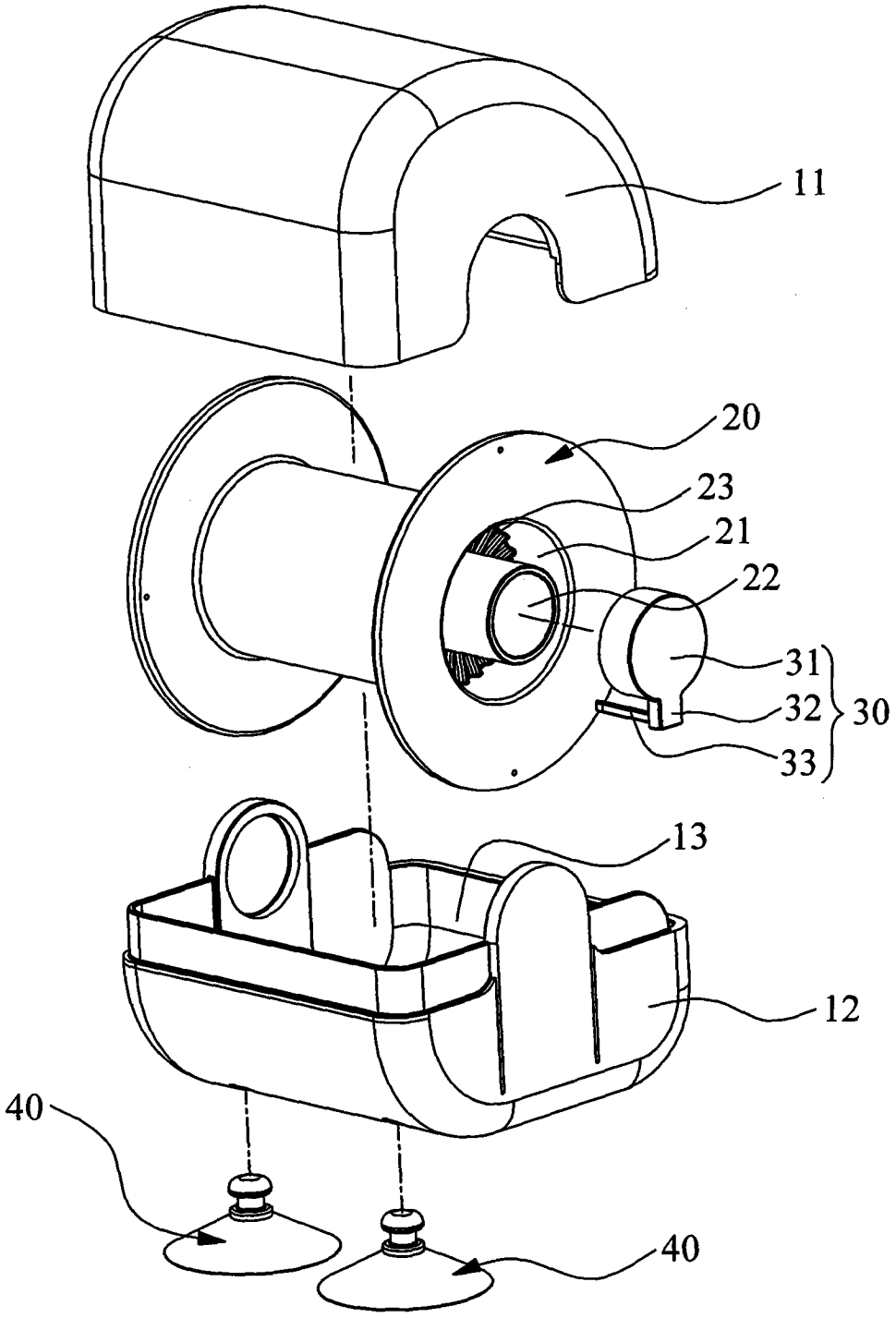

图 3

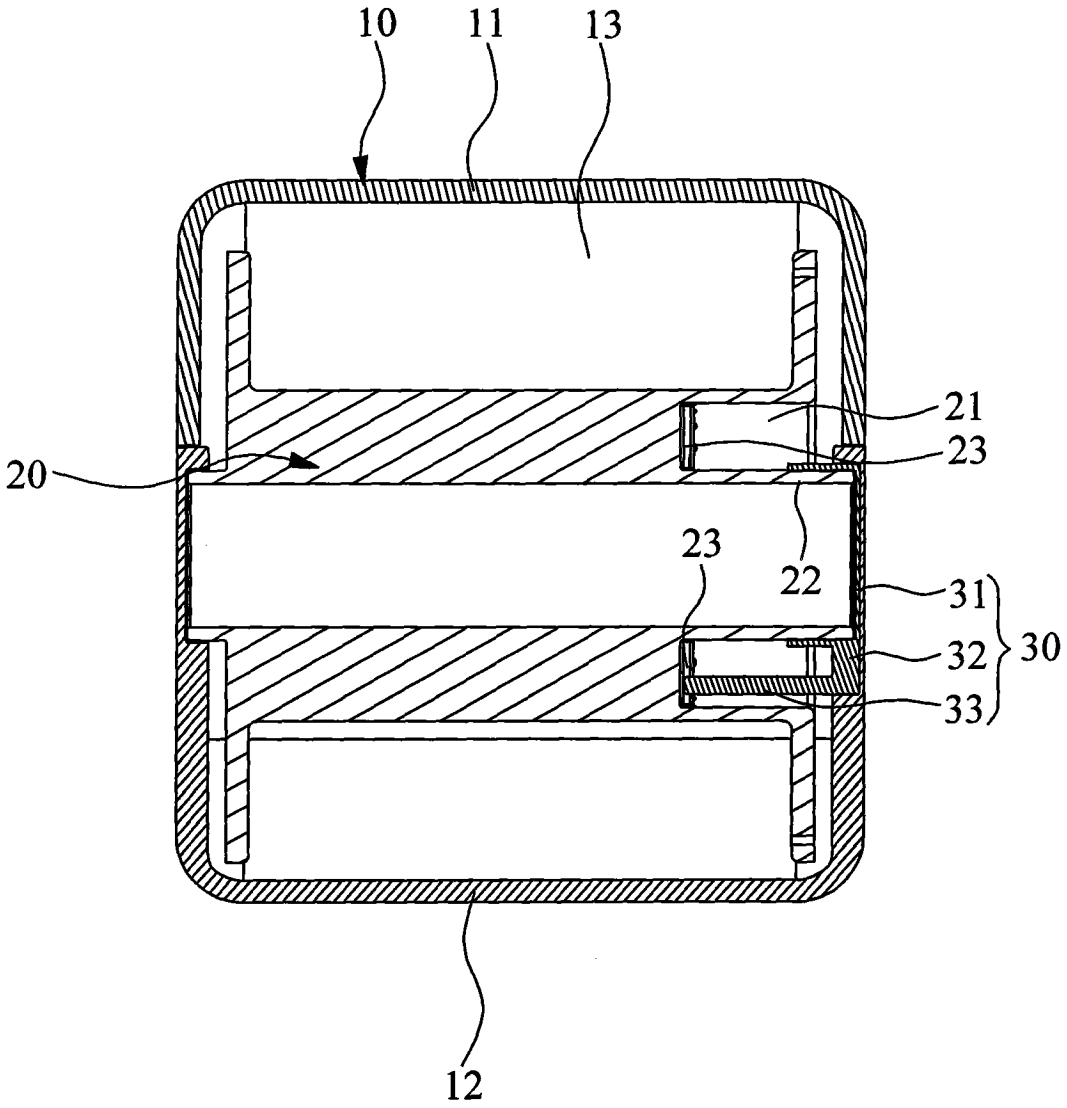

图 4