(19)中华人民共和国国家知识产权局

(12)实用新型专利

(10)授权公告号 CN 208802643 U
(45)授权公告日 2019.04.30

(21)申请号 201821331244.8

(22)申请日 2018.08.17

(73)专利权人 福建省贵峰消防科技有限公司
地址 362307 福建省泉州市南安市美林街道西美村竖旗187号

(72)发明人 黄辉鹏

(74)专利代理机构 泉州华昊知识产权代理事务所(普通合伙) 35240
代理人 林晓玲

(51)Int.Cl.
B65H 18/10(2006.01)
B65H 18/02(2006.01)

权利要求书1页 说明书3页 附图3页

(54)实用新型名称

一种消防水带用卷收装置

(57)摘要

本实用新型公开了一种消防水带用卷收装置,包括底板和卷收盘,所述卷收盘位于底板的上方,所述卷收盘的轴心处开设有插槽,所述卷收盘的顶部开设有凹槽,所述底板顶部的左侧固定连接有支板,所述底板的顶部开设有第一滑槽。本实用新型通过底板、卷收盘、插槽、凹槽、支板、第一滑槽、第一滑杆、第一滑块、第一竖板、第二竖板、第二滑槽、第二滑杆、第二滑块、弹簧、支撑板、竖杆、转动杆、挤压轮、通孔、电动伸缩杆、电机和连接杆的进行配合,实现了水带用卷收装置使用效果好的目的,在卷收过程中能对水带内的水进行清理,能在卷收后将水带卸下,能使水带卷收的紧凑,解决了水带用卷收装置使用效果不佳的问题。

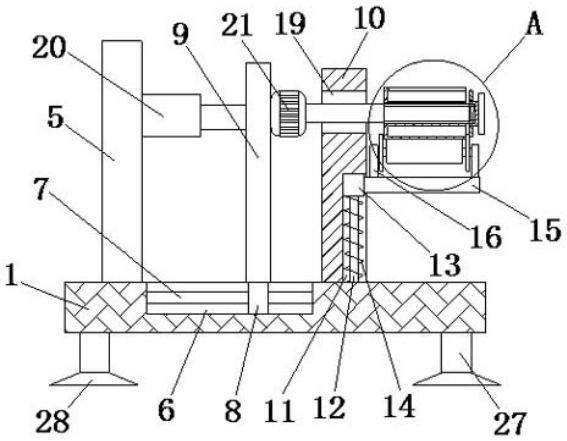

CN 208802643 U

1.一种消防水带用卷收装置，包括底板(1)和卷收盘(2)，其特征在于：所述卷收盘(2)位于底板(1)的上方，所述卷收盘(2)的轴心处开设有插槽(3)，所述卷收盘(2)的顶部开设有凹槽(4)，所述底板(1)顶部的左侧固定连接有支板(5)，所述底板(1)的顶部开设有第一滑槽(6)，所述第一滑槽(6)的内壁固定连接有第一滑杆(7)，所述第一滑杆(7)的表面套设有第一滑块(8)，所述第一滑块(8)的顶部固定连接有第一竖板(9)，所述底板(1)的顶部且位于第一滑槽(6)的右侧固定连接有第二竖板(10)，所述第二竖板(10)右侧的底部开设有第二滑槽(11)，所述第二滑槽(11)的内腔固定连接有第二滑杆(12)，所述第二滑杆(12)的表面套设有第二滑块(13)，所述第二滑块(13)的底部固定连接有弹簧(14)，所述弹簧(14)远离第二滑块(13)的一端与第二滑槽(11)内腔的底部固定连接，所述第二滑块(13)的右侧固定连接有支撑板(15)，所述支撑板(15)顶部的两侧均固定连接有竖杆(16)，所述竖杆(16)的表面固定连接有转动杆(17)，所述转动杆(17)的表面套设有挤压轮(18)，所述挤压轮(18)的表面与卷收盘(2)的表面接触，所述第二竖板(10)左侧的顶部开设有通孔(19)，所述支板(5)右侧的顶部固定连接有电动伸缩杆(20)，所述电动伸缩杆(20)的输出端与第一竖板(9)的左侧固定连接，所述第一竖板(9)右侧的顶部固定连接有电机(21)，所述电机(21)的输出端贯穿至通孔(19)的外部并固定连接有连接杆(22)，所述连接杆(22)的表面延伸至插槽(3)的内腔。

2.根据权利要求1所述的一种消防水带用卷收装置，其特征在于：所述转动杆(17)的表面套设有限位板(23)，所述挤压轮(18)位于限位板(23)之间。

3.根据权利要求1所述的一种消防水带用卷收装置，其特征在于：所述连接杆(22)的右侧固定连接有螺纹杆(24)，所述螺纹杆(24)的表面螺纹连接有螺纹管(25)。

4.根据权利要求3所述的一种消防水带用卷收装置，其特征在于：所述螺纹管(25)的右侧固定连接有手轮(26)，所述手轮(26)的表面设置有防滑纹。

5.根据权利要求1所述的一种消防水带用卷收装置，其特征在于：所述底板(1)底部的两侧均固定连接有支腿(27)，所述支腿(27)的底部固定连接有橡胶垫(28)。

一种消防水带用卷收装置

技术领域

[0001] 本实用新型涉及卷收装置技术领域，具体为一种消防水带用卷收装置。

背景技术

[0002] 消防水带是是为了在火灾现场进行火灾救援所使用的一种工具，消防水带在使用过后过程中存在下列问题，消防水带在使用后内部通常还残留有水，影响消防水带的卷收、存储和再次使用，水带卷收装置就是用来卷收水带的一种装置，但传统的水带卷收装置大多使用效果不好，在卷收过程中不能对水带内的水进行清理，不能在卷收后将水带卸下，不能使水带卷收的紧凑，由于以上存在的问题，我们推出了一种消防水带用卷收装置。

实用新型内容

[0003] 本实用新型的目的在于提供一种消防水带用卷收装置，具备使用效果好的优点，解决了水带用卷收装置使用效果不佳的问题。

[0004] 为实现上述目的，本实用新型提供如下技术方案：一种消防水带用卷收装置，包括底板和卷收盘，所述卷收盘位于底板的上方，所述卷收盘的轴心处开设有插槽，所述卷收盘的顶部开设有凹槽，所述底板顶部的左侧固定连接有支板，所述底板的顶部开设有第一滑槽，所述第一滑槽的内壁固定连接有第一滑杆，所述第一滑杆的表面套设有第一滑块，所述第一滑块的顶部固定连接有第一竖板，所述底板的顶部且位于第一滑槽的右侧固定连接有第二竖板，所述第二竖板右侧的底部开设有第二滑槽，所述第二滑槽的内腔固定连接有第二滑杆，所述第二滑杆的表面套设有第二滑块，所述第二滑块的底部固定连接有弹簧，所述弹簧远离第二滑块的一端与第二滑槽内腔的底部固定连接，所述第二滑块的右侧固定连接有支撑板，所述支撑板顶部的两侧均固定连接有竖杆，所述竖杆的表面固定连接有转动杆，所述转动杆的表面套设有挤压轮，所述挤压轮的表面与卷收盘的表面接触，所述第二竖板左侧的顶部开设有通孔，所述支板右侧的顶部固定连接有电动伸缩杆，所述电动伸缩杆的输出端与第一竖板的左侧固定连接，所述第一竖板右侧的顶部固定连接有电机，所述电机的输出端贯穿至通孔的外部并固定连接有连接杆，所述连接杆的表面延伸至插槽的内腔。

[0005] 优选的，所述转动杆的表面套设有限位板，所述挤压轮位于限位板之间。

[0006] 优选的，所述连接杆的右侧固定连接有螺纹杆，所述螺纹杆的表面螺纹连接有螺纹管。

[0007] 优选的，所述螺纹管的右侧固定连接有手轮，所述手轮的表面设置有防滑纹。

[0008] 优选的，所述底板底部的两侧均固定连接有支腿，所述支腿的底部固定连接有橡胶垫。

[0009] 与现有技术相比，本实用新型的有益效果如下：

[0010] 1、本实用新型通过底板、卷收盘、插槽、凹槽、支板、第一滑槽、第一滑杆、第一滑块、第一竖板、第二竖板、第二滑槽、第二滑杆、第二滑块、弹簧、支撑板、竖杆、转动杆、挤压轮、通孔、电动伸缩杆、电机和连接杆的进行配合，实现了水带用卷收装置使用效果好的目

的，在卷收过程中能对水带内的水进行清理，能在卷收后将水带卸下，能使水带卷收的紧凑，解决了水带用卷收装置使用效果不佳的问题。

[0011] 2、本实用新型通过设置凹槽，用于固定水带，通过设置插槽和连接杆，用于对卷收盘进行固定，通过设置挤压轮，既用于将水带内残留的水挤出，也用于提高水带的卷收效果，通过设置电动伸缩杆，用于带动连接杆左右移动，通过设置电机，用于带动卷收盘转动，通过设置限位板，用于提高卷收效果，通过设置螺纹管，用于防止卷收盘在卷收过程中脱离连接杆，通过设置手轮，方便使用者调节螺纹管，通过设置橡胶垫，用于增大摩擦力和减小震动。

附图说明

[0012] 图1为本实用新型结构示意图；

[0013] 图2为本实用新型卷收盘右视示意图；

[0014] 图3为本实用新型图1中A的局部结构放大示意图。

[0015] 图中：1底板、2卷收盘、3插槽、4凹槽、5支板、6第一滑槽、7第一滑杆、8第一滑块、9第一竖板、10第二竖板、11第二滑槽、12第二滑杆、13第二滑块、14弹簧、15支撑板、16竖杆、17转动杆、18挤压轮、19通孔、20电动伸缩杆、21电机、22连接杆、23 限位板、24螺纹杆、25螺纹管、26手轮、27支腿、28橡胶垫。

具体实施方式

[0016] 下面将结合本实用新型实施例中的附图，对本实用新型实施例中的技术方案进行清楚、完整地描述，显然，所描述的实施例仅仅是本实用新型一部分实施例，而不是全部的实施例。基于本实用新型中的实施例，本领域普通技术人员在没有做出创造性劳动前提下所获得的所有其他实施例，都属于本实用新型保护的范围。

[0017] 请参阅图1-3，一种消防水带用卷收装置，包括底板1和卷收盘 2，卷收盘2位于底板1的上方，卷收盘2的轴心处开设有插槽3，卷收盘2的顶部开设有凹槽4，通过设置凹槽4，用于固定水带，底板1底部的两侧均固定连接有支腿27，支腿27的底部固定连接有橡胶垫28，通过设置橡胶垫28，用于增大摩擦力和减小震动，底板1 顶部的左侧固定连接有支板5，底板1的顶部开设有第一滑槽6，第一滑槽6的内壁固定连接有第一滑杆7，第一滑杆7的表面套设有第一滑块8，第一滑块8的顶部固定连接有第一竖板9，底板1的顶部且位于第一滑槽6的右侧固定连接有第二竖板10，第二竖板10右侧的底部开设有第二滑槽11，第二滑槽11的内腔固定连接有第二滑杆 12，第二滑杆12的表面套设有第二滑块13，第二滑块13的底部固定连接有弹簧14，弹簧14远离第二滑块13的一端与第二滑槽11内腔的底部固定连接，第二滑块13的右侧固定连接有支撑板15，支撑板15顶部的两侧均固定连接有竖杆16，竖杆16的表面固定连接有转动杆17，转动杆17的表面套设有限位板23，挤压轮18位于限位板23之间，通过设置限位板23，用于提高卷收效果，转动杆17的表面套设有挤压轮18，通过设置挤压轮18，既用于将水带内残留的水挤出，也用于提高水带的卷收效果，挤压轮18的表面与卷收盘2 的表面接触，第二竖板10左侧的顶部开设有通孔19，支板5右侧的顶部固定连接有电动伸缩杆20，通过设置电动伸缩杆20，用于带动连接杆22左右移动，电动伸缩杆20的输出端与第一竖板9的左侧固定连接，第一竖板9右侧的顶部固定连接有电机21，通过设置电机 21，用

于带动卷收盘2转动，电机21的输出端贯穿至通孔19的外部并固定连接有连接杆22，通过设置插槽3和连接杆22，用于对卷收盘2进行固定，连接杆22的右侧固定连接有螺纹杆24，螺纹杆24 的表面螺纹连接有螺纹管25，通过设置螺纹管25，用于防止卷收盘 2在卷收过程中脱离连接杆22，螺纹管25的右侧固定连接有手轮26，手轮26的表面设置有防滑纹，通过设置手轮26，方便使用者调节螺纹管25，连接杆22的表面延伸至插槽3的内腔，通过底板1、卷收盘2、插槽3、凹槽4、支板5、第一滑槽6、第一滑杆7、第一滑块 8、第一竖板9、第二竖板10、第二滑槽11、第二滑杆12、第二滑块 13、弹簧14、支撑板15、竖杆16、转动杆17、挤压轮18、通孔19、电动伸缩杆20、电机21和连接杆22的进行配合，实现了水带用卷收装置使用效果好的目的，在卷收过程中能对水带内的水进行清理，能在卷收后将水带卸下，能使水带卷收的紧凑，解决了水带用卷收装置使用效果不佳的问题。

[0018] 使用时，通过电机21的输出端驱动连接杆22转动，通过连接杆 22转动带动卷收盘2转动，通过卷收盘2转动带动挤压轮18转动，实现对水带的卷收，通过使用者转动手轮26，手轮26转动使螺纹管25和螺纹杆24分离，通过电动伸缩杆20的输出端驱动第一竖板9 向左移动，通过第一竖板9带动电机21向左移动，通过电机21向左移动带动卷收盘2向左移动，通过第二竖板10使卷收盘2与连接杆分离，实现将卷收后的水带卸下。

[0019] 综上所述：该消防水带用卷收装置，通过底板1、卷收盘2、插槽3、凹槽4、支板5、第一滑槽6、第一滑杆7、第一滑块8、第一竖板9、第二竖板10、第二滑槽11、第二滑杆12、第二滑块13、弹簧14、支撑板15、竖杆16、转动杆17、挤压轮18、通孔19、电动伸缩杆20、电机21和连接杆22的配合，解决了水带用卷收装置使用效果不佳的问题。

[0020] 尽管已经示出和描述了本实用新型的实施例，对于本领域的普通技术人员而言，可以理解在不脱离本实用新型的原理和精神的情况下可以对这些实施例进行多种变化、修改、替换和变型，本实用新型的范围由所附权利要求及其等同物限定。

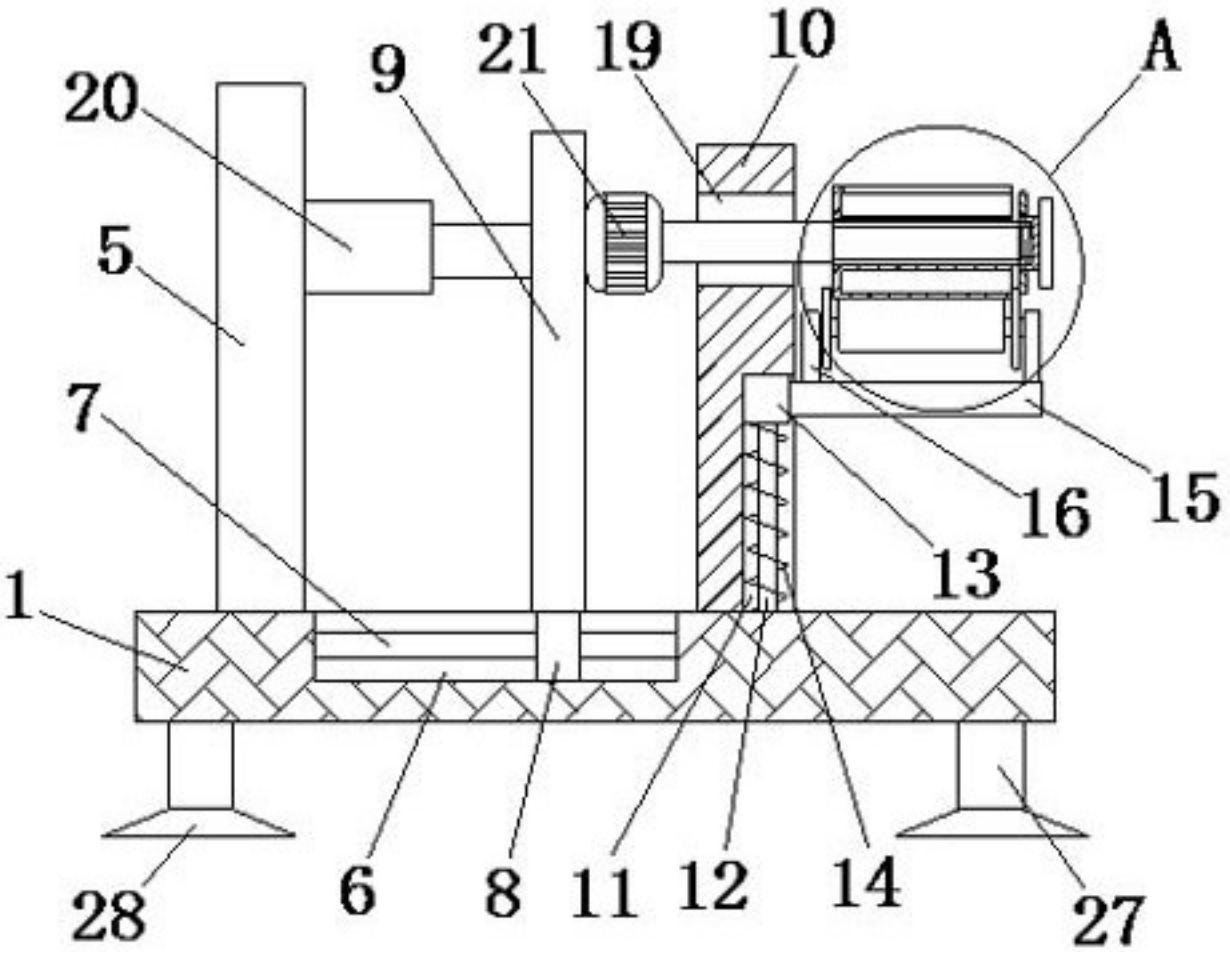

图1

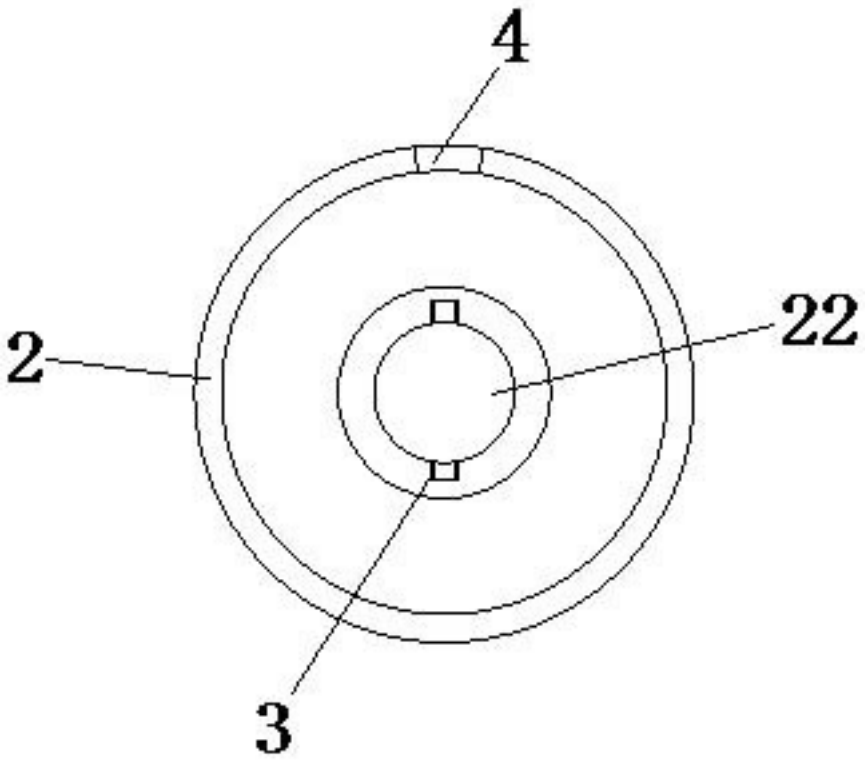

图2

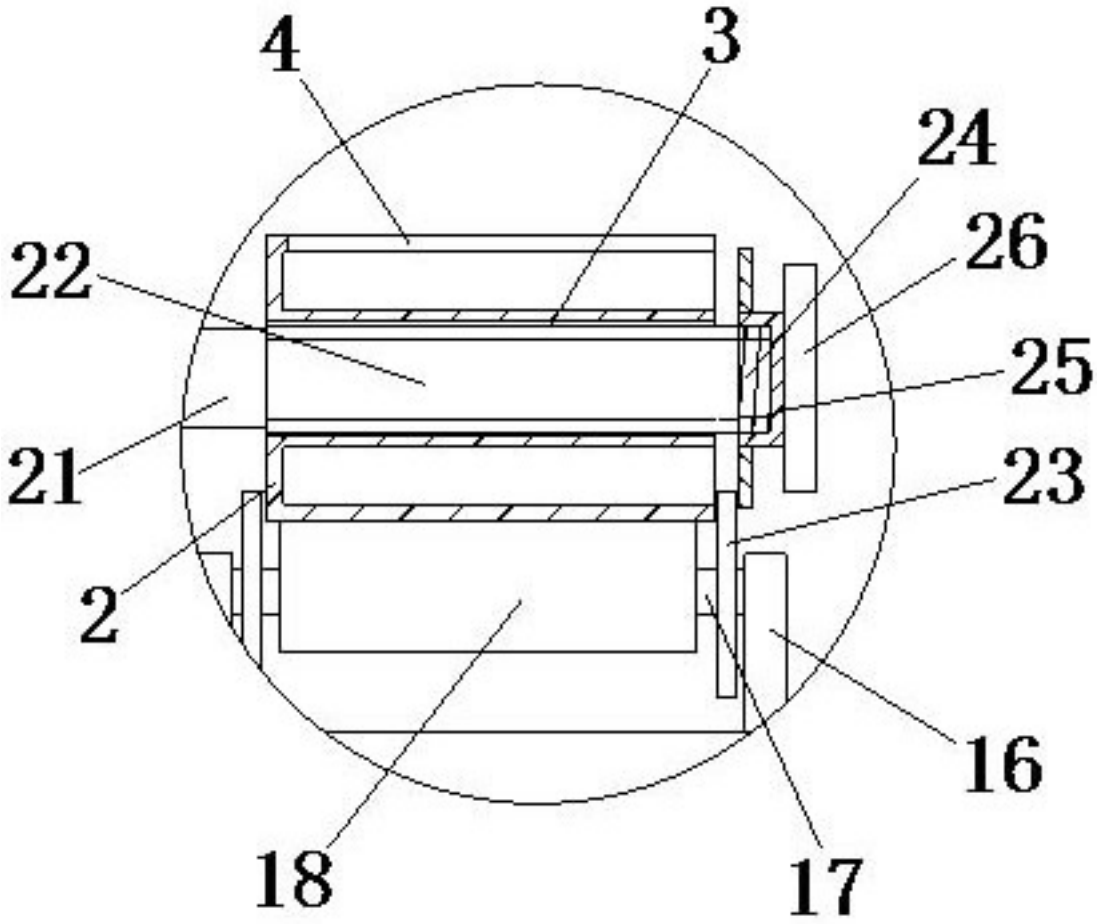

图3