(19)中华人民共和国国家知识产权局

(12)实用新型专利

(10)授权公告号 CN 202452359 U
(45)授权公告日 2012.09.26

(21)申请号 201120562163.0

(22)申请日 2011.12.29

(73)专利权人 蔡敏华
地址 528500 广东省佛山市高明区荷城街道富湾镇石洲村上村 130 号

(72)发明人 蔡敏华

(51)Int.Cl.
F21S 9/03(2006.01)
F21V 3/04(2006.01)
F21V 23/04(2006.01)
F21Y 101/02(2006.01)

权利要求书 1 页 说明书 2 页 附图 1 页

(54)实用新型名称

一种太阳能灯

(57)摘要

本实用新型公开一种太阳能灯，其特征在于，包括由灯罩、光源、蓄电池、太阳能控制芯片、电路板和支杆组成，所述蓄电池设置于灯罩底部并与太阳能控制芯片紧邻相接，所述电路板设置于支杆端部并与光源相连接，电路板通过支杆与太阳能控制芯片电连接。本实用新型可将太阳能灯进行充电，从而方便了太阳能灯的充电，操作简单易行，并且保证了太阳能灯整体设计的美观度，另外，由于采用了太阳能及 USB 充电，其充电方式环保节能，该太阳能蜡烛是一种绿色节能环保产品。

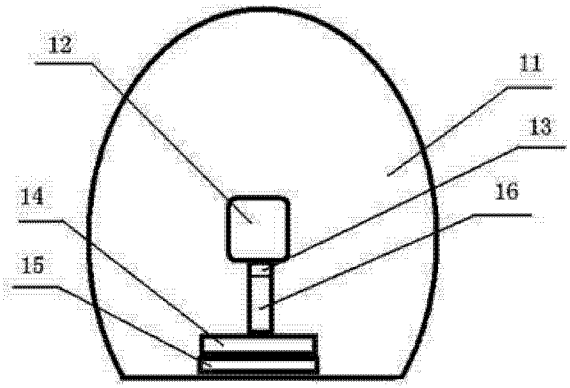

CN 202452359 U

1. 一种太阳能灯，其特征在于，包括由灯罩、光源、蓄电池、太阳能控制芯片、电路板和支杆组成，所述蓄电池设置于灯罩底部并与太阳能控制芯片紧邻相接，所述电路板设置于支杆端部并与光源相连接，电路板通过支杆与太阳能控制芯片电连接。

2. 如权利要求 1 所述的太阳能灯，其特征在于，所述光源为 LED 灯。

3. 如权利要求 1 所述的太阳能灯，其特征在于，所述灯罩采用透明材质，且所述灯罩内部表面采用磨砂处理。

4. 如权利要求 1 所述的太阳能灯，其特征在于，所述灯罩体采用亚克力、水晶或玻璃材质。

5. 如权利要求 1 所述的太阳能灯，其特征在于，所述电路板上还设置有 USB 充电模块。

6. 如权利要求 1 所述的太阳能灯，其特征在于，所述电路板上还设置有开关，所述开关同时还设置于所述灯罩底部。

一种太阳能灯

技术领域

[0001] 本实用新型涉及一种太阳能灯。

背景技术

[0002] 目前，太阳能蜡烛作为一种新型太阳能电子设备，其在具有蜡烛效果满足审美需要的同时，又利用了太阳能这种清洁高效的自然资源。传统的太阳能蜡烛将电池板设计在产品项部，不利于产品整体的美观布局，而且多采用渐变色或闪烁发光的模式，发光形式较单一，在充电时需将蜡烛头从罩体内取出以接触太阳光后才能正常充电，使用起来比较麻烦。

发明内容

[0003] 本实用新型解决其技术问题所采取的技术方案是：一种太阳能灯，其特征在于，包括由灯罩、光源、蓄电池、太阳能控制芯片、电路板和支杆组成，所述蓄电池设置于灯罩底部并与太阳能控制芯片紧邻相接，所述电路板设置于支杆端部并与光源相连接，电路板通过支杆与太阳能控制芯片电连接。

[0004] 本实用新型的目的在于提供 一种太阳能灯，包括由灯罩、光源、蓄电池、太阳能控制芯片、电路板和支杆组成，所述蓄电池设置于灯罩底部并与太阳能控制芯片紧邻相接，所述电路板设置于支杆端部并与光源相连接，电路板通过支杆与太阳能控制芯片电连接。

[0005] 所述光源为 LED 灯。

[0006] 所述灯罩采用透明材质，且所述灯罩内部表面采用磨砂处理。

[0007] 所述灯罩体采用亚克力、水晶或玻璃材质。

[0008] 所述电路板上还设置有 USB 充电模块。

[0009] 所述电路板上还设置有开关，所述开关同时还设置于所述灯罩底部。

[0010] 本实用新型的有益效果是可将太阳能灯进行充电，从而方便了太阳能灯的充电，操作简单易行，并且保证了太阳能灯整体设计的美观度，另外，由于采用了太阳能及 USB 充电，其充电方式环保节能，该太阳能蜡烛是一种绿色节能环保产品。

附图说明

[0011] 图 1 为本实用新型所提供太阳能灯的结构示意图；

[0012] 图中 11- 灯罩、12- 光源、13- 电路板、14- 太阳能控制芯片、15- 蓄电池、16- 支杆。

具体实施方式

[0013] 下面结合附图对本实用新型所提供的一种太阳能灯进行一步说明：

[0014] 如图 1 所示，一种太阳能灯，包括由灯罩 11、光源 12、蓄电池 15、太阳能控制芯片 14、电路板 13 和支杆 16 组成，所述蓄电池 15 设置于灯罩 11 底部并与太阳能控制芯片 14 紧邻相接，所述电路板 13 设置于支杆 16 端部并与光源 12 相连接，电路板 13 通过支杆 16 与

太阳能控制芯片 14 电连接。

[0015] 所述光源 12 为 LED 灯。

[0016] 所述灯罩 11 采用透明材质，且所述灯罩内部表面采用磨砂处理。

[0017] 所述灯罩 11 体采用亚克力、水晶或玻璃材质。

[0018] 所述电路板上还设置有 USB 充电模块。

[0019] 所述电路板 13 上还设置有开关，所述开关同时还设置于所述灯罩底部。

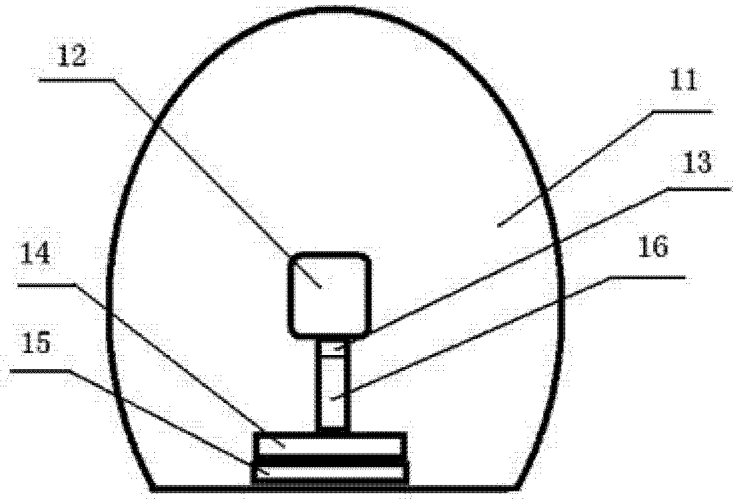

图 1