(19)中华人民共和国国家知识产权局

(12)实用新型专利

(10)授权公告号 CN 203718596 U
(45)授权公告日 2014.07.16

(21)申请号 201420075996.8

(22)申请日 2014.02.24

(73)专利权人 李丽京
地址 342400 江西省赣州市兴国县潋江镇普惠路4号

(72)发明人 李丽京

(74)专利代理机构 广东中亿律师事务所 44277
代理人 杜海江

(51)Int.Cl.
F21S 8/10(2006.01)
F21V 29/00(2006.01)
F21V 5/00(2006.01)
F21W 101/02(2006.01)
F21Y 101/02(2006.01)

权利要求书1页 说明书2页 附图2页

(54)实用新型名称

一种LED车辆灯

(57)摘要

本实用新型公开了一种LED车辆灯，包括灯壳，灯壳的前端安装有透光玻璃，后端安装有后盖，后盖上设置有尾管，后盖和尾管一体压铸成型，安装方便，生产成本低，散热效果好，聚光板上设置有与LED灯珠对应的锥形聚光杯，聚光效果好，可广泛用于车辆等照明。

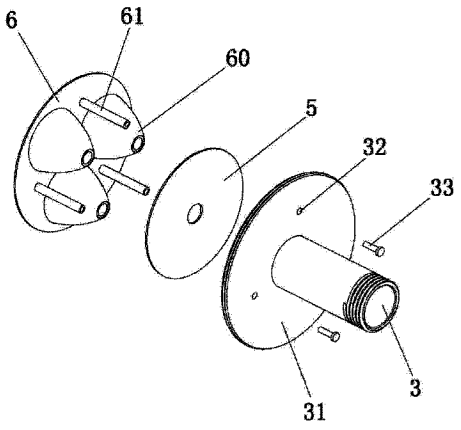

CN 203718596 U

1. 一种 LED 车辆灯，包括灯壳（1），所述灯壳（1）的前端安装有透光玻璃（4），其特征在于所述灯壳（1）的后端安装有后盖（31），所述后盖（31）上设置有尾管（3），所述后盖（31）和尾管（3）一体压铸成型，所述后盖（31）的内侧安装有 LED 灯板（5），所述 LED 灯板（5）上焊接有 LED 灯珠（50）。

2. 根据权利要求 1 所述的 LED 车辆灯，其特征在于所述灯壳（1）的后端内侧壁设置有内螺纹（10），所述后盖（31）的侧壁设置有外螺纹（34），所述后盖（31）与所述灯壳（1）螺纹连接。

3. 根据权利要求 1 所述的 LED 车辆灯，其特征在于所述尾管（3）上安装有一散热器（2）。

4. 根据权利要求 1 所述的 LED 车辆灯，其特征在于所述后盖（31）上安装有一聚光板（6），所述聚光板（6）上设置有与所述 LED 灯珠（50）对应的锥形聚光杯（60）。

5. 根据权利要求 4 所述的 LED 车辆灯，其特征在于所述聚光板（6）上设置有螺柱（61），所述后盖（31）设置有与所述螺柱（61）对应的连接孔（32），所述聚光板（6）通过螺丝（33）固定在所述后盖（31）上。

一种 LED 车辆灯

技术领域

[0001] 本实用新型涉及一种照明灯，特别是一种车灯。

背景技术

[0002] 现有的 LED 车辆灯包括灯壳，灯壳的后端通过螺纹安装有后盖，后盖通过螺纹安装有尾管，后盖和尾管是两个独立的零件，这种结构的 LED 车辆灯组装较为麻烦，特别是，后盖与尾管通过螺纹连接，连接不够紧密，导热效果较差，导致 LED 车辆灯的散热效果不理想。

[0003] 另外，目前的 LED 车辆灯通过透镜聚光，聚光效果不理想。

实用新型内容

[0004] 为了克服现有技术的不足，本实用新型提供一种组装简单、散热效果和聚光效果理想的 LED 车辆灯。

[0005] 本实用新型解决其技术问题所采用的技术方案是 ：

[0006] 一种 LED 车辆灯，包括灯壳，所述灯壳的前端安装有透光玻璃，后端安装有后盖，所述后盖上设置有尾管，所述后盖和尾管一体压铸成型，所述后盖的内侧安装有 LED 灯板，所述 LED 灯板上焊接有 LED 灯珠。

[0007] 所述灯壳的后端内侧壁设置有内螺纹，所述后盖的侧壁设置有外螺纹，所述后盖与所述灯壳螺纹连接。

[0008] 所述尾管上安装有一散热器。

[0009] 所述后盖上安装有一聚光板，所述聚光板上设置有与所述 LED 灯珠对应的锥形聚光杯。

[0010] 所述聚光板上设置有螺柱，所述后盖设置有与所述螺柱对应的连接孔，所述聚光板通过螺丝固定在所述后盖上。

[0011] 本实用新型的有益效果是 ：本实用新型的后盖和尾管一体压铸成型，安装方便，生产成本低，散热效果好，聚光板上设置有与 LED 灯珠对应的锥形聚光杯，聚光效果好，可广泛用于车辆等照明。

附图说明

[0012] 下面结合附图和实施例对本实用新型进一步说明。

[0013] 图 1 是本实用新型的结构示意图 ；

[0014] 图 2 是本实用新型的结构分解示意图 ；

[0015] 图 3 是本实用新型的局部结构分解示意图。

具体实施方式

[0016] 参照图 1 至图 3，一种 LED 车辆灯，包括灯壳 1，灯壳 1 为两端开口的圆筒状，所述

灯壳 1 的前端安装有透光玻璃 4，后端安装有后盖 31，所述后盖 31 上设置有尾管 3，所述后盖 31 和尾管 3 一体压铸成型，所述后盖 31 的内侧安装有 LED 灯板 5，所述 LED 灯板 5 上焊接有 LED 灯珠 50，LED 灯板 5 和后盖 31 之间有绝缘导热胶，实现绝缘和导热作用，后盖和尾管一体压铸成型，安装方便，生产成本低，散热效果好。

[0017] 所述灯壳 1 的后端内侧壁设置有内螺纹 10，所述后盖 31 的侧壁设置有外螺纹 34，所述后盖 31 与所述灯壳 1 螺纹连接，组装方便、简单。

[0018] 所述尾管 3 上安装有一散热器 2，散热器 2 有两种安装方式，第一种是在尾管 3 和散热器的连接孔 20 侧壁均设置螺纹，二者通过螺纹连接，第二种是尾管 3 和散热器的连接孔 20 侧壁光滑，尾管 3 的外径和散热器的连接孔直径相当，将散热器通过压力方式安装到尾管上，使散热器和尾管形成过盈配合。散热器能将 LED 灯板工作中产生的热量及时散发掉，延长灯具的使用寿命。

[0019] 所述后盖 31 上安装有一聚光板 6，所述聚光板 6 上设置有与所述 LED 灯珠 50 对应的锥形聚光杯 60，LED 灯珠发出的光线经过锥形聚光杯反射出，达到理想的聚光效果。

[0020] 所述聚光板 6 上设置有螺柱 61，所述后盖 31 设置有与所述螺柱 61 对应的连接孔 32，所述聚光板 6 通过穿过连接孔 32 旋紧在所述螺柱 61 上的螺丝 33 固定在所述后盖 31 上，组装后，LED 灯板被锥形聚光杯的尾部紧紧压在后盖 31 上，组装简单、方便。

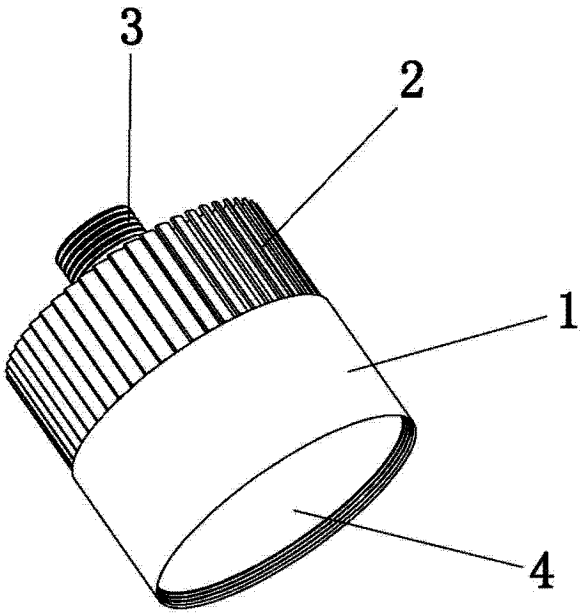

图 1

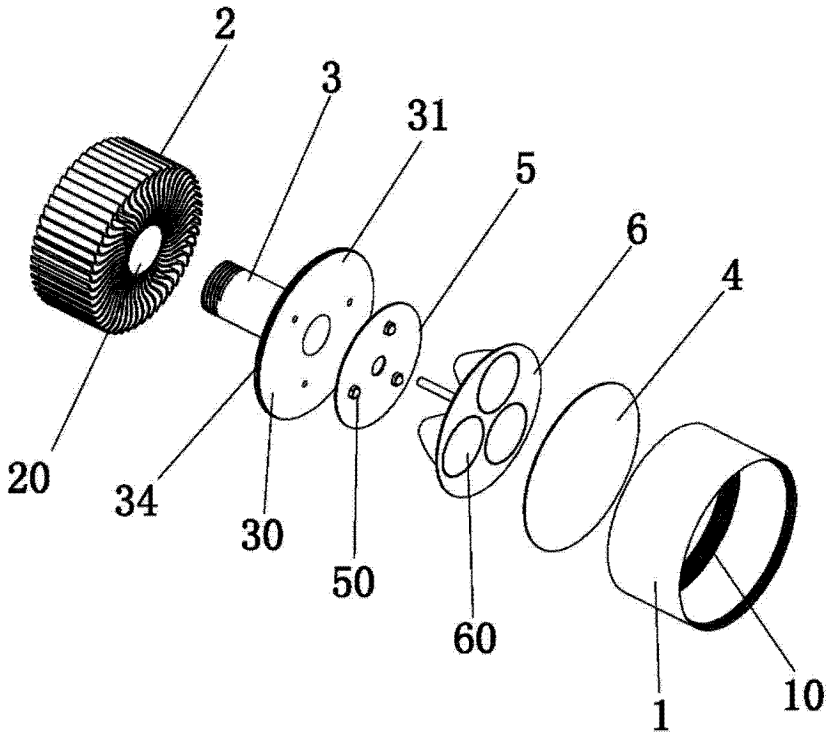

图 2

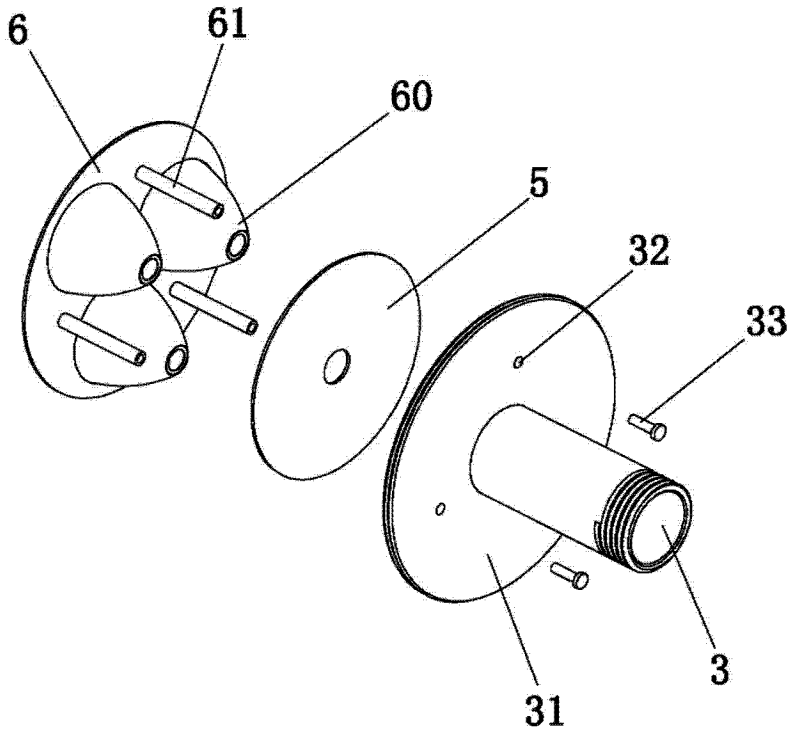

图 3