(19)中华人民共和国国家知识产权局

(12)实用新型专利

(10)授权公告号 CN 211177614 U
(45)授权公告日 2020.08.04

(21)申请号 201922023477.2

(22)申请日 2019.11.21

(73)专利权人 马金涛
地址 464400 河南省信阳市淮滨县赵集镇廖庄村简庄

(72)发明人 马金涛

(74)专利代理机构 东莞市神州众达专利商标事务所(普通合伙) 44251
代理人 刘汉民

(51)Int.Cl.
F25D 31/00(2006.01)

权利要求书1页 说明书3页 附图2页

(54)实用新型名称

一种冷暖冰酒器

(57)摘要

本实用新型公开了一种冷暖冰酒器，包括桶内装有冰块或者热水的隔温桶、设于隔温桶内的冷却管以及设于隔温桶侧壁的饮酒阀，冷却管呈螺旋管状盘绕于桶内壁，隔温桶的上方设有一用于存酒的储酒台，储酒台嵌于隔温桶上方的内壁上，储酒台为开口方向的凹槽，凹槽内设有与冷却管相通的进酒口，储酒台的外壁与隔温桶的内壁形成用于投放冰块或者热水的缺口。提供了一种投放冰块或者热水更为简便，储酒更为方便的冷暖冰酒器。

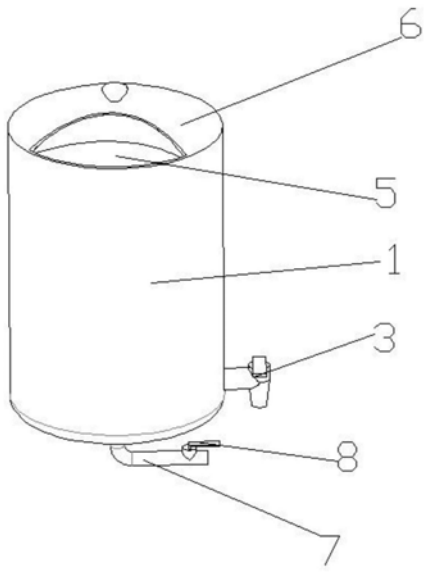

CN 211177614 U

1.一种冷暖冰酒器,包括桶内装有冰块或热水的隔温桶、设于隔温桶内的冷却管以及设于隔温桶侧壁的饮酒阀,所述冷却管呈螺旋状盘绕于隔温桶内壁,其特征在于:

所述隔温桶的上方设有一用于存酒的储酒台,所述储酒台嵌于隔温桶上方的内壁上,所述储酒台为开口方向的凹槽,所述凹槽内设有与所述冷却管相通的进酒口,所述储酒台的外壁与隔温桶的内壁形成用于投放冰块或热水的缺口。

2.根据权利要求1所述的一种冷暖冰酒器,其特征在于:所述储酒台的上方还设有盖子,所述盖子与储酒台的内壁相贴合,形成封闭空间。

3.根据权利要求2所述的一种冷暖冰酒器,其特征在于:所述隔温桶的桶底设有排水管,所述排水管的端部设有用于排放隔温桶内冰水或者热水的阀口。

4.根据权利要求3所述的一种冷暖冰酒器,其特征在于:所述隔温桶外设有一隔热层,所述隔热层包裹于隔温桶外部。

5.根据权利要求4所述的一种冷暖冰酒器,其特征在于:所述隔热层采用泡沫材料或者石棉材料制备。

6.根据权利要求1所述的一种冷暖冰酒器,其特征在于:所述冷却管采用不锈钢材料制备。

一种冷暖冰酒器

技术领域

[0001] 本实用新型涉及快速制冷装置技术领域，尤指一种冷暖冰酒器。

背景技术

[0002] 在夏天，人们喝啤酒、葡萄酒或白酒时喜欢冰冻一下再喝，从而能提高酒的口味，刺激味蕾。传统冰酒的方式是把酒放冰箱内冰冻，这样做的缺点在于制冷时间较长，另外冰冻时间很难掌握，万一放在冰箱内忘记及时取出会使酒完全结冰，甚至冰碎酒瓶；或者直接使用冰块加入酒中，但是冰块的加入，会稀释酒原本的醇厚的口感。在冬天，人们喝酒、水、饮料时喜欢暖一点，从而能让胃不会难受，传统暖酒的方式是把酒放在酒壶里用火烤，这样做的缺点在于制暖时间较长，另外暖酒时间很难掌握。为了解决这样的问题，出现了一些冰酒器。

[0003] 例如专利号为CN202153071U一种快速制冷的冰酒器，它包括上方嵌装有隔温桶的底座，在隔温桶的上方设置有盖子，所述的盖子中心设置有进酒嘴，酒瓶倒扣于进酒嘴上，在底座侧壁设置有饮酒阀，所述的隔温桶内设置有冷却管，冷却管的一端通过软管与进酒嘴的底部相通，另一端与饮酒阀的后端相通，在隔温桶的剩余空间内填装有冰块。所述的冷却管螺旋盘绕于隔温筒内。该冰酒器只要将装有酒的酒瓶倒扣于进酒嘴上，酒会流到冷却管内，通过冰块可以对经过冷却管的酒快速制冷，打开饮酒阀就能取得冰酒，达到即冷享用的目的，其结构简单、使用方便，适合在酒店、酒吧、家庭聚餐时使用。

[0004] 但是该冰酒器不具有能够简单投放冰块或者热水的结构设计，在投放冰块或者热水的时候不方便，同时采用将酒瓶倒扣于进酒嘴上，在没有安装稳固的情况下，酒瓶容易发生脱落。

发明内容

[0005] 为解决上述问题，本实用新型提供一种冷暖冰酒器，其主要目的是通过设计能够在冰酒器的使用中容易投放冰块和热水的结构和储酒的结构。

[0006] 为实现上述目的，本实用新型采用的技术方案是：一种冰酒器，包括桶内装有冰块或者热水的隔温桶、设于隔温桶内的冷却管以及设于隔温桶侧壁的饮酒阀，所述冷却管呈螺旋状盘绕于隔温桶内壁，

[0007] 所述隔温桶的上方设有一用于存酒的储酒台，所述储酒台嵌于隔温桶上方的内壁上，所述储酒台为开口方向的凹槽，所述凹槽内设有与所述冷却管相通的进酒口，所述储酒台的外壁与隔温桶的内壁形成用于投放冰块或者热水的缺口。

[0008] 通过储酒台的外壁与隔温桶的内壁形成用于投放冰块的缺口，在投放冰块的过程中，直接从缺口投放，简单便捷；同时，还设置了储酒台，在使用的过程中，直接将酒倒入在储酒台上，在使用时，只需打开饮酒阀，让酒从储酒台流经冷却管后，从饮酒阀流出，简单完成了酒的制冷或者制热过程。

[0009] 具体地，所述储酒台的上方还设有盖子，所述盖子与储酒台的内壁相贴合，形成封

闭空间,防止异物进入储酒台。

[0010] 具体地,所述隔温桶的桶底设有排水管,所述排水管的端部设有用于排放隔温桶内冰水或者热水的阀口,用于排放融化的冰水或者冷却的热水,便于后续的冰块或者热水的投放。

[0011] 具体地,所述隔温桶外设有一隔热层,所述隔热层包裹于隔温桶外部,通过隔热层减少隔温桶与外界的热传递,增加冰块的制冷时长。

[0012] 具体地,所述隔热层采用泡沫材料或者石棉材料制备。

[0013] 具体地,所述冷却管采用不锈钢材料制备。

[0014] 本实用新型的有益效果在于:通过直接由储酒台与隔温桶直接形成的缺口,让投放冰块和热水更为直接简便;通过设计储酒台,直接将酒倒入储酒台,在使用时,直接将酒倒入在储酒台上,在使用时,只需打开饮酒阀,让酒从储酒台流经冷却管后,从饮酒阀流出,简单完成了酒的制冷或者制热的过程。

附图说明

[0015] 图1是本实用新型的结构示意图。

[0016] 图2是省略盖子的结构示意图。

[0017] 图3是本实用新型的全剖示意图。

[0018] 附图标号说明:1.隔温桶;2.冷却管;3.饮酒阀;4.储酒台;5.缺口;6.盖子;7.排水管;8.阀口;9.进酒口;10.凹槽;11.隔热层。

具体实施方式

[0019] 请参阅图1-2所示,为实用新型实现的一种冰酒器,包括桶内装有冰块或者热水的隔温桶1、设于隔温桶1内的冷却管2以及设于隔温桶1侧壁的饮酒阀3,所述冷却管2呈螺旋状盘绕于隔温桶1内壁,所述隔温桶1的上方设有一用于存酒的储酒台4,所述储酒台4嵌于隔温桶2上方的内壁上,所述储酒台4为开口方向的凹槽10,所述凹槽10内设有与所述冷却管2相通的进酒口9,所述储酒台4的外壁与隔温桶1的内壁形成用于投放冰块或者热水的缺口5。

[0020] 如图1所示,在使用冰酒器时,直接通过在缺口5处投放冰块或者热水,更为直接简便,在隔温桶1的上方还设有储酒台4,在使用的过程中,直接将酒倒入在储酒台4上储存,在需要饮酒时,通过打开饮酒阀3,储酒台4的酒流经冷却管2,由于冷却管2呈螺旋盘绕在隔温桶1的内部,浸泡在冰水或者热水中,使得酒在流经冷却管2,完成了酒的制冷或者制热过程,通过该结构的设置,使得整个酒的制冷过程更为简单快捷,在夏天的时候,通过在隔温桶1内投放冰块来对酒进行制冷过程;在冬天的时候,通过在隔温桶1内加入热水来对酒进行制热的过程。

[0021] 如图1所示,为了避免有异物进入储酒台4,所述储酒台4的上方还设有盖子5,所述盖子5与储酒台4的内壁相贴合,形成封闭空间。

[0022] 如图1所示,所述隔温桶1的桶底设有排水管7,所述排水管7的端部设有用于排放隔温桶1内冰水或者排放隔温桶1内的冷却的热水的阀口8,在隔温桶1内的冰块融化,形成过多的冰水时,或者热水冷却时,通过开启阀口8,将过多的冰水或者冷却的热水排出,同时

也便于后续冰块或者热水的投放。

[0023] 如图3所示，为了减少隔温桶1与外界的热传递，所述隔温桶1外设有一隔热层11，所述隔热层11包裹于隔温桶1外部。所述隔热层11采用泡沫材料或者石棉材料制备。

[0024] 如图3所示，所述冷却管2采用不锈钢材料制备，具有良好的导热性能，便于提高酒在冷却管2流动时与隔温桶1内的冰水或者热水与冷却管2发生热传递，使得在冷却管2中的酒快速制冷或者制热。

[0025] 以上实施方式仅仅是对本实用新型的优选实施方式进行描述，并非对本实用新型的范围进行限定，在不脱离本实用新型设计精神的前提下，本领域普通工程技术人员对本实用新型的技术方案作出的各种变形和改进，均应落入本实用新型的权利要求书确定的保护范围内。

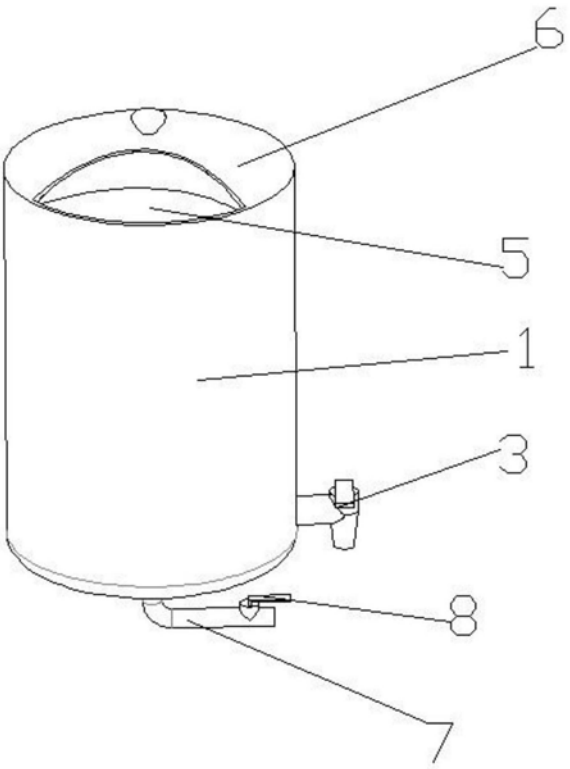

图1

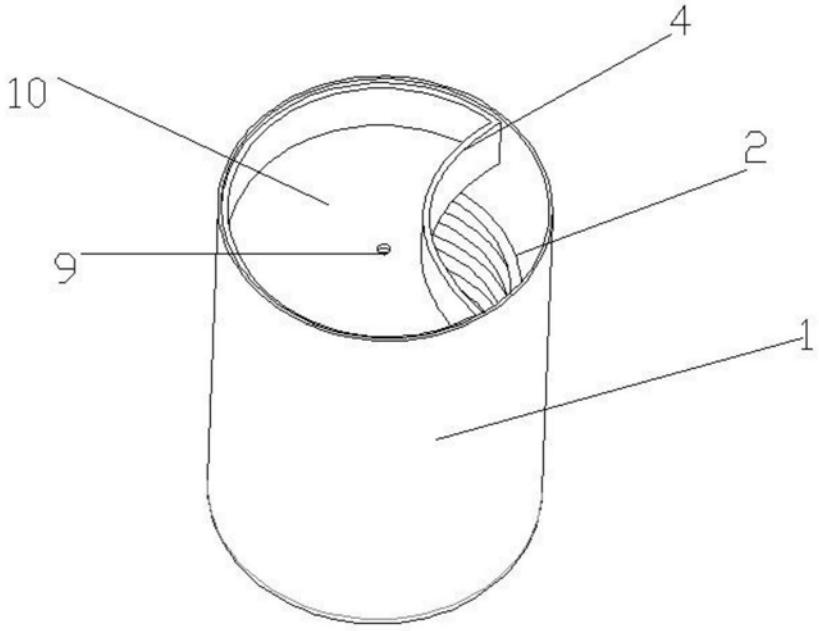

图2

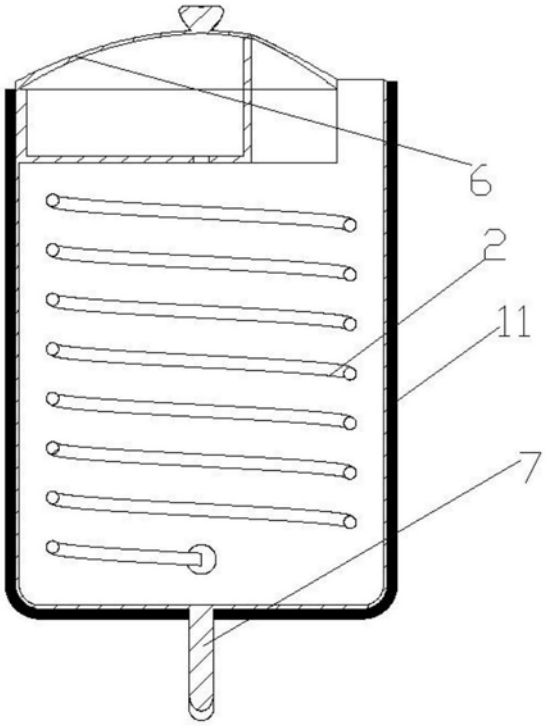

图3