[19] 中华人民共和国国家知识产权局

[51] Int. Cl.
A47K 3/00 (2006.01)
A47K 7/08 (2006.01)

[12] 实用新型专利说明书

专利号 ZL 200820018281.3

[45] 授权公告日 2008 年 11 月 26 日

[11] 授权公告号 CN 201153896Y

[22] 申请日 2008.2.27
[21] 申请号 200820018281.3
[73] 专利权人 李玉美
地址 277500 山东省滕州市中心人民医院
共同专利权人 郭春景 范传玲
[72] 发明人 李玉美 郭春景 范传玲
权利要求书 1 页 说明书 1 页 附图 1 页

[54] 实用新型名称

坐浴椅

[57] 摘要

本实用新型公开了一种坐浴椅。该坐浴椅材料选用实木，该坐浴椅主要由坐浴椅架、坐垫板和靠背组成，设计坐浴椅架 1 高 40cm；坐垫板 2 前边 4.0cm、侧边4.2cm、后边3.7cm；坐垫板2中间开一圆孔，圆孔下底直径 30.5cm，上底直径 31.5cm 与脸盆下缘外径相当；靠背 3 高 58cm、宽 37cm；坐浴板 2 外套有相应空心海绵套。使用时，将瓷盆放入坐浴椅孔中，可以起到承重的作用。再将一次性盆套入瓷盆，加入适量的坐浴液即可开始坐浴，如需局部可加盖毛毯。

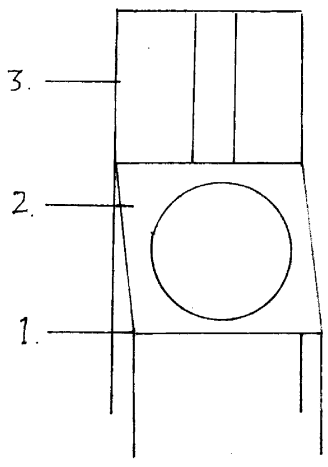

1.一种坐浴椅，是由坐浴椅架、坐垫板和靠背组成，其特征是：坐浴椅架、坐垫板和靠背选用实木材料制成。

2.根据权利要求1所述的坐浴椅，其特征是：坐垫板(2)中间开一圆孔，圆孔上底直径与脸盆下缘外径相当。

3.根据权利要求1所述的坐浴椅，其特征是：坐浴板(2)外套设有相应空心海绵套。

坐浴椅

技术领域

本实用新型涉及医疗器械领域，尤其涉及一种坐浴椅。

背景技术

随着人们生活水平的提高和精神压力的增大，痔疮的发病率越来越高。据有关普查资料显示，肛门直肠疾病的发病率为 59%，其中痔疮占所有肛肠疾病的 87%，故有“十人九痔”之说。痔疮男女均可得病，尤以饮酒、便秘等人群多见。

坐浴是治疗痔瘘病人的一种最常用方法,因此，如何能够让患者方便地坐浴，就成了摆在护理人员面前的一道难题。

发明内容

为解决上述问题，本实用新型采取的技术方案为：该坐浴椅主要由坐浴椅架、坐垫板和靠背组成，设计坐浴椅架高 40cm；坐垫板前边 40cm、侧边 42cm、后边 37cm；坐垫板中间开一圆孔，圆孔下底直径 30.5cm，上底直径 31.5cm 与脸盆下缘外径相当；靠背高 58cm、宽 37cm；坐浴板外套有相应空心海绵套。

本实用新型的有益效果是：该坐浴椅结构、制作简单，成本低廉；可有效预防交叉感染，提高护士工作效率，减轻护理工作量。

附图说明

下面结合附图和实施方案对本实用新型作进一步说明。

图 1 为主视图。

附图中：1、坐浴椅架,2、坐垫板，3、靠背。

具体实施方式

在附图中,该坐浴椅材料选用实木,坐浴椅架 1 高 40cm;坐垫板 2 前边 40cm、侧边 42cm、后边 37cm；坐垫板 2 中间开一圆孔，圆孔下底直径 30.5cm，上底直径 31.5cm 与脸盆下缘外径相当；靠背 3 高 58cm、宽 37cm；坐浴板 2 外套有相应空心海绵套。

使用时，将瓷盆放入坐浴椅孔中，可以起到承重的作用。再将一次性盆套入瓷盆，加入适量的坐浴液即可开始坐浴，如需局部可加盖毛毯。

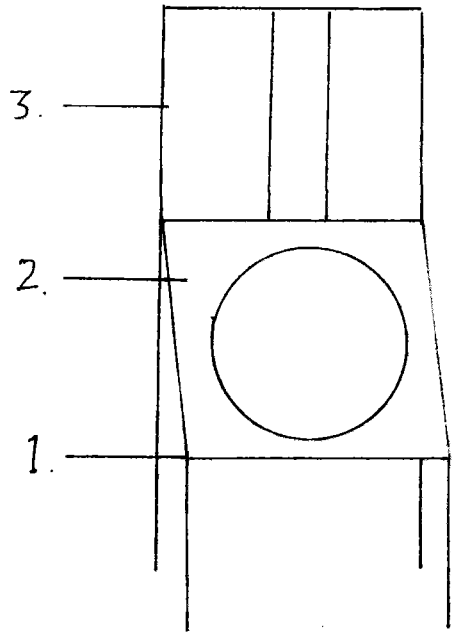

图 1