(19)中华人民共和国国家知识产权局

(12)发明专利申请

(10)申请公布号 CN 103177661 A
(43)申请公布日 2013.06.26

(21)申请号 201310113736.5

(22)申请日 2013.04.03

(71)申请人 王昊
地址 261300 山东省潍坊市昌邑市北海路445号4-1-401室

(72)发明人 王昊

(51)Int.Cl.
G09F 9/30(2006.01)
G09F 15/00(2006.01)
F21V 33/00(2006.01)

权利要求书1页 说明书2页 附图1页

(54)发明名称

校园文化环保广告栏

(57)摘要

本发明公开了一种校园文化环保广告栏，包括广告栏板，所述广告栏板的顶部设有遮雨沿，所述遮雨沿上设有太阳能电池板，所述广告栏板上设有蓄电池仓，所述广告栏板上设有与蓄电池仓内的蓄电池连接的广告显示屏和时间显示屏，所述遮雨沿的边部还设有多个照明装置，所述广告栏板的两侧设有防雨板，所述防雨板上设有用于盛放广告废弃单页的储物箱。本发明结构简单，使用方便，节能环保，能满足老师和学生的需要，并具有很好的广告效应，能提高互动性，为学生提供了方便。

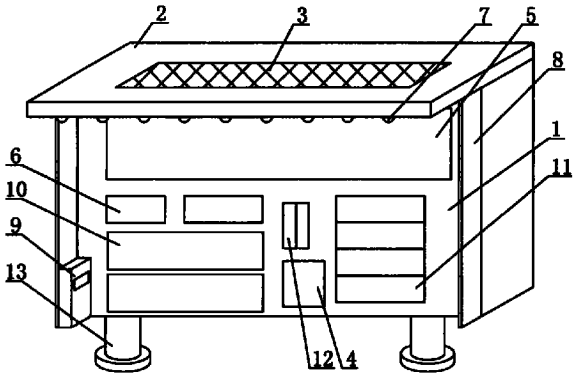

CN 103177661 A

1. 校园文化环保广告栏，包括广告栏板，所述广告栏板的顶部设有遮雨沿，其特征在于：所述遮雨沿上设有太阳能电池板，所述广告栏板上设有蓄电池仓，所述广告栏板上设有与蓄电池仓内的蓄电池连接的广告显示屏和时间显示屏，所述遮雨沿的边部还设有多个照明装置，所述广告栏板的两侧设有防雨板，所述防雨板上设有用于盛放广告废弃单页的储物箱。

2. 如权利要求 1 所述的校园文化环保广告栏，其特征在于：所述广告栏板上设有透明的广告插槽和用于征询意见的意见箱栏，以及用于放置签字笔的笔槽。

3. 如权利要求 1 所述的校园文化环保广告栏，其特征在于：所述广告栏板的底部设有支撑腿。

校园文化环保广告栏

技术领域

[0001] 本发明涉及一种校园用文化宣传用具，尤其涉及一种校园文化环保广告栏。

背景技术

[0002] 目前，在校园内为了更好的宣传校园文化和对一般事项进行公告等，一般设置文化广告宣传栏，通过文化广告宣传栏能使学生尽快掌握学校动态，也丰富了学生的业余生活。现有的文化广告栏只包含一个能承载广告宣传的宣传栏，广告栏的内部设有照明灯以便于晚上也能及时看到广告栏所传递的信息，但广告栏的功能较单一，不能满足学校校园文化的宣传，起不到理想的文化广告宣传目的。另外，现有的广告栏的内部的照明灯需要专门人员进行充电维护，不利于环保，而且增加了工作人员的负担。

发明内容

[0003] 本发明所要解决的技术问题是提供一种结构简单，使用方便，节能环保，具有很好的广告效应，并能提高互动性的校园文化环保广告栏。

[0004] 为解决上述技术问题，本发明的技术方案是：校园文化环保广告栏，包括广告栏板，所述广告栏板的顶部设有遮雨沿，所述遮雨沿上设有太阳能电池板，所述广告栏板上设有蓄电池仓，所述广告栏板上设有与蓄电池仓内的蓄电池连接的广告显示屏和时间显示屏，所述遮雨沿的边部还设有多个照明装置，所述广告栏板的两侧设有防雨板，所述防雨板上设有用于盛放广告废弃单页的储物箱。

[0005] 作为优选的技术方案，所述广告栏板上设有透明的广告插槽和用于征询意见的意见箱栏，以及用于放置签字笔的笔槽。

[0006] 作为优选的技术方案，所述广告栏板的底部设有支撑腿。

[0007] 由于采用了上述技术方案，校园文化环保广告栏，包括广告栏板，所述广告栏板顶部设有遮雨沿，所述遮雨沿上设有太阳能电池板，所述广告栏板上设有蓄电池仓，所述广告栏板上设有与蓄电池仓内的蓄电池连接的广告显示屏和时间显示屏，所述遮雨沿的边部还设有多个照明装置，所述广告栏板的两侧设有防雨板，所述防雨板上设有用于盛放广告废弃单页的储物箱；通过遮雨沿能方便学生避雨，而且能提高广告栏板的使用寿命；通过太阳能电池板和蓄电池进行充电照明，节能环保，无需专人维护；通过广告显示屏能宣传校园文化，通过时间显示屏方便学生了解时间信息；而广告栏板两侧的防雨板，能防止广告栏板被大雨和太阳侵袭，延长了其使用寿命；通过储物箱方便存放废弃的广告单页，防止乱丢，保证了环境卫生。本发明能满足老师和学生的需要，并具有很好的广告效应，为学生提供了方便。

附图说明

[0008] 以下附图仅旨在于对本发明做示意性说明和解释，并不限定本发明的范围。其中：

[0009] 图 1 是本发明实施例的结构示意图。

[0010] 图中 :1- 广告栏板 ;2- 遮雨沿 ;3- 太阳能电池板 ;4- 蓄电池仓 ;5- 广告显示屏 ;6- 时间显示屏 ;7- 照明装置 ;8- 防雨板 ;9- 储物箱 ;10- 广告插槽 ;11- 意见箱栏 ;12- 笔槽 ;13- 支撑腿。

具体实施方式

[0011] 为了对本发明的技术特征、目的和效果有更加清楚的理解，现对照附图说明本发明的具体实施方式。

[0012] 如图 1 所示，校园文化环保广告栏，包括广告栏板 1，所述广告栏板 1 的顶部设有遮雨沿 2，所述遮雨沿 2 上设有太阳能电池板 3，所述广告栏板 1 上设有蓄电池仓 4，所述广告栏板 1 上设有与蓄电池仓 4 内的蓄电池连接的广告显示屏 5 和时间显示屏 6，所述遮雨沿 2 的边部还设有多个照明装置 7，所述广告栏板 1 的两侧设有防雨板 8，所述防雨板 8 上设有用于盛放广告废弃单页的储物箱 9。

[0013] 所述广告栏板 1 上设有透明的广告插槽 10 和用于征询意见的意见箱栏 11，以及用于放置签字笔的笔槽 12。通过广告插槽 10 方便学生和老师放置广告单页，通过意见箱栏 11 方便提取意见，能实现消息的互动，提高校园文化的宣传效果。通过笔槽 12 方便学生记录使用。

[0014] 所述广告栏板 1 的底部设有支撑腿 13。通过支撑腿 13 方便放置和移动。

[0015] 使用时，学生通过遮雨沿 2 能方便避雨，而且能提高广告栏板 1 的使用寿命 ；通过太阳能电池板 3 对蓄电池仓 4 内的蓄电池进行充电，并能通过照明装置 7 照明，通过广告显示屏 5 能宣传校园文化，通过时间显示屏 6 方便学生了解时间信息，节能环保，无需专人维护 ；而广告栏板 1 两侧的防雨板 8，能防止广告栏板 1 被大雨和太阳侵袭，延长了其使用寿命 ；通过储物箱 9 方便存放废弃的广告单页，防止乱丢，保证了环境卫生。

[0016] 本发明结构简单，使用方便，节能环保，能满足老师和学生的需要，并具有很好的广告效应，能提高互动性，为学生提供了方便。

[0017] 以上所述仅为本发明示意性的具体实施方式，并非用以限定本发明的范围。任何本领域的技术人员，在不脱离本发明的构思和原则的前提下所作出的等同变化与修改，均应属于本发明保护的范围。

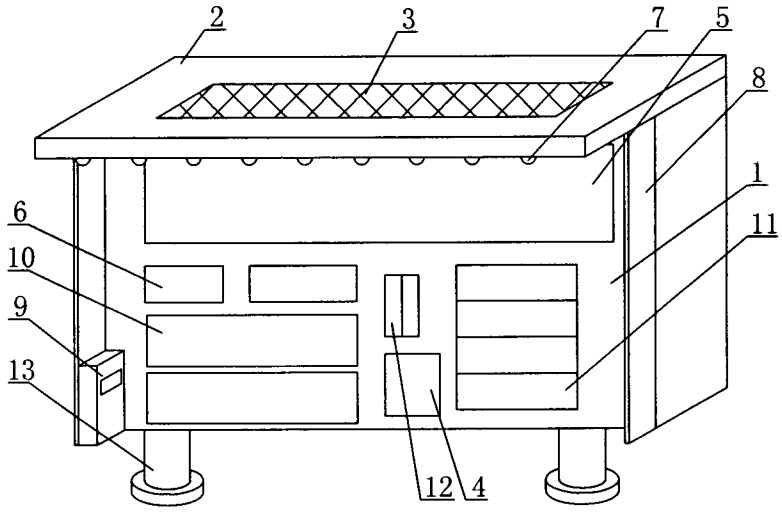

图 1