(19)中华人民共和国国家知识产权局

(12)实用新型专利

(10)授权公告号 CN 202897325 U
(45)授权公告日 2013.04.24

(21)申请号 201220272694.0

(22)申请日 2012.06.11

(73)专利权人 芜湖汉光立体停车设备有限公司
地址 241000 安徽省芜湖市鸠江区沈巷镇工业园区

(72)发明人 张华祥 杜伟 陈薇 杨平

(74)专利代理机构 南京知识律师事务所 32207
代理人 高桂珍

(51)Int.Cl.
B65G 13/04(2006.01)

(ESM)同样的发明创造已同日申请发明专利

权利要求书1页 说明书1页 附图1页

(54)实用新型名称

一种传动装置

(57)摘要

本实用新型涉及一种挂壁板加工附属设备，具体是涉及一种传动装置。具有支架，支架顶部的两侧均设有支撑板，支撑板上设有数个轴承座，两个支撑板上的轴承座之间安装有滚轴。本实用新型传动装置，结构设计简单，可满足挂壁板的输送需求。同时设备造价较低，可节约企业的生产成本。

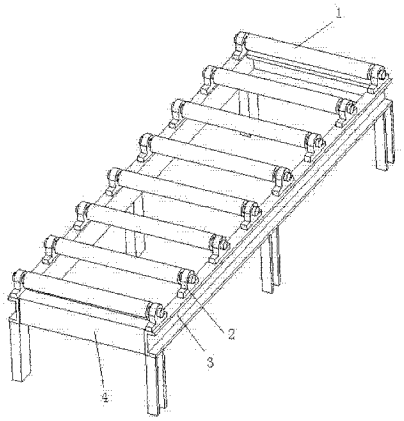

CN 202897325 U

1. 一种传动装置，其特征在于，具有支架，所述支架顶部的两侧均设有支撑板，所述支撑板上设有数个轴承座，两个支撑板上的轴承座之间安装有滚轴，所述支撑板上的数个轴承座呈等间距排布。

一种传动装置

技术领域

[0001] 本实用新型涉及一种挂壁板加工附属设备，具体是涉及一种传动装置。

背景技术

[0002] 挂壁板在加工中，需要采用输送装置对其进行输送。现有的输送机构结构较为复杂，制造成本高。

发明内容

[0003] 针对现有技术中存在的上述问题，本实用新型提供了一种结构简单的传动装置。

[0004] 本实用新型采用的技术方案如下：

[0005] 一种传动装置，其特征在于，具有支架，所述支架顶部的两侧均设有支撑板，所述支撑板上设有数个轴承座，两个支撑板上的轴承座之间安装有滚轴。

[0006] 优选地，所述支撑板上的数个轴承座呈等间距排布。

[0007] 本实用新型传动装置，结构设计简单，可满足挂壁板的输送需求。同时设备造价较低，可节约企业的生产成本。

附图说明

[0008] 为了便于本领域技术人员理解，下面结合附图对实用新型作进一步的说明。

[0009] 图 1 是本实用新型的结构示意图。

具体实施方式

[0010] 请参阅图 1，一种传动装置，具有支架 4，支架 4 顶部的两侧均设有支撑板 3，支撑板 3 上设有数个轴承座 2，数个轴承座 2 在支撑板 3 上呈等间距排布。同时，两个支撑板 3 上的轴承座 2 之间安装有滚轴 1。

[0011] 以上内容仅仅是对本实用新型结构所作的举例和说明，所属本技术领域的技术人员对所描述的具体实施例做各种各样的修改或补充或采用类似的方式替代，只要不偏离实用新型的构思或者超越本权利要求书所定义的范围，均应属于本实用新型的保护范围。

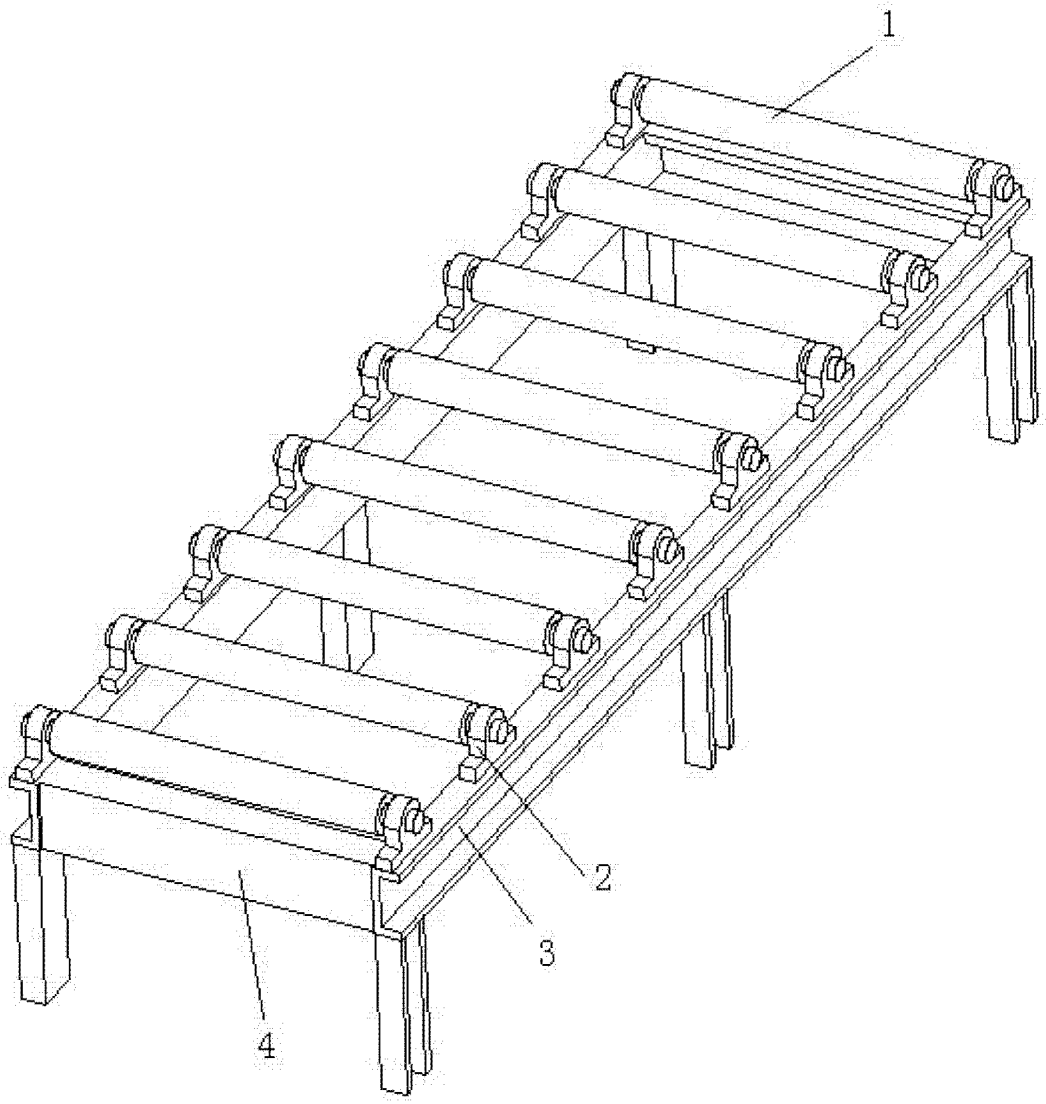

图 1