(19)国家知识产权局

(12)实用新型专利

(10)授权公告号 CN 220360473 U
(45)授权公告日 2024.01.19

(21)申请号 202321546975.5

(22)申请日 2023.06.16

(73)专利权人 李兰巧
地址 054300 河北省邢台市临城县岐山路大道209号临城县农业农村局
专利权人 万雪静 潘春芬 苏海清

(72)发明人 请求不公布姓名

(74)专利代理机构 北京智行阳光知识产权代理事务所(普通合伙) 11738
专利代理师 徐悦

(51)Int.Cl.
A61D 3/00(2006.01)

权利要求书1页 说明书3页 附图3页

(54)实用新型名称

一种兽医用治疗床

(57)摘要

本实用新型涉及治疗床技术领域,且公开了一种兽医用治疗床,包括床板,床板底部的四个拐角处均固定连接有支撑腿,床板的一侧滑动连接有延长板,床板内部开设有与延长板相匹配的第一空腔,延长板的内部开设有第二空腔,第一空腔的内部设置有丝杆,丝杆的一端延伸出第一空腔,并与床板转动连接,且丝杆延伸出第一空腔的一端固定连接有把手,丝杆的另一端延伸至第二空腔的内部,并螺纹连接有套杆;该种兽医用治疗床,通过转动把手,可实现对治疗床的床面进行调节,通过床板一侧设置的限位装置,可使得该治疗床在使用时更加稳定,这样设置的好处在于,通过对治疗床床面的调节,可使得该兽医用治疗床的适用性更广,进而使得治疗床的使用更加方便。

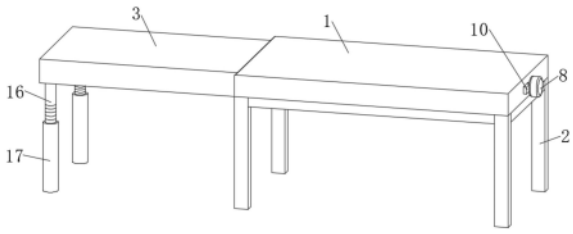

CN 220360473 U

1.一种兽医用治疗床,包括床板(1),其特征在于,床板(1)底部的四个拐角处均固定连接有支撑腿(2),床板(1)的一侧滑动连接有延长板(3),床板(1)内部开设有与延长板(3)相匹配的第一空腔(4),延长板(3)的内部开设有第二空腔(5),第一空腔(4)的内部设置有丝杆(6),丝杆(6)的一端延伸出第一空腔(4),并与床板(1)转动连接,且丝杆(6)延伸出第一空腔(4)的一端固定连接有把手(8),丝杆(6)的另一端延伸至第二空腔(5)的内部,并螺纹连接有套杆(7),且套杆(7)的另一端与第二空腔(5)的内壁固定连接,床板(1)的一侧设置有限位装置。

2.根据权利要求1所述的一种兽医用治疗床,其特征在于:限位装置包括床板(1)的一侧开设有滑腔(9),滑腔(9)内部滑动连接有移动块(10),滑腔(9)的内壁固定连接有对称的弹簧(11),弹簧(11)的另一端与移动块(10)固定连接,移动块(10)的一侧固定连接有限位块(12),把手(8)的一侧开设有与限位块(12)相匹配的限位槽(13)。

3.根据权利要求1所述的一种兽医用治疗床,其特征在于:延长板(3)的两侧均固定连接有滑块(14),第一空腔(4)的内壁开设有与滑块(14)相匹配的滑槽(15)。

4.根据权利要求1所述的一种兽医用治疗床,其特征在于:延长板(3)的底部固定连接有对称的内杆(16),内杆(16)的下端均螺纹连接有外杆(17)。

5.根据权利要求3所述的一种兽医用治疗床,其特征在于:滑块(14)的一侧转动连接有多个滚珠(18),且滚珠(18)呈线性阵列等距分布在滑块(14)的一侧。

6.根据权利要求2所述的一种兽医用治疗床,其特征在于:限位槽(13)的数量为四个,且呈圆周阵列等距分布在把手(8)的一侧。

7.根据权利要求1所述的一种兽医用治疗床,其特征在于:把手(8)的外壁套设有防滑套。

一种兽医用治疗床

技术领域

[0001] 本实用新型涉及治疗床技术领域,具体为一种兽医用治疗床。

背景技术

[0002] 随着社会的发展,人们日常生活水平的提高,畜牧养殖的数量也在不断增加,养殖过程中需要对牲畜进行药理、生理等实验或临床疾病治疗,这就需要固定装置。目前还没有一种较为有效的工具或装置,能将牲畜牢牢地固定住,同时不会对动物造成较大伤害,从而降低兽医操作过程中的风险。另外,猫狗等动物的养殖也越来越多,兽医的工作范围同时也要包括宠物范围,对猫狗等宠物进行诊治时同样需要将其固定,特别是大型犬类,防止在诊治过程中对周围人员造成伤害。

[0003] 现有技术中,如专利号CN207075941U提出了一种畜牧兽医用保定治疗床,本技术方案公开了一种畜牧兽医用保定治疗床,涉及畜牧兽医用器械领域。它包括床体;床体上端四角安装有四肢固定装置;所述四肢固定装置包括固定杆和绑绳;固定杆由若干杆节相互连接构成;固定杆上下两端的两个杆节远离端为平整平面;绑绳固定在最上侧杆节的上端;床体上端前侧固定有颈部绑带。本技术方案的有益效果是:使用时,能够将动物的四肢和头部进行固定,从而限制动物的行动能力;四肢固定装置既可灵活转动也可锁紧固定,使用简单,调节方便,从而满足对不同体型动物的固定需求。

[0004] 但是,上述技术方案中存在如下不足:

[0005] 兽医在对动物进行手术治疗时,经常需要根据动物的体型选择专用的治疗床,现有兽医用治疗床床面的面积是固定大小的,无法根据动物的体型对治疗床的床面进行调节,所以针对不同的动物需要选用不同的治疗床进行手术质量,操作较为不便,而且使得治疗床的实用性较低,因此亟需一种床面可调节的兽医用治疗床,以提高兽医用治疗床的实用性。

实用新型内容

[0006] 针对现有技术的不足,本实用新型提供一种兽医用治疗床,以至少解决背景技术提出的问题之一,使得兽医用治疗床的使用更加方便。

[0007] 为实现上述的目的,本实用新型提供如下技术方案:一种兽医用治疗床,包括床板,床板底部的四个拐角处均固定连接有支撑腿,床板的一侧滑动连接有延长板,床板内部开设有与延长板相匹配的第一空腔,延长板的内部开设有第二空腔,第一空腔的内部设置有丝杆,丝杆的一端延伸出第一空腔,并与床板转动连接,且丝杆延伸出第一空腔的一端固定连接有把手,丝杆的另一端延伸至第二空腔的内部,并螺纹连接有套杆,且套杆的另一端与第二空腔的内壁固定连接,床板的一侧设置有限位装置。

[0008] 优选地,限位装置包括床板的一侧开设有滑腔,滑腔内部滑动连接有移动块,滑腔的内壁固定连接有对称的弹簧,弹簧的另一端与移动块固定连接,移动块的一侧固定连接有限位块,把手的一侧开设有与限位块相匹配的限位槽。

[0009] 优选地,延长板的两侧均固定连接有滑块,第一空腔的内壁开设有与滑块相匹配的滑槽。

[0010] 优选地,延长板的底部固定连接有对称的内杆,内杆的下端均螺纹连接有外杆。

[0011] 优选地,滑块的一侧转动连接有多个滚珠,且滚珠呈线性阵列等距分布在滑块的一侧。

[0012] 优选地,限位槽的数量为四个,且呈圆周阵列等距分布在把手的一侧。

[0013] 优选地,把手的外壁套设有防滑套。

[0014] 与现有技术对比,本实用新型具备如下有益效果:

[0015] 该种兽医用治疗床,通过转动把手,使丝杆转动,通过丝杆一端螺纹连接的套杆,可带动延长板移动,进而可实现对治疗床床面面积的调节,通过床板一侧设置的限位装置,可使得该治疗床在使用时更加稳定,这样设置的好处在于,通过对治疗床床面的调节,可使得该兽医用治疗床的适用性更广,进而使得治疗床的使用更加方便。

附图说明

[0016] 图1为本实用新型整体的立体结构示意图;

[0017] 图2为本实用新型正视的局部剖面结构示意图;

[0018] 图3为本实用新型俯视的局部剖面结构示意图;

[0019] 图4为本实用新型延长板的整体立体结构示意图;

[0020] 图5为本实用新型图3中A处的放大结构示意图。

[0021] 图中:1、床板;2、支撑腿;3、延长板;4、第一空腔;5、第二空腔;6、丝杆;7、套杆;8、把手;9、滑腔;10、移动块;11、弹簧;12、限位块;13、限位槽;14、滑块;15、滑槽;16、内杆;17、外杆;18、滚珠。

具体实施方式

[0022] 下面将结合本实用新型实施例中的附图,对本实用新型实施例中的技术方案进行清楚、完整地描述,显然,所描述的实施例仅仅是本实用新型一部分实施例,而不是全部的实施例。基于本实用新型中的实施例,本领域普通技术人员在没有做出创造性劳动前提下所获得的所有其他实施例,都属于本实用新型保护的范围。

[0023] 请参阅图1-5,一种兽医用治疗床,包括床板1,床板1底部的四个拐角处均固定连接有支撑腿2,床板1的一侧滑动连接有延长板3,床板1内部开设有与延长板3相匹配的第一空腔4,延长板3的内部开设有第二空腔5,第一空腔4的内部设置有丝杆6,丝杆6的一端延伸出第一空腔4,并与床板1转动连接,且丝杆6延伸出第一空腔4的一端固定连接有把手8,丝杆6的另一端延伸至第二空腔5的内部,并螺纹连接有套杆7,且套杆7的另一端与第二空腔5的内壁固定连接,床板1的一侧设置有限位装置。

[0024] 具体的工作原理及实施方式:根据专利号CN207075941U现有技术可以得到兽医用治疗床床面的面积是固定大小的,无法根据动物的体型对治疗床的床面进行调节,所以针对不同的动物需要选用不同的治疗床进行手术质量,操作较为不便,而且使得治疗床的实用性较低;因此,存在背景技术中所提到的技术问题;设计上述方案可以解决上述问题;通过转动把手8,使丝杆6转动,通过丝杆6一端螺纹连接的套杆7,可带动延长板3移动,进而可

实现对治疗床床面面积的调节,通过床板1一侧设置的限位装置,可使得该治疗床在使用时更加稳定,这样设置的好处在于,通过对治疗床床面的调节,可使得该兽医用治疗床的适用性更广,进而使得治疗床的使用更加方便。

[0025] 如图3和图5所示,限位装置包括床板1的一侧开设有滑腔9,滑腔9内部滑动连接有移动块10,滑腔9的内壁固定连接有对称的弹簧11,弹簧11的另一端与移动块10固定连接,移动块10的一侧固定连接有限位块12,把手8的一侧开设有与限位块12相匹配的限位槽13,当工作人员需要调节治疗床床面的面积时,通过按压移动块10,使限位块12脱离限位槽13,即可通过转动把手8,使延长板3在床板1的一侧滑动,当工作人员将该治疗床调节好后,松手,使限位块12在弹簧11的作用下弹出并与限位槽13卡接,该治疗床即可正常使用。

[0026] 如图3所示,延长板3的两侧均固定连接有滑块14,第一空腔4的内壁开设有与滑块14相匹配的滑槽15,当工作人员对该治疗床进行调节过程中,延长板3会在第一空腔4的内部滑动,通过延长板3两侧固定连接的滑块14以及第一空腔4内壁开设的滑槽15,可对延长板3起到限位、导向的作用,从而防止延长板3脱离床板1,从而使得该治疗床的使用更加稳定。

[0027] 如图1所示,延长板3的底部固定连接有对称的内杆16,内杆16的下端均螺纹连接有外杆17,该治疗床在使用时,通过延长板3底部固定连接的内杆16以及内杆16下端螺纹连接有外杆17,当工作人员将该治疗床调节好后,可通过转动外杆17,使外杆17的下端与地面接触,从而可有效提高该治疗床在地面放置时的稳定性。

[0028] 如图4所示,滑块14的一侧转动连接有多个滚珠18,且滚珠18呈线性阵列等距分布在滑块14的一侧,通过滑块14一侧转动连接的多个滚珠18,可有效减小滑块14与滑槽15内壁之间的摩擦力,从而可使得人们对该治疗床的调节更加方便。

[0029] 如图5所示,限位槽13的数量为四个,且呈圆周阵列等距分布在把手8的一侧,通过限位槽13的数量设置为四个,可使得限位块12卡入限位槽13内部时更加方便,从而有效提高该装置的便利性。

[0030] 如图1所示,把手8的外壁套设有防滑套,通过把手8外壁套设的防滑套,可有效增大工作人员手部与把手8之间的摩擦力,防止人们在转动把手8手滑。

[0031] 以上所述仅为本实用新型的优选实施例而已,并不用于限制本实用新型,尽管参照前述实施例对本实用新型进行了详细的说明,对于本领域的技术人员来说,其依然可以对前述各实施例所记载的技术方案进行修改,或者对其中部分技术特征进行等同替换。凡在本实用新型的精神和原则之内,所作的任何修改、等同替换、改进等,均应包含在本实用新型的保护范围之内。

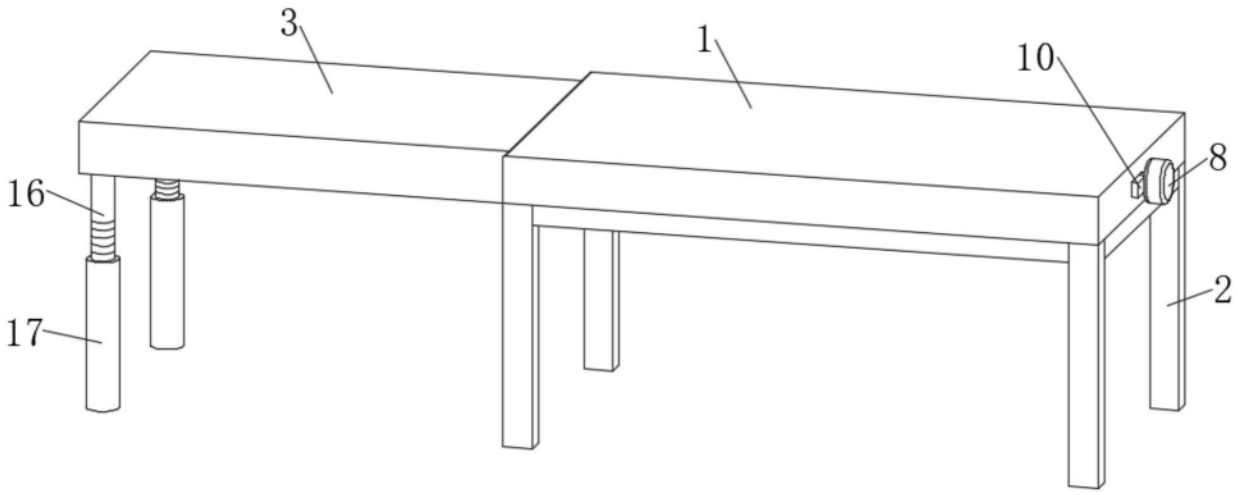

图1

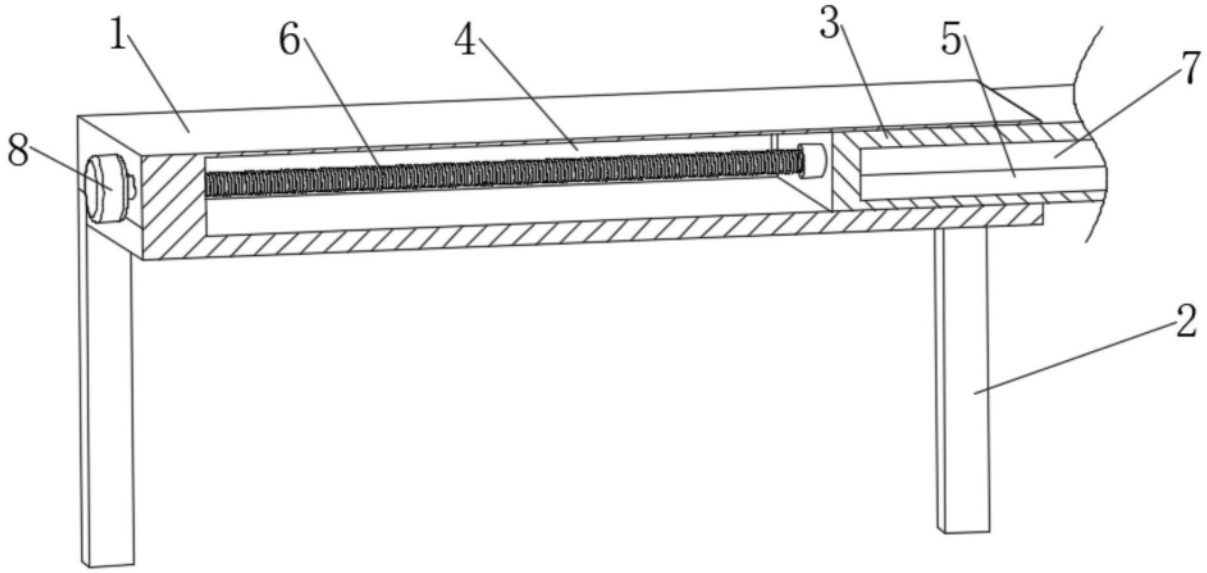

图2

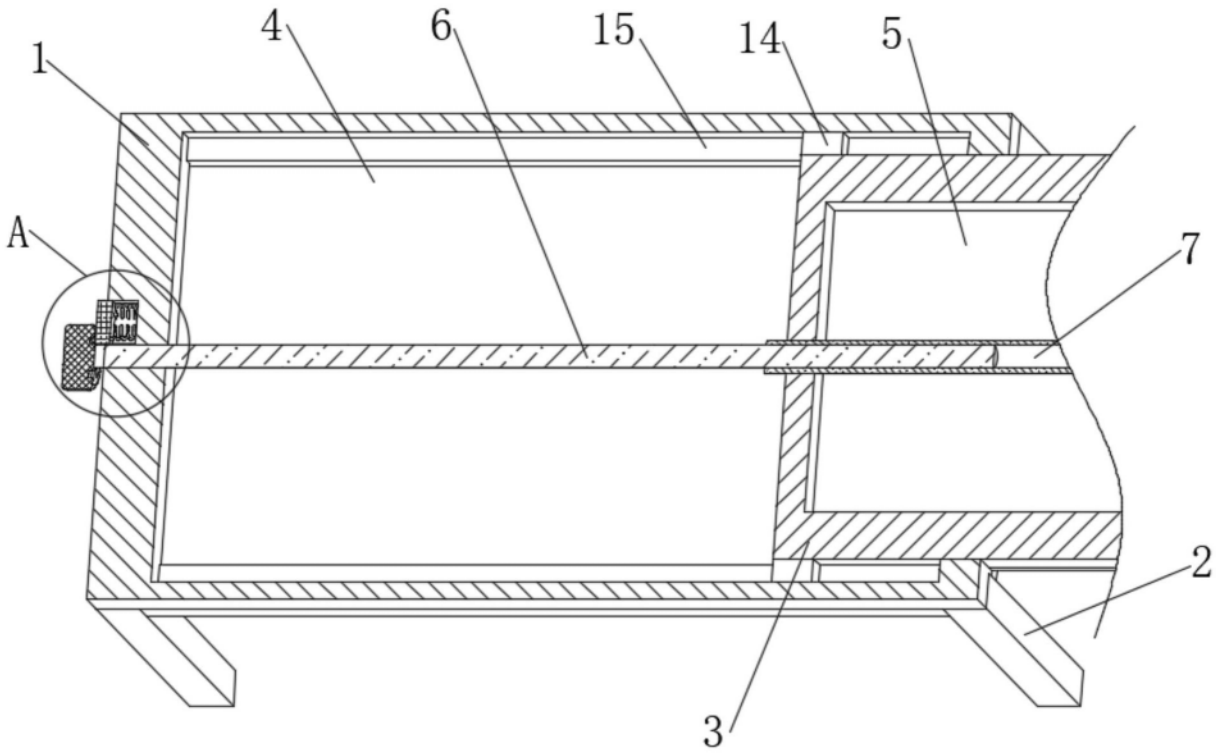

图3

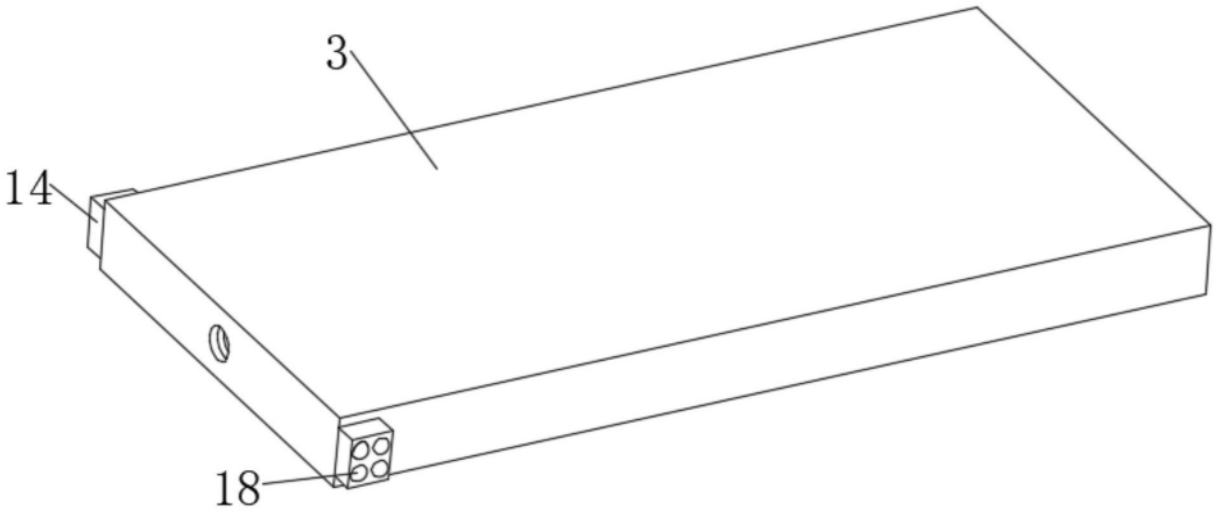

图4

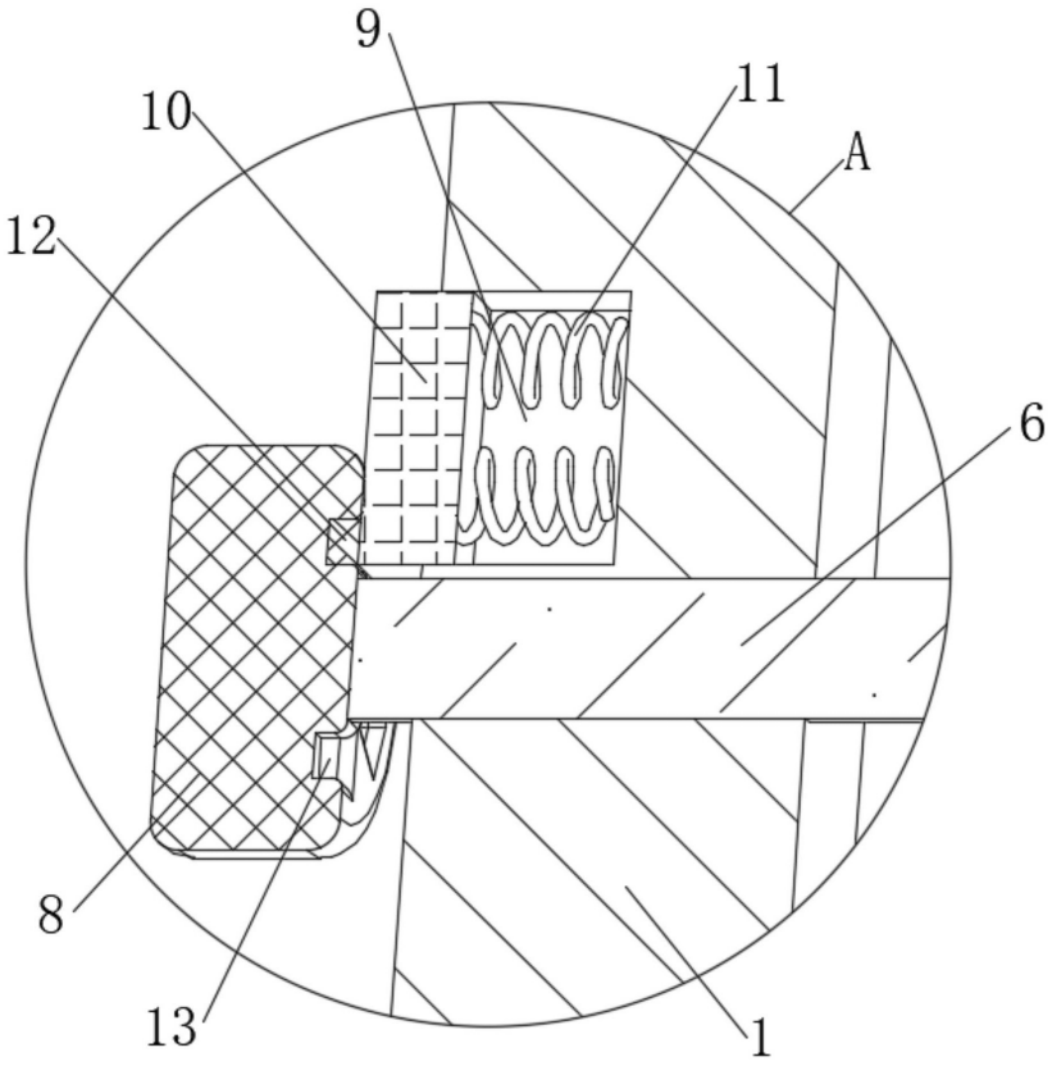

图5