(19)国家知识产权局

(12)实用新型专利

(10)授权公告号 CN 221467871 U
(45)授权公告日 2024.08.02

(21)申请号 202420085150.6

(22)申请日 2024.01.15

(73)专利权人 宁波磊磊舞台科技有限公司
地址 315200 浙江省宁波市镇海区蛟川街道东信路268号

(72)发明人 谢毛毛 程正里 庄松伟 倪冬生

(74)专利代理机构 宁波慈恒专利代理事务所(特殊普通合伙) 33249
专利代理师 赵庆

(51)Int.Cl.
H04R 1/02(2006.01)

权利要求书1页 说明书3页 附图4页

(54)实用新型名称

一种便于拆卸的音响支架

(57)摘要

本实用新型涉及音响支架生产领域,公开了一种便于拆卸的音响支架,包括支板,所述支板的下表面固定连接有支腿,所述支腿的内部固定连接有套筒,所述套筒的内部设置有第一弹簧,所述套筒的内壁滑动连接有卡片,所述支腿的内部开设有第一卡槽,所述卡片的外壁固定连接有卡轴,所述支腿的外壁滑动连接有支撑腿,所述支撑腿的内部开设有第二卡槽,所述支撑腿的外壁固定连接有连接块,所述支撑腿的外壁固定连接有固定块。本实用新型中,首先按压卡轴推动第一弹簧进行压缩,使卡轴滑动进入套筒,再将支腿滑动进入支撑腿,当支腿滑动到合适位置时,第一弹簧进行回弹推动卡轴进入第二卡槽进行固定,从而可以达到对该装置进行快速安装拆卸的效果。

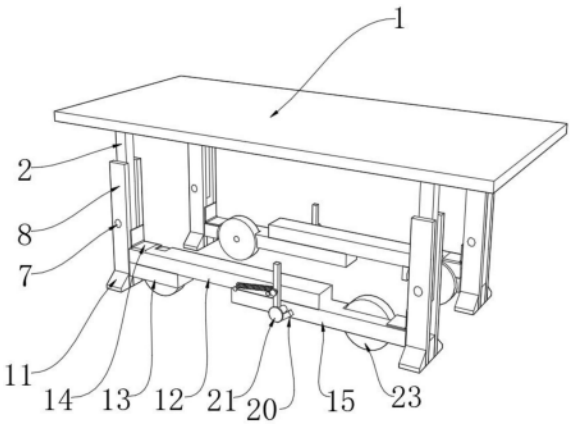

CN 221467871 U

1.一种便于拆卸的音响支架,包括支板(1),其特征在于:所述支板(1)的下表面固定连接有支腿(2),所述支腿(2)的内部固定连接有套筒(3),所述套筒(3)的内部设置有第一弹簧(4),所述套筒(3)的内壁滑动连接有卡片(5),所述支腿(2)的内部开设有第一卡槽(6),所述卡片(5)的外壁固定连接有卡轴(7),所述卡轴(7)的外壁滑动连接在第一卡槽(6)的内壁,所述支腿(2)的外壁滑动连接有支撑腿(8),所述支撑腿(8)的内部开设有第二卡槽(9),所述卡轴(7)的外壁滑动连接在第二卡槽(9)的内壁,所述支撑腿(8)的外壁固定连接有连接块(10),所述支撑腿(8)的外壁均固定连接在连接块(10)的外壁,所述支撑腿(8)的外壁固定连接有固定块(11)。

2.根据权利要求1所述的一种便于拆卸的音响支架,其特征在于:所述支撑腿(8)的外壁转动连接有第一调节板(12),所述第一调节板(12)的下表面固定连接有底板(13)。

3.根据权利要求2所述的一种便于拆卸的音响支架,其特征在于:所述底板(13)的外壁转动连接在支撑腿(8)的外壁,所述支撑腿(8)的外壁固定连接有第一合页(14)。

4.根据权利要求3所述的一种便于拆卸的音响支架,其特征在于:所述第一合页(14)的外壁固定连接在第一调节板(12)的外壁,所述支撑腿(8)的外壁固定连接有第二调节板(15)。

5.根据权利要求4所述的一种便于拆卸的音响支架,其特征在于:所述支撑腿(8)的外壁固定连接有第二合页(16),所述第二合页(16)的外壁固定连接在第二调节板(15)的外壁。

6.根据权利要求2所述的一种便于拆卸的音响支架,其特征在于:所述第一调节板(12)的内部固定连接有第一固定轴(17),所述第一调节板(12)的内部固定连接有第二固定轴(18)。

7.根据权利要求6所述的一种便于拆卸的音响支架,其特征在于:所述第一固定轴(17)的外壁固定连接有第二弹簧(19),所述第二固定轴(18)的外壁转动连接有L形卡扣(20)。

8.根据权利要求4所述的一种便于拆卸的音响支架,其特征在于:所述第二调节板(15)的外壁固定连接有第三固定轴(21),所述第二调节板(15)的内部固定连接有连接轴(22),所述连接轴(22)的外壁转动连接有轮子(23)。

一种便于拆卸的音响支架

技术领域

[0001] 本实用新型涉及音响支架生产领域,尤其涉及一种便于拆卸的音响支架。

背景技术

[0002] 音响支架是用于安装和支撑音响设备的结构,旨在提供稳固的支持,同时有助于最大程度地优化音响系统的性能。这些支架通常设计用于挂载各种类型的音响设备,包括扬声器、音响箱、环绕声喇叭等。

[0003] 现有的音响支架大多都是有很多安装步骤,安装起来比较繁琐,还存在自己买来安装不上的问题。

实用新型内容

[0004] 为了弥补以上不足,本实用新型提供了一种便于拆卸的音响支架,旨在改善音响支架安装步骤繁琐的问题。

[0005] 为实现上述目的,本实用新型提供了如下技术方案:

[0006] 一种便于拆卸的音响支架,包括支板,所述支板的下表面固定连接有支腿,所述支腿的内部固定连接有套筒,所述套筒的内部设置有第一弹簧,所述套筒的内壁滑动连接有卡片,所述支腿的内部开设有第一卡槽,所述卡片的外壁固定连接有卡轴,所述卡轴的外壁滑动连接在第一卡槽的内壁,所述支腿的外壁滑动连接有支撑腿,所述支撑腿的内部开设有第二卡槽,所述卡轴的外壁滑动连接在第二卡槽的内壁,所述支撑腿的外壁固定连接有连接块,所述支撑腿的外壁均固定连接在连接块的外壁,所述支撑腿的外壁固定连接有固定块。

[0007] 优选的,所述支撑腿的外壁转动连接有第一调节板,所述第一调节板的下表面固定连接有底板。

[0008] 优选的,所述底板的外壁转动连接在支撑腿的外壁,所述支撑腿的外壁固定连接有第一合页。

[0009] 优选的,所述第一合页的外壁固定连接在第一调节板的外壁,所述支撑腿的外壁固定连接有第二调节板。

[0010] 优选的,所述支撑腿的外壁固定连接有第二合页,所述第二合页的外壁固定连接在第二调节板的外壁。

[0011] 优选的,所述第一调节板的内部固定连接有第一固定轴,所述第一调节板的内部固定连接有第二固定轴。

[0012] 优选的,所述第一固定轴的外壁固定连接有第二弹簧,所述第二固定轴的外壁转动连接有L形卡扣。

[0013] 优选的,所述第二调节板的外壁固定连接有第三固定轴,所述第二调节板的内部固定连接有连接轴,所述连接轴的外壁转动连接有轮子。

[0014] 本实用新型具有如下有益效果:

[0015] 1、本实用新型中,首先按压卡轴推动第一弹簧进行压缩,使卡轴滑动进入套筒,再将支腿滑动进入支撑腿,当支腿滑动到合适位置时,第一弹簧进行回弹推动卡轴进入第二卡槽进行固定,从而可以达到对该装置进行快速安装拆卸的效果。

[0016] 2、本实用新型中,按压第一调节板下压第二调节板,使轮子接触地面,再按压转动L形卡扣拉动第二弹簧并卡住第三固定轴的外壁进行固定,拨动L形卡扣使弹簧进行复位,第一调节板和第二调节板也会进行复位,从而达到可以随时移动该装置的效果。

附图说明

[0017] 图1为本实用新型提出的一种便于拆卸的音响支架的正视立体示意图;

[0018] 图2为本实用新型提出的一种便于拆卸的音响支架的支腿剖面图;

[0019] 图3为本实用新型提出的一种便于拆卸的音响支架的套筒剖面图;

[0020] 图4为本实用新型提出的一种便于拆卸的音响支架的第一调节板示意图;

[0021] 图5为本实用新型提出的一种便于拆卸的音响支架的轮子示意图。

[0022] 图例说明:

[0023] 1、支板;2、支腿;3、套筒;4、第一弹簧;5、卡片;6、第一卡槽;7、卡轴;8、支撑腿;9、第二卡槽;10、连接块;11、固定块;12、第一调节板;13、底板;14、第一合页;15、第二调节板;16、第二合页;17、第一固定轴;18、第二固定轴;19、第二弹簧;20、L形卡扣;21、第三固定轴;22、连接轴;23、轮子。

具体实施方式

[0024] 下面将结合本实用新型实施例中的附图,对本实用新型实施例中的技术方案进行清楚、完整地描述,显然,所描述的实施例仅仅是本实用新型一部分实施例,而不是全部的实施例。基于本实用新型中的实施例,本领域普通技术人员在没有做出创造性劳动前提下所获得的所有其他实施例,都属于本实用新型保护的范围。

[0025] 参照图1-5,本实用新型提供的一种实施例:一种便于拆卸的音响支架,包括支板1,支板1的下表面固定连接有支腿2,支腿2的内部固定连接有套筒3,套筒3的内部设置有第一弹簧4,套筒3的内壁滑动连接有卡片5,支腿2的内部开设有第一卡槽6,卡片5的外壁固定连接有卡轴7,卡轴7的外壁滑动连接在第一卡槽6的内壁,支腿2的外壁滑动连接有支撑腿8,支撑腿8的内部开设有第二卡槽9,卡轴7的外壁滑动连接在第二卡槽9的内壁,支撑腿8的外壁固定连接有连接块10,支撑腿8的外壁均固定连接在连接块10的外壁,支撑腿8的外壁固定连接有固定块11;

[0026] 具体的,按压卡轴7带动卡片5进行滑动,卡片5推动第一弹簧4进行压缩,使卡轴7滑动进入套筒3,再将支腿2的滑动进入支撑腿8,当支腿2滑动至合适的位置时,第一弹簧4进行回弹推动卡轴7滑出套筒3进入第二卡槽9,从而可以达到方便安装和拆卸该装置的效果。

[0027] 支撑腿8的外壁转动连接有第一调节板12,第一调节板12的下表面固定连接有底板13;

[0028] 具体的,通过第一调节板12达到下压底板13的效果。

[0029] 底板13的外壁转动连接在支撑腿8的外壁,支撑腿8的外壁固定连接有第一合页

14；

[0030] 具体的，通过第一合页14达到连接支撑腿8和第一调节板12的效果。

[0031] 第一合页14的外壁固定连接在第一调节板12的外壁，支撑腿8的外壁固定连接有第二调节板15；

[0032] 具体的，通过第二调节板15达到带动轮子23接触地面的效果。

[0033] 支撑腿8的外壁固定连接有第二合页16，第二合页16的外壁固定连接在第二调节板15的外壁；

[0034] 具体的，通过第二合页16达到连接支撑腿8和第二调节板15的效果。

[0035] 第一调节板12的内部固定连接有第一固定轴17，第一调节板12的内部固定连接有第二固定轴18；

[0036] 具体的，通过第一固定轴17和第二固定轴18达到固定第二弹簧19的效果。

[0037] 第一固定轴17的外壁固定连接有第二弹簧19，第二固定轴18的外壁转动连接有L形卡扣20；

[0038] 具体的，通过第二弹簧19达到使L形卡扣20进行复位的效果。

[0039] 第二调节板15的外壁固定连接有第三固定轴21，第二调节板15的内部固定连接有连接轴22，连接轴22的外壁转动连接有轮子23；

[0040] 具体的，通过轮子23达到使该装置进行移动的效果。

[0041] 工作原理：当需要使用到该装置时，首先按压固定连接在卡片5外壁的卡轴7带动卡片5按压其外壁的第一弹簧4进行收缩，使得卡轴7滑动进入套筒3的内壁，再将支腿2的外壁滑动进入支撑腿8的外壁，当支腿2滑动至合适的位置时，第一弹簧4会进行回弹使卡片5在套筒3的内壁进行滑动，卡片5在套筒3的内壁进行滑动时会推动卡轴7滑出套筒3的内壁进入第二卡槽9的内壁进行固定，按压第一调节板12的外壁在支撑腿8的外壁进行转动使第一调节板12进行下降，第一调节板12进行下降时会下压底板13使底板13的外壁在支撑腿8的外壁进行转动使底板13进行下降，第一调节板12进行下降时会下压第二调节板15使第二调节板15的外壁在支撑腿8的外壁进行转动使底板13进行下降，使得轮子23接触地面，再按压转动L形卡扣20使L形卡扣20拉动第二弹簧19并卡住第三固定轴21的外壁进行固定，从而不仅可以达到方便安装和拆卸的效果，还可以达到可以随时移动该装置的效果。

[0042] 最后应说明的是：以上所述仅为本实用新型的优选实施例而已，并不用于限制本实用新型，尽管参照前述实施例对本实用新型进行了详细的说明，对于本领域的技术人员来说，其依然可以对前述各实施例所记载的技术方案进行修改，或者对其中部分技术特征进行等同替换，凡在本实用新型的精神和原则之内，所作的任何修改、等同替换、改进等，均应包含在本实用新型的保护范围之内。

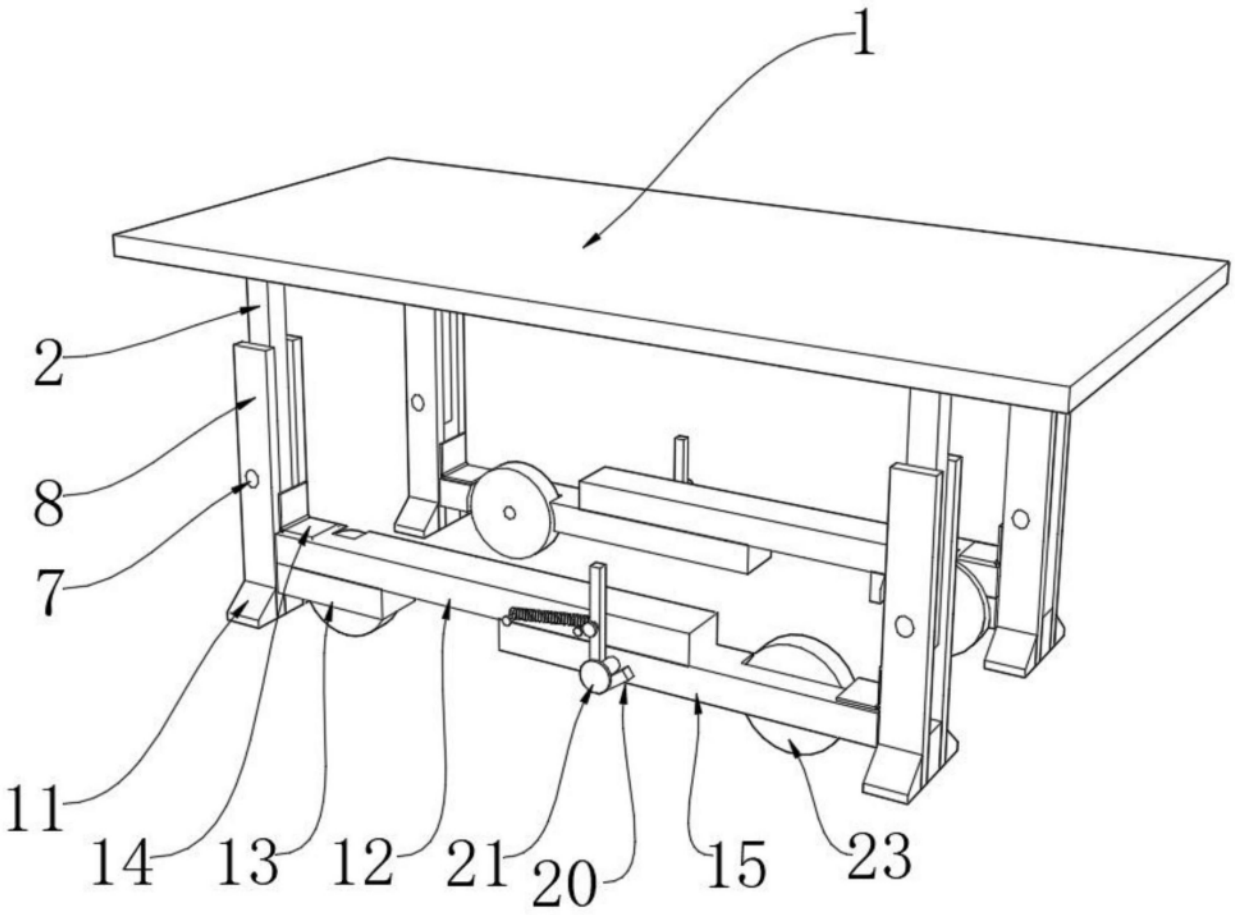

图1

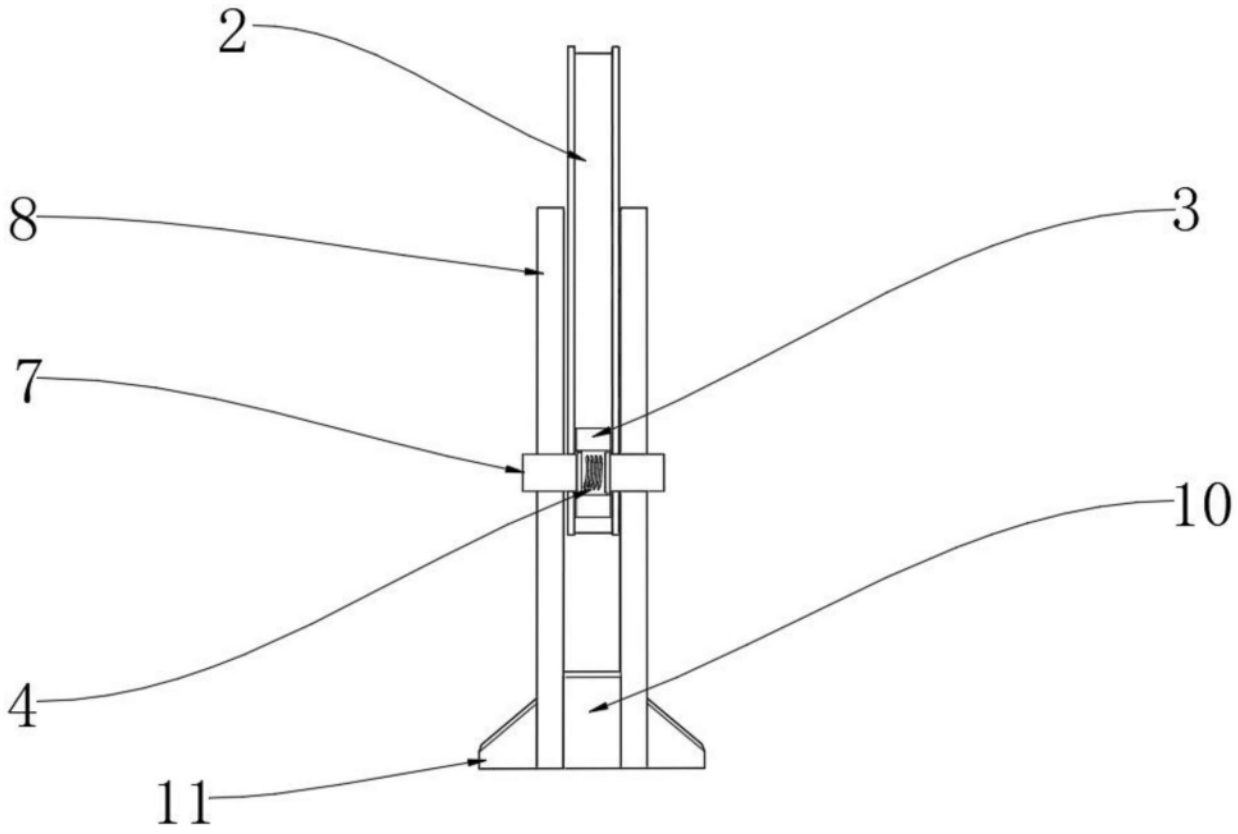

图2

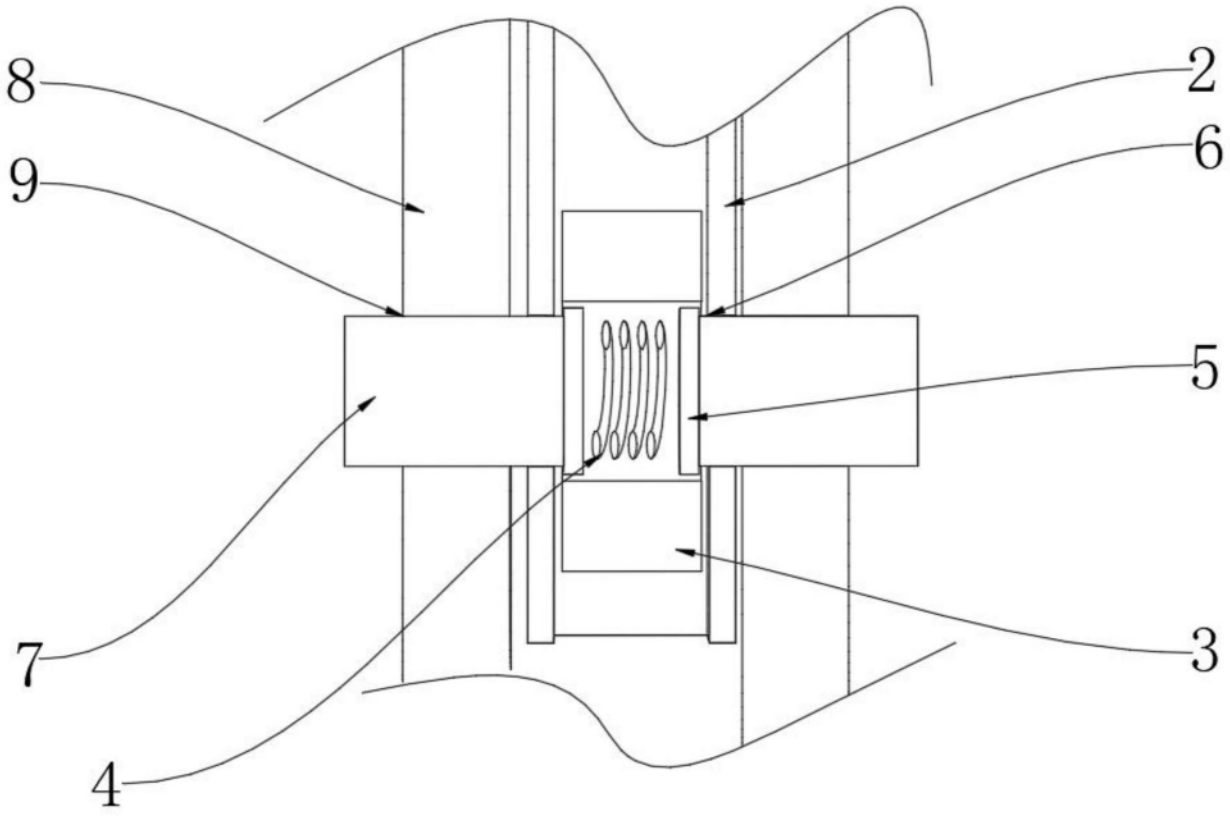

图3

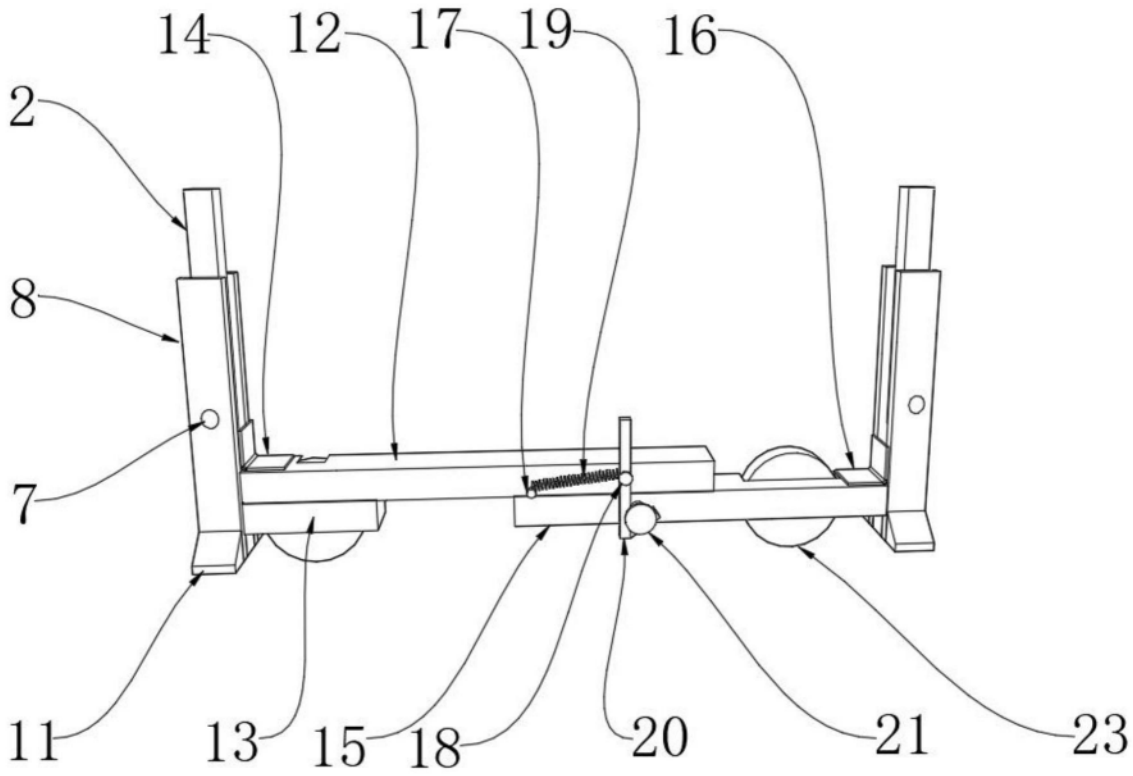

图4

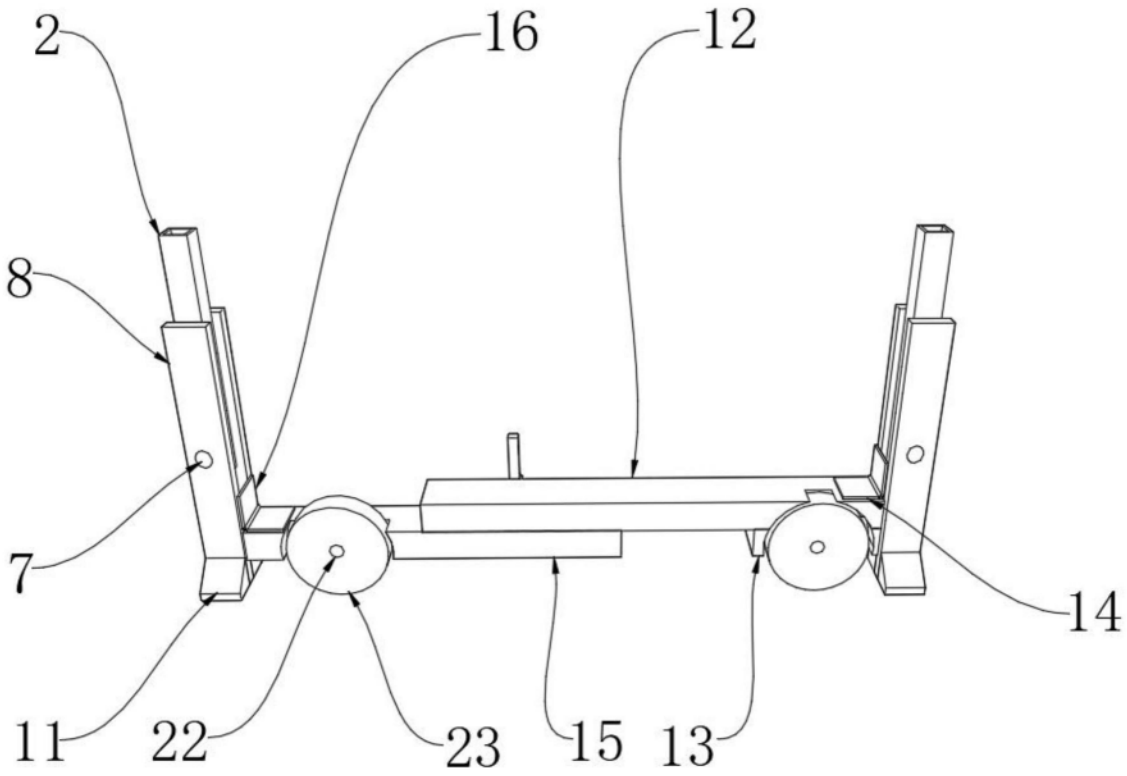

图5