(19)中华人民共和国国家知识产权局

(12)实用新型专利

(10)授权公告号 CN 206714810 U
(45)授权公告日 2017.12.08

(21)申请号 201621496238.9

(22)申请日 2016.12.31

(73)专利权人 余琦
地址 510310 广东省广州市海珠区新港中路468号第四二一医院

(72)发明人 余琦 刘钊 游承勇

(51)Int.Cl.
A61B 17/60(2006.01)

权利要求书1页 说明书2页 附图2页

(54)实用新型名称

一种骨科复位用固定支架

(57)摘要

本实用新型公开了一种骨科复位用固定支架，包括半环连接杆、一号连接杆和二号连接杆，所述半环连接杆上端设置有一号连接杆，所述半环连接杆下端均设置有二号连接杆，所述半环连接杆上设置有固定夹，所述固定夹上端设置有旋钮，所述旋钮下端设置有一号底座，所述一号底座下端设置有二号底座，所述一号底座和二号底座一侧均设置有凹槽，所述二号连接杆一端设置有延长器。本实用新型通过设有的半环连接杆，能够增加对骨折区域的固定性，利于骨骼的愈合，通过设有的延长器，能够对骨段端的位置进行适当调整，利于术后骨骼的愈合，通过固定支架都是连接杆连接，利于医护人员的换药工作，满足了现今医院对骨科固定支架的需求。

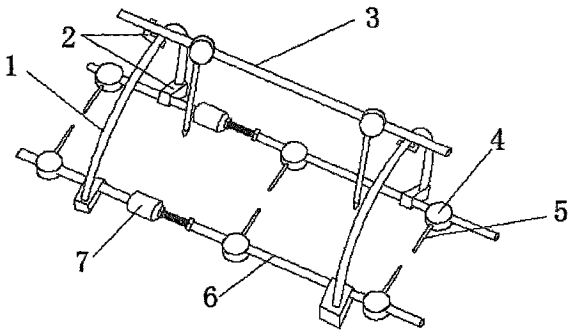

CN 206714810 U

1.一种骨科复位用固定支架，包括半环连接杆(1)、一号连接杆(3)和二号连接杆(6)，其特征在于：所述半环连接杆(1)上端设置有一号连接杆(3)，所述半环连接杆(6)下端均设置有二号连接杆(6)，所述半环连接杆(1)上设置有固定夹(2)，所述固定夹(2)上端设置有旋钮(8)，所述旋钮(8)下端设置有一号底座(10)，所述一号底座(10)下端设置有二号底座(11)，所述一号底座(10)和二号底座(11)一侧均设置有凹槽(9)，所述二号连接杆(6)一端设置有延长器(7)，所述延长器(7)一端设置有圆形凸块(12)，所述圆形凸块(12)一侧设置有螺纹杆(13)，所述延长器(7)一侧设置有针杆固定夹(4)，所述针杆固定夹(4)一端固定连接有固定针(5)。

2.根据权利要求1所述的一种骨科复位用固定支架，其特征在于：所述一号底座(10)和二号底座(11)活动连接。

3.根据权利要求1所述的一种骨科复位用固定支架，其特征在于：所述圆形凸块(12)和螺纹杆(13)螺纹连接。

4.根据权利要求1所述的一种骨科复位用固定支架，其特征在于：所述针杆固定夹(4)均和一号连接杆(3)和二号连接杆(6)卡扣连接。

5.根据权利要求1所述的一种骨科复位用固定支架，其特征在于：固定支架材料均采用不锈钢材质制作。

一种骨科复位用固定支架

【技术领域】

[0001] 本实用新型涉及一种骨科固定支架，特别涉及一种骨科复位用固定支架。

【背景技术】

[0002] 目前临床上，经常通过外固定器进行固定，如石膏或其它固定装置对骨外科骨折患者的骨折部位进行固定，而这种方式由于外固定器的存在，在复位过程中，给导致患者翻身困难，容易出现褥疮，由于现在的大多数固定支架都是封闭式的，使患者的受伤部位空气不流通，容易引发伤口感染，给患者带来更大的伤痛，而且还不方便医护人员的换药和清理工作，并且针对在愈合中的骨骼，固定支架需要进行不断的伸缩调整，目前的固定支架显然无法进行适当的调整。在中国专利200420081184.0中，描述了一种骨科固定支架，该固定支架通过设有的金属丝和扣持元件将固定支架固定在人体受伤部位，透气性比较好，重量也比较轻，结构简单。但是，该固定支架没设置有半环连接杆，不能够对受伤处进行充分的固定，不利于骨骼的愈合，该固定支架没设置延长器，不能够对固定支架进行调整，进行骨骼的复位，该固定支架没设置固定针和针杆固定夹，不能够在骨骼愈合时进行调整。为此，我们提出一种骨科复位用固定支架。

【实用新型内容】

[0003] 本实用新型的主要目的在于提供一种骨科复位用固定支架，本实用新型通过设有的半环连接杆，能够增加对骨折区域的固定性，利于骨骼的愈合，通过设有的延长器，能够对骨段端的位置进行适当调整，利于术后骨骼的愈合，通过固定支架都是连接杆连接，利于空气的流通和医护人员的换药工作，通过设有的固定夹，能够适当调整连接杆的方向和角度，利于针对不同骨折处的固定，满足了现今医院对骨科固定支架的需求，可以有效解决背景技术中的问题。

[0004] 为实现上述目的，本实用新型采取的技术方案为：

[0005] 一种骨科复位用固定支架，包括半环连接杆、一号连接杆和二号连接杆，所述半环连接杆上端设置有一号连接杆，所述半环连接杆下端均设置有二号连接杆，所述半环连接杆上设置有固定夹，所述固定夹上端设置有旋钮，所述旋钮下端设置有一号底座，所述一号底座下端设置有二号底座，所述一号底座和二号底座一侧均设置有凹槽，所述二号连接杆一端设置有延长器，所述延长器一端设置有圆形凸块，所述圆形凸块一侧设置有螺纹杆，所述延长器一侧设置有针杆固定夹，所述针杆固定夹一端固定连接有固定针。

[0006] 进一步地，所述一号底座和二号底座活动连接。

[0007] 进一步地，所述圆形凸块和螺纹杆螺纹连接。

[0008] 进一步地，所述针杆固定夹均和一号连接杆和二号连接杆卡扣连接。

[0009] 进一步地，固定支架材料均采用不锈钢材质制作。

[0010] 与现有技术相比，本实用新型具有如下有益效果：本实用新型通过设有的半环连接杆，能够增加对骨折区域的固定性，利于骨骼的愈合，通过设有的延长器，能够对骨段端

的位置进行适当调整，利于术后骨骼的愈合，通过固定支架都是连接杆连接，利于空气的流通和医护人员的换药工作，通过设有的固定夹，能够适当调整连接杆的方向和角度，利于针对不同骨折处的固定，满足了现今医院对骨科固定支架的需求。

【附图说明】

[0011] 图1为本实用新型一种骨科复位用固定支架的整体结构示意图。

[0012] 图2为本实用新型一种骨科复位用固定支架的固定夹结构示意图。

[0013] 图3为本实用新型一种骨科复位用固定支架的延长器结构示意图。

[0014] 图中：1、半环连接杆；2、固定夹；3、一号连接杆；4、针杆固定夹；5、固定针；6、二号连接杆；7、延长器；8、旋钮；9、凹槽；10、一号底座；11、二号底座；12、圆形凸块；13、螺纹。

【具体实施方式】

[0015] 为使本实用新型实现的技术手段、创作特征、达成目的与功效易于明白了解，下面结合具体实施方式，进一步阐述本实用新型。

[0016] 如图1-3所示，一种骨科复位用固定支架，包括半环连接杆1、一号连接杆3和二号连接杆6，所述半环连接杆1上端设置有一号连接杆3，所述半环连接杆6下端均设置有二号连接杆6，所述半环连接杆1上设置有固定夹2，所述固定夹2上端设置有旋钮8，所述旋钮8下端设置有一号底座10，所述一号底座10下端设置有二号底座11，所述一号底座10和二号底座11一侧均设置有凹槽9，所述二号连接杆6一端设置有延长器7，所述延长器7一端设置有圆形凸块12，所述圆形凸块12一侧设置有螺纹杆13，所述延长器7一侧设置有针杆固定夹4，所述针杆固定夹4一端固定连接有固定针5。

[0017] 其中，所述一号底座10和二号底座11活动连接。

[0018] 其中，所述圆形凸块12和螺纹杆13螺纹连接。

[0019] 其中，所述针杆固定夹4均和一号连接杆3和二号连接杆6卡扣连接。

[0020] 其中，固定支架材料均采用不锈钢材质制作。

[0021] 需要说明的是，本实用新型为一种骨科复位用固定支架，在使用时，先通过旋转固定夹2的旋钮8，来调整一号底座10和二号底座11的角度，再调整一号连接杆3和二号连接杆6的位置和角度，利于固定支架的稳定性，然后再将一号连接杆3和二号连接杆6的固定针5固定住骨骼，在通过旋转圆形凸块12，来调节延长器7，从而达到复位的效果，因一号连接杆3与二号连接杆6之间具有大的空间，利于空气的流通，也便于医护人员进行换药，固定支架的材料均采用不锈钢材质的，也方便了照X光不用拆卸固定支架了，减少了对患者的伤害。

[0022] 以上显示和描述了本实用新型的基本原理和主要特征和本实用新型的优点。本行业的技术人员应该了解，本实用新型不受上述实施例的限制，上述实施例和说明书中描述的只是说明本实用新型的原理，在不脱离本实用新型精神和范围的前提下，本实用新型还会有各种变化和改进，这些变化和改进都落入要求保护的本实用新型范围内。本实用新型要求保护范围由所附的权利要求书及其等效物界定。

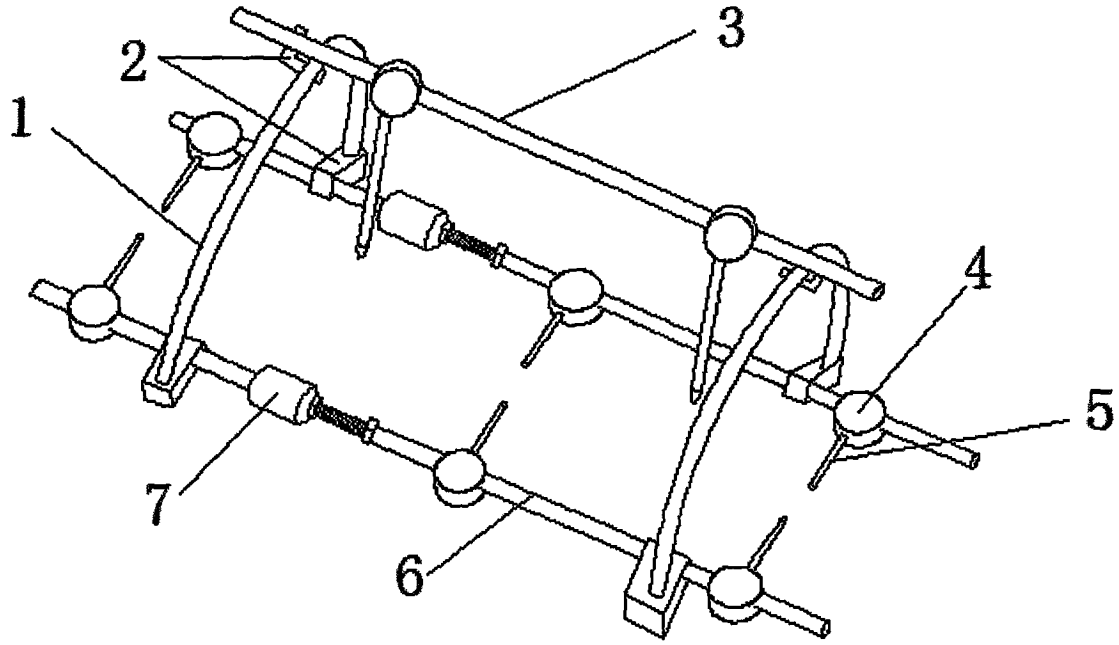

图1

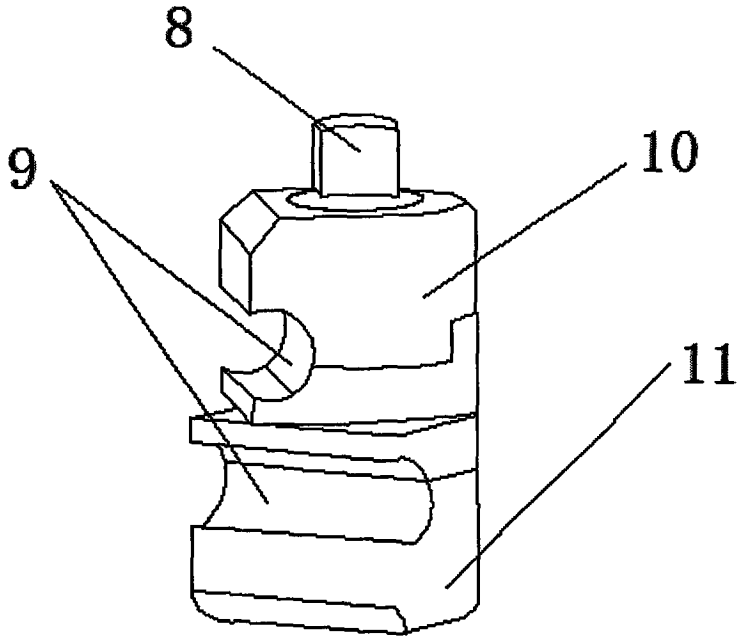

图2

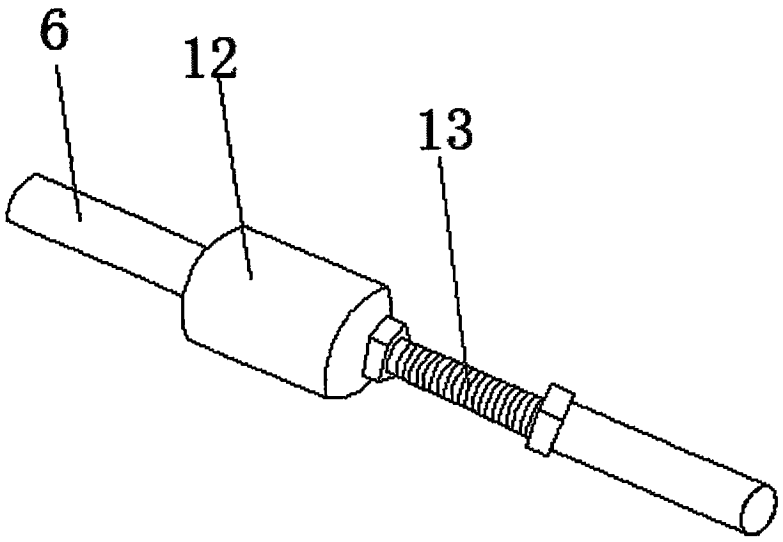

图3