(19)中华人民共和国国家知识产权局

(12)实用新型专利

(10)授权公告号 CN 203559728 U
(45)授权公告日 2014.04.23

(21)申请号 201320754975.4

(22)申请日 2013.11.25

(73)专利权人 芜湖市鸿坤汽车零部件有限公司
地址 241000 安徽省芜湖市三山区三山街办事处三山村

(72)发明人 黄浩

(74)专利代理机构 安徽合肥华信知识产权代理有限公司 34112
代理人 余成俊

(51)Int.Cl.
E06B 3/46(2006.01)

权利要求书1页 说明书1页 附图1页

(54)实用新型名称

汽车装配车间门底座

(57)摘要

本实用新型公开了一种汽车装配车间门底座，包括安装底座，其特征在于：所述安装底座的底部设有限位插板，所述安装底座的左端面设有密封条卡槽，所述安装底座的右端面设有固定槽，所述安装底座的上端面设有行走槽，所述行走槽的底部设有滚轮。本实用新型结构合理，安装快，使用强度大。

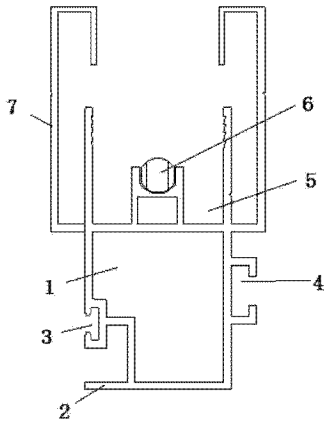

CN 203559728 U

1. 一种汽车装配车间门底座，包括安装底座，其特征在于：所述安装底座的底部设有限位插板，所述安装底座的左端面设有密封条卡槽，所述安装底座的右端面设有固定槽，所述安装底座的上端面设有行走槽，所述行走槽的底部设有滚轮。

2. 根据权利要求 1 所述汽车装配车间门底座，其特征在于：所述行走槽的左、右两侧壁上设有外护板。

汽车装配车间门底座

技术领域

[0001] 本实用新型涉及一种汽车装配车间门底座。

背景技术

[0002] 现有技术中，汽车车间厂房的建设，需要用到大量的铝合金板材，通过不同型号的铝合金板材之间的组合搭配，最后形成完整的厂房，传统的技术中，板材的结构不合理，导致安装速度慢，结构不稳定。

实用新型内容

[0003] 本实用新型目的是提供了一种结构合理，安装块，使用强度大的汽车装配车间门底座。

[0004] 本实用新型解决技术问题提供如下方案：

[0005] 一种汽车装配车间门底座，包括安装底座，其特征在于：所述安装底座的底部设有限位插板，所述安装底座的左端面设有密封条卡槽，所述安装底座的右端面设有固定槽，所述安装底座的上端面设有行走槽，所述行走槽的底部设有滚轮。

[0006] 所述行走槽的左、右两侧壁上设有外护板

[0007] 本实用新型在板材的底部设有安装底座，且在安装底座上设有限位插板，且在限位插板的上方设有密封条卡槽，且在安装底座的右侧壁上设有固定槽，且在行走槽的底部设有滚轮，方便门窗行走，且在行走槽的左、右两侧壁上设有外护板。

附图说明

[0008] 图 1 为本实用新型的结构示意图。

具体实施方式

[0009] 参见附图，一种汽车装配车间门底座，包括安装底座 1，所述安装底座 1 的底部设有限位插板 2，所述安装底座 1 的左端面设有密封条卡槽 3，所述安装底座 1 的右端面设有固定槽 4，所述安装底座 1 的上端面设有行走槽 5，所述行走槽 5 的底部设有滚轮 6。

[0010] 所述行走槽 5 的左、右两侧壁上设有外护板 7。

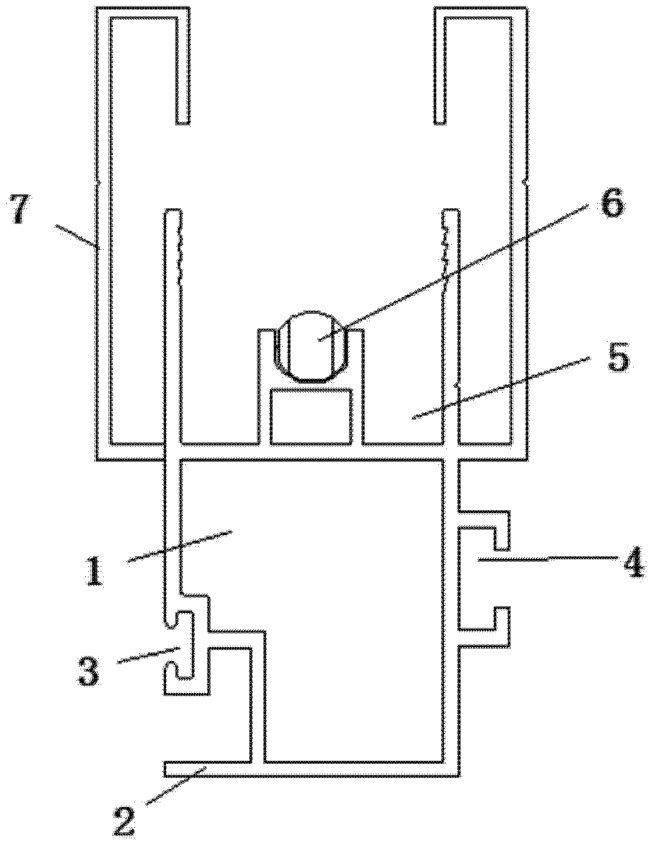

图 1