(19)中华人民共和国国家知识产权局

(12)实用新型专利

(10)授权公告号 CN 203883393 U
(45)授权公告日 2014.10.15

(21)申请号 201420283403.7

(22)申请日 2014.05.29

(73)专利权人 浙江华西科技有限公司
地址 325000 浙江省温州市乐清市黄华镇华西村

(72)发明人 李枢 周淑阳 孙成功

(51)Int.Cl.
H02G 3/02(2006.01)
H02G 15/00(2006.01)

权利要求书1页 说明书2页 附图1页

(54)实用新型名称

一种用于高压电缆上的固定夹

(57)摘要

本实用新型涉及一种用于高压电缆上的固定夹，包括上线夹、下线夹和螺栓，所述上线夹和下线夹通过螺栓相连接，上线夹的中部和下线夹的中部均设有半圆形缺口，所述半圆形缺口的顶端设有弧形凹槽，所述弧形凹槽上设有定位杆，所述定位杆上安装有橡胶圈，所述螺栓上对称安装有套筒，所述套筒的端部设有定位槽，所述定位槽上安装有弹簧，所述弹簧还安装在螺栓上，所述上线夹的下端和下线夹的上端均设有凸耳。本实用新型通过设置带有定位槽的套筒有助于限制弹簧的位置，操作人员还可以根据实际安装需要拆卸套筒，通过设置定位杆的弧形凹槽有助于橡胶圈的定位，且结构简单，操作方便，经济实用。

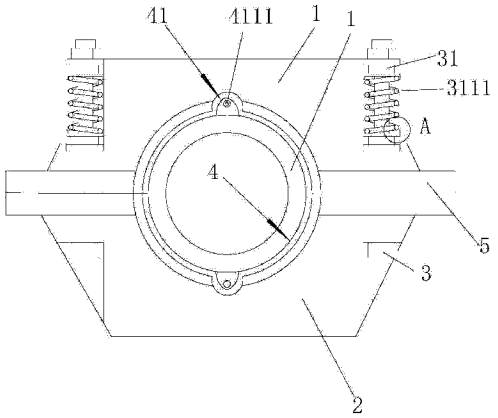

CN 203883393 U

1. 一种用于高压电缆上的固定夹，其特征在于：包括上线夹（1）、下线夹（2）和螺栓（3），所述上线夹（1）的中部和下线夹（2）的中部均设有半圆形缺口（4），所述半圆形缺口（4）的顶端设有弧形凹槽（41），所述弧形凹槽（41）上设有定位杆（411），所述螺栓（3）上对称安装有套筒（31），所述套筒（31）的端部设有定位槽（311），所述定位槽（311）上安装有弹簧（3111），所述弹簧（3111）还安装在螺栓（3）上。

2. 根据权利要求1所述的一种用于高压电缆上的固定夹，其特征在于：所述上线夹（1）的下端和下线夹（2）的上端均设有凸耳（5），上线夹（1）和下线夹（2）通过螺栓（3）相连接，所述定位杆（411）上安装有橡胶圈（4111）。

3. 根据权利要求1或2所述的一种用于高压电缆上的固定夹，其特征在于：所述螺栓（3）有两个，且对称安装在上线夹（1）上和下线夹（2）上。

4. 根据权利要求2所述的一种用于高压电缆上的固定夹，其特征在于：所述弧形凹槽（41）有两个，且对称分布上线夹（1）的两侧和下线夹（2）的两侧。

一种用于高压电缆上的固定夹

技术领域

[0001] 本实用新型涉及电力金具设计技术领域，尤其涉及一种用于高压电缆上的固定夹。

背景技术

[0002] 目前使用中的高压电缆固定夹具主要分为两种：一种是铝合金铸造成上下两半结构，另一种是高分子材料注塑成上下两半结构。铝合金铸造成形的电缆固定夹具，机械强度高，性能佳，它是高压电缆固定最为常用的材料，高分子材料则采用注塑加工的方法制造而成。然而，现有市场上的高压电缆固定夹上缺少有助于限制弹簧的位置的装置，这还不利于操作人员还可以根据实际安装需要拆卸套筒，还有的高压电缆固定夹上缺少有助于橡胶圈的定位的装置，不能满足实际情况的需求。

实用新型内容

[0003] 本实用新型的目的是为了克服现有技术的不足，提供了一种用于高压电缆上的固定夹。

[0004] 本实用新型是通过以下技术方案实现：

[0005] 一种用于高压电缆上的固定夹，包括上线夹、下线夹和螺栓，所述上线夹的中部和下线夹的中部均设有半圆形缺口，所述半圆形缺口的顶端设有弧形凹槽，所述弧形凹槽上设有定位杆，所述螺栓上对称安装有套筒，所述套筒的端部设有定位槽，所述定位槽上安装有弹簧，所述弹簧还安装在螺栓上。

[0006] 作为本实用新型的优选技术方案，所述上线夹的下端和下线夹的上端均设有凸耳，上线夹和下线夹通过螺栓相连接，所述定位杆上安装有橡胶圈。

[0007] 作为本实用新型的优选技术方案，所述螺栓有两个，且对称安装在上线夹上和下线夹上。

[0008] 作为本实用新型的优选技术方案，所述弧形凹槽有两个，且对称分布上线夹的两侧和下线夹的两侧。

[0009] 与现有的技术相比，本实用新型的有益效果是：本实用新型通过设置带有定位槽的套筒有助于限制弹簧的位置，操作人员还可以根据实际安装需要拆卸套筒，通过设置定位杆的弧形凹槽有助于橡胶圈的定位，且结构简单，操作方便，经济实用。

附图说明

[0010] 图 1 为本实用新型的结构示意图；

[0011] 图 2 为图 1 中 A 处的局部放大图。

[0012] 图中：1、上线夹；2、下线夹；3、螺栓；31、套筒；311、定位槽；3111、弹簧；4、半圆形缺口；41、弧形凹槽；411、定位杆；4111、橡胶圈；5、凸耳。

具体实施方式

[0013] 为了使本实用新型的目的、技术方案及优点更加清楚明白，以下结合附图及实施例，对本实用新型进行进一步详细说明。应当理解，此处所描述的具体实施例仅仅用以解释本实用新型，并不用于限定本实用新型。

[0014] 请参阅图 1 和图 2，图 1 为本实用新型的主视图，图 2 为图 1 中 A 处的局部放大图。

[0015] 所述一种用于高压电缆上的固定夹，包括上线夹 1、下线夹 2 和螺栓 3，所述上线夹 1 和下线夹 2 通过螺栓 3 相连接，上线夹 1 的中部和下线夹 2 的中部均设有半圆形缺口 4，所述半圆形缺口 4 的顶端设有弧形凹槽 41，所述弧形凹槽 41 有两个，且对称分布上线夹 1 的两侧和下线夹 2 的两侧，弧形凹槽 41 上设有定位杆 411，定位杆 411 的弧形凹槽 41 有助于橡胶圈 4111 的定位，所述定位杆 411 上安装有橡胶圈 4111，所述螺栓 3 有两个，且对称安装在上线夹 1 上和下线夹 2 上，螺栓 3 上对称安装有套筒 31，所述套筒 31 的端部设有定位槽 311，带有定位槽 311 的套筒 31 有助于限制弹簧 3111 的位置，操作人员还可以根据实际安装需要拆卸套筒 31，所述定位槽 311 上安装有弹簧 3111，所述弹簧 3111 还安装在螺栓 3 上，所述上线夹 1 的下端和下线夹 2 的上端均设有凸耳 5。

[0016] 以上所述仅为本实用新型的较佳实施例而已，并不用以限制本实用新型，凡在本实用新型的精神和原则之内所作的任何修改、等同替换和改进等，均应包含在本实用新型的保护范围之内。

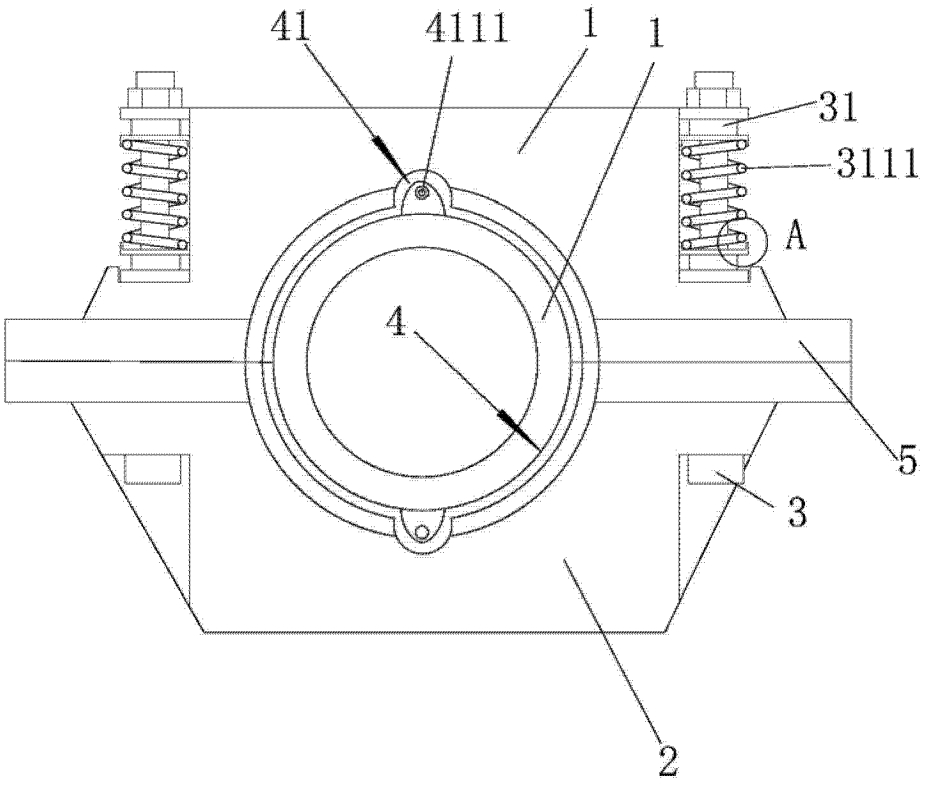

图 1

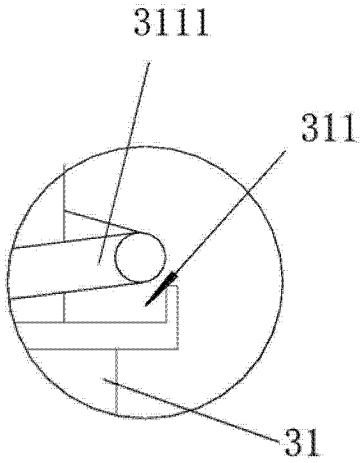

图 2