(19)中华人民共和国国家知识产权局

(12)实用新型专利

(10)授权公告号 CN 208959108 U
(45)授权公告日 2019.06.11

(21)申请号 201721900897.9

(22)申请日 2017.12.29

(73)专利权人 朱永高
地址 617000 四川省攀枝花市米易县攀莲镇桥东街29号附1941号

(72)发明人 朱永高

(74)专利代理机构 成都虹桥专利事务所(普通合伙) 51124
代理人 罗贵飞

(51)Int.Cl.
A61M 31/00(2006.01)

权利要求书1页 说明书2页 附图3页

(54)实用新型名称

子宫输卵管造影器

(57)摘要

本实用新型公开了一种子宫输卵管造影器，包括造影管，造影管外壁上靠近插入端处设置有气囊A，造影管外壁上靠近注射端处设置有气囊B，还包括两根分别接通气囊A及气囊B的充气管，气囊A充气后形成与子宫腔下端形状匹配的锥形，气囊B充气后形成与宫颈外口形状匹配的盘形。气囊A充气后与子宫腔下端形状匹配，气囊B充气后与宫颈外口形状匹配，两个气囊充气后配合作用，可将造影管稳固地固定在宫颈管腔内，同时气囊A能够贴合在子宫腔下端内壁上、气囊B能够贴合在宫颈外口上，能够防止药液渗漏。

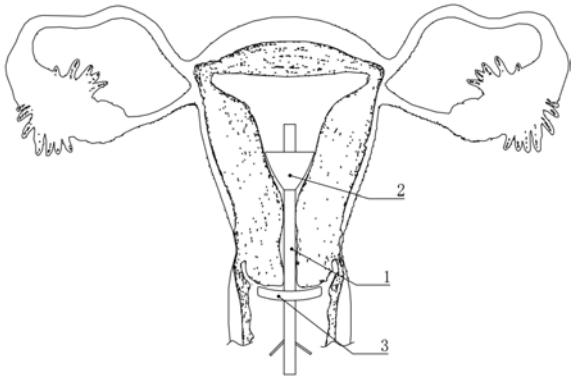

CN 208959108 U

1.子宫输卵管造影器，包括造影管(1)，造影管(1)的两端分别为插入端和注射端，其特征在于：造影管(1)外壁上靠近插入端处设置有气囊A(2)，造影管(1)外壁上靠近注射端处设置有气囊B(3)，还包括两根分别接通气囊A(2)及气囊B(3)的充气管(4)，气囊A(2)充气后形成与子宫腔下端形状匹配的锥形，气囊B(3)充气后形成与宫颈外口形状匹配的盘形。

2.根据权利要求1所述的子宫输卵管造影器，其特征在于：充气管(4)设置在造影管(1)内部，造影管(1)管体上靠近注射端处设置有通孔A、通孔B，其中一根充气管(4)的一端接通气囊A(2)内部、另一端穿过通孔A伸出造影管(1)外，另一根充气管(4)的一端接通气囊B(3)内部、另一端穿过通孔B伸出造影管(1)外。

3.根据权利要求1或2所述的子宫输卵管造影器，其特征在于：造影管(1)长度可调节。

4.根据权利要求3所述的子宫输卵管造影器，其特征在于：造影管(1)包括上管(11)和下管(12)，上管(11)与下管(12)可拆卸连接，气囊A(2)设置在上管(11)外壁上，气囊B(3)设置在下管(12)外壁上。

5.根据权利要求3所述的子宫输卵管造影器，其特征在于：气囊B(3)上设置有起标识作用的涂层。

子宫输卵管造影器

技术领域

[0001] 本实用新型涉及一种医疗器械,具体涉及一种子宫输卵管造影器。

背景技术

[0002] 宫颈是女性生殖系统中重要组织器官之一,从胚胎和女性胎儿起直至老妪,宫颈涉及女性一生中的生殖健康问题;宫颈的中央为前后略扁的长梭性管腔,其上端通过宫颈内口与子宫腔相连,其下端通过宫颈外口突出于阴道,女性在生育前宫颈外口呈圆形。

[0003] 目前子宫造影常用的单球囊造影管,使用时,首先将造影管的头端置入宫颈中,当球囊进入子宫腔后,通过充气口向球囊充气,球囊扩张后因其直径大于宫颈管而不会脱出,然后再通过注液管向宫腔内注入药物进行检查。

[0004] 现有的造影检查存在的问题是,1、球囊多数呈苹果状,无法将造影管稳固地放置在宫颈中,造影管可能在宫颈管腔中滑移给患者带来不适;2、球囊无法紧密贴合在子宫腔内壁上,注入的药液容易漏出。

实用新型内容

[0005] 本实用新型所要解决的技术问题是提供一种可将造影管稳固放置在宫颈内且不易造成药液漏出的子宫输卵管造影器。

[0006] 本实用新型解决其技术问题所采用的技术方案是:子宫输卵管造影器,包括造影管,造影管的两端分别为插入端和注射端,造影管外壁上靠近插入端处设置有气囊A,造影管外壁上靠近注射端处设置有气囊B,还包括两根分别接通气囊A及气囊B的充气管,气囊A充气后形成与子宫腔下端形状匹配的锥形,气囊B充气后形成与宫颈外口形状匹配的盘形。

[0007] 其中,充气管设置在造影管内部,造影管管体上靠近注射端处设置有通孔A、通孔B,其中一根充气管的一端接通气囊A内部、另一端穿过通孔A伸出造影管外,另一根充气管的一端接通气囊B内部、另一端穿过通孔B伸出造影管外。

[0008] 其中,造影管长度可调节。

[0009] 进一步的,造影管包括上管和下管,上管与下管可拆卸连接,气囊A设置在上管外壁上,气囊B设置在下管外壁上。

[0010] 其中,气囊B上设置有起标识作用的涂层。

[0011] 本实用新型的有益效果是:气囊A充气后与子宫腔下端形状匹配,气囊B充气后与宫颈外口形状匹配,两个气囊充气后配合作用,可将造影管稳固地固定在宫颈管腔内,同时气囊 A能够贴合在子宫腔下端内壁上、气囊B能够贴合在宫颈外口上,能够防止药液渗漏;造影管长度可调节,可根据个体差异调节长短使造影管上两个气囊之间的距离与宫颈管腔的长度匹配,进一步的起到稳固、防渗漏的作用;气囊B上设置有起标识作用的涂层,便于医务人员操作时判断造影管的插入深度,以使气囊B能够紧密贴合在宫颈外口上。

附图说明

[0012] 图1为本实用新型其中一种实施方式的立体图；

[0013] 图2为本实用新型其中一种实施方式放置在宫颈内的示意图；

[0014] 图3为本实用新型其中一种实施方式的剖视图；

[0015] 图中标记为:造影管1、气囊A2、气囊B3、充气管4、涂层6、上管11、下管12。

具体实施方式

[0016] 下面结合附图对本实用新型进一步说明。

[0017] 如图1至图3所示，子宫输卵管造影器，包括造影管1，造影管1的两端分别为插入端和注射端，造影管1外壁上靠近插入端处设置有气囊A2，造影管1外壁上靠近注射端处设置有气囊B3，还包括两根分别接通气囊A2及气囊B3的充气管4，气囊A2充气后形成与子宫腔下端形状匹配的锥形，气囊B3充气后形成与宫颈外口形状匹配的盘形，本领域技术人员可以理解的是，子宫腔呈圆锥形，宫颈外口为圆形的凸起，造影管1上两个气囊之间的距离即为宫颈管腔的长度。充气管4一端连接打气筒或者充气泵等工具对气囊进行充气，充气后气囊A2贴合在子宫腔下端表面，气囊B3贴合在宫颈外口的表面，两个气囊之间形成一定的张力，使造影管1能够稳固放置在宫颈中不易滑移，且封闭效果良好不易渗漏出造影液。气囊A2及气囊B3采用硅胶材质制成。

[0018] 上述技术方案的使用方式是，将注射端连上造影液注射器后，将造影管1插入端插入阴道内，对气囊B3进行充气使之形成盘形，继续插入造影管1直至气囊B3贴合在宫颈外口的表面，对气囊A2进行充气至造影管1不可滑移后，向子宫腔内注入造影剂。

[0019] 优选的，充气管4设置在造影管1内部，造影管1管体上靠近注射端处设置有通孔A、通孔B，其中一根充气管4的一端接通气囊A2内部、另一端穿过通孔A伸出造影管1外，另一根充气管4的一端接通气囊B3内部、另一端穿过通孔B伸出造影管1外。充气管4设置在造影管1内部的好处是，避免注射过程中充气管4造成妨碍。可以理解的是，造影管1管体上设置有可供两根充气管4分别伸入气囊A2内部、气囊B3内部的两个通孔。

[0020] 优选的，造影管1长度可调节。本领域技术人员可以理解的是，不同个体之间宫颈管腔的长度有所差异，操作时医务人员可根据个体差异预判，调节造影管1上两个气囊之间的距离，使其与宫颈管腔的长度匹配，使气囊A2能够充分贴合在子宫腔下端表面、气囊B3能够充分贴合在宫颈外口的表面，进一步的起到稳固、防渗漏的作用。

[0021] 进一步优选的，造影管1包括上管11和下管12，上管11与下管12可拆卸连接，气囊A2设置在上管11外壁上，气囊B3设置在下管12外壁上。

[0022] 优选的，气囊B3上设置有起标识作用的涂层6。所述涂层6可以是颜料，也可以是荧光材料，便于医务人员操作时判断造影管1的插入深度，以达到降低患者痛苦以及使气囊B能够紧密贴合在宫颈外口上的目的。进一步优选的，涂层6设置在气囊B3上朝向阴道外的一侧。

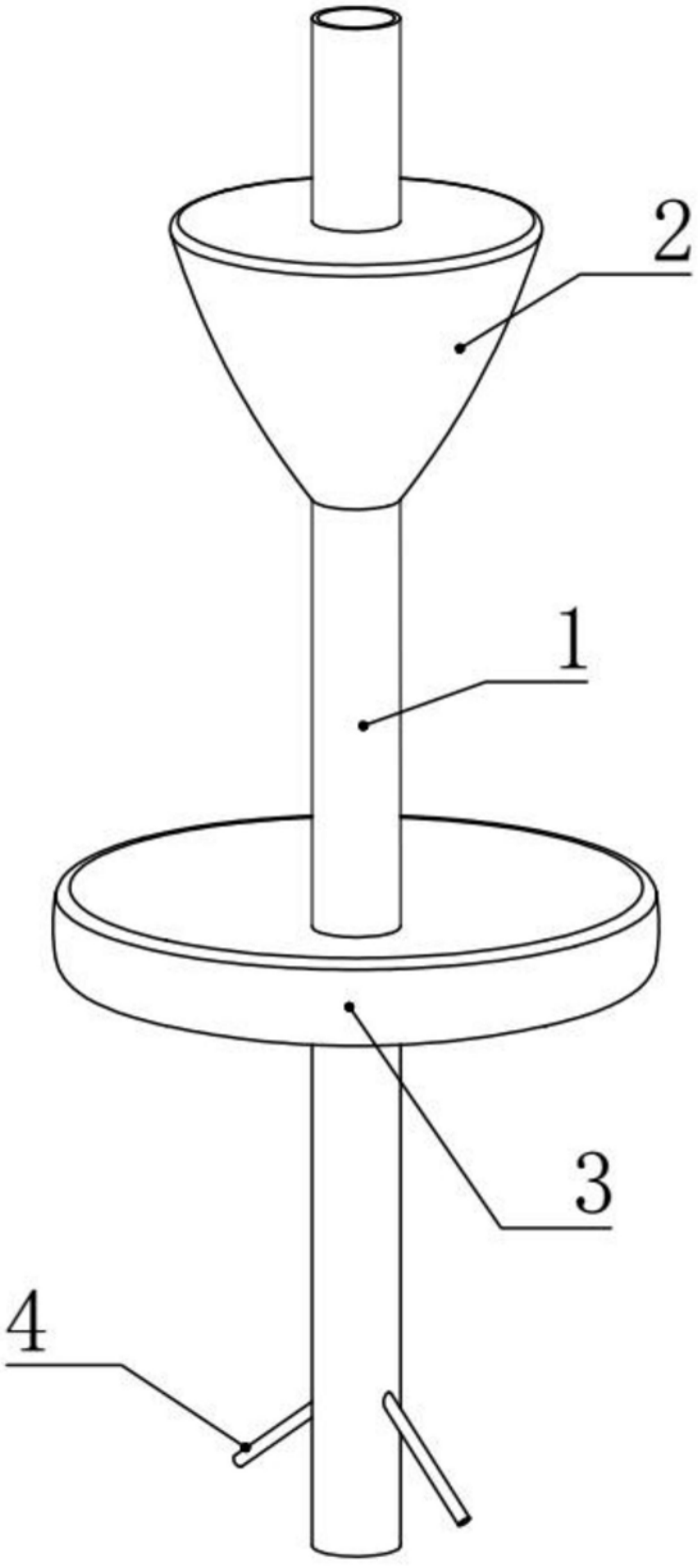

图1

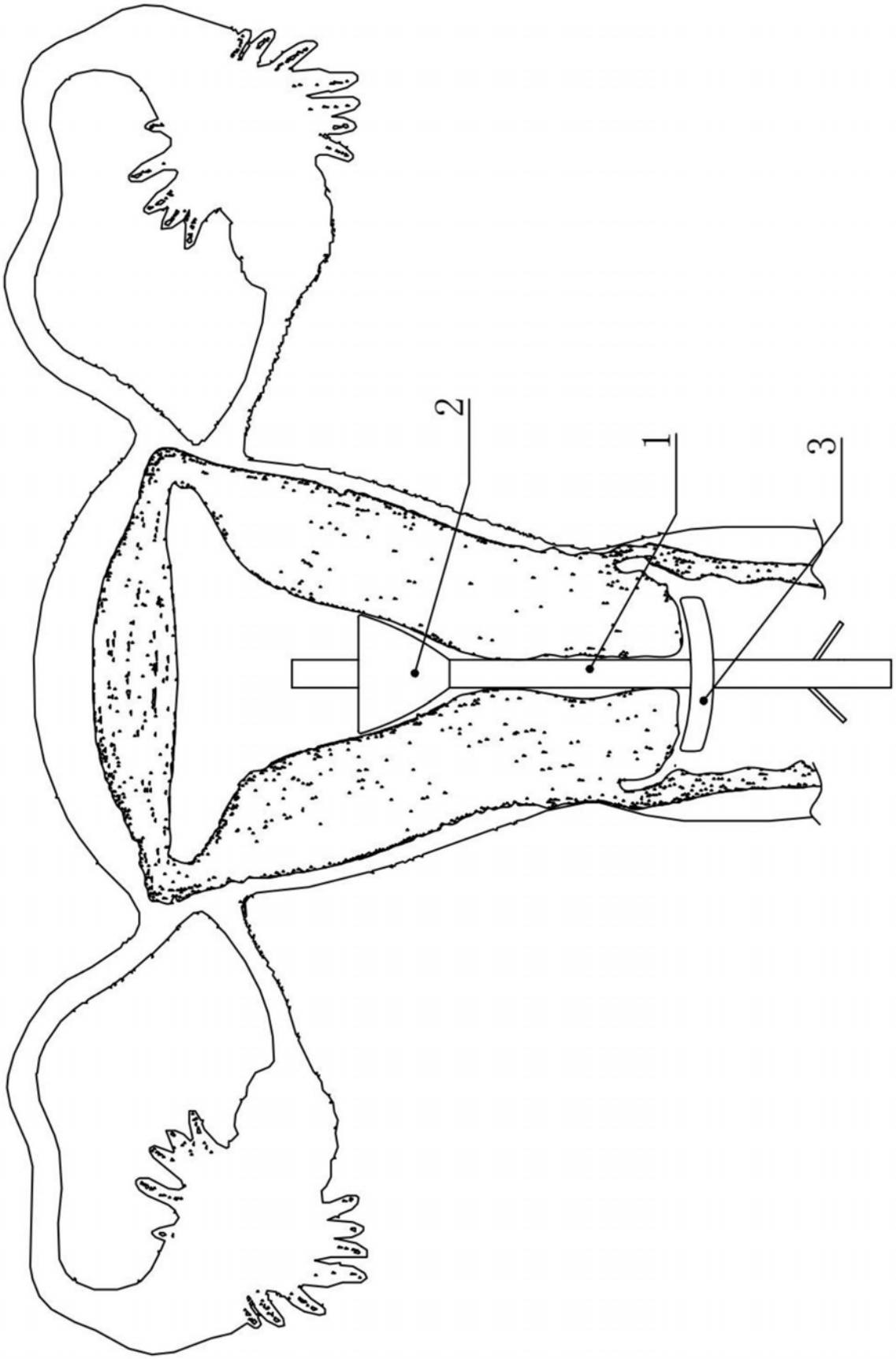

图2

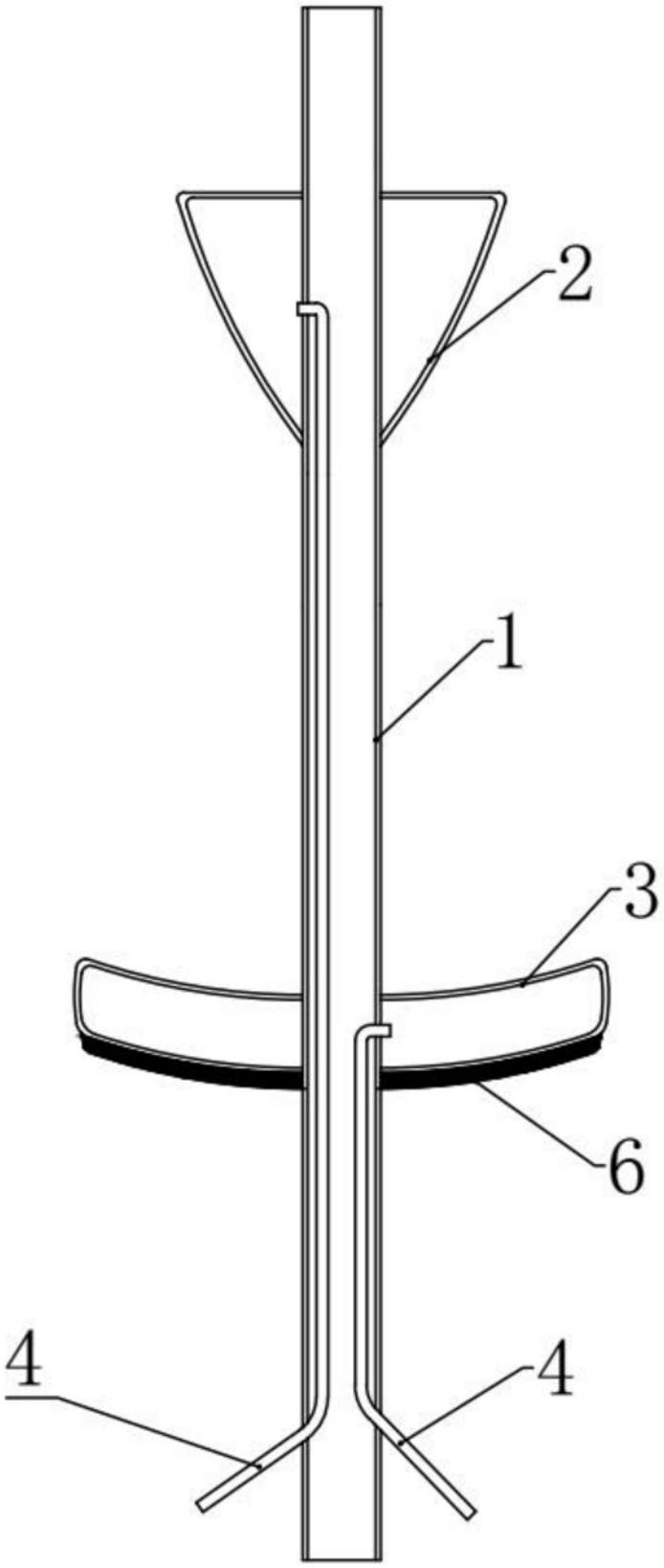

图3