(19)中华人民共和国国家知识产权局

(12)实用新型专利

(10)授权公告号 CN 209248179 U
(45)授权公告日 2019.08.13

(21)申请号 201821742186.8

(22)申请日 2018.10.25

(73)专利权人 李卫恒
地址 523000 广东省东莞市凤岗油甘埔南岸村南岭路100号三楼

(72)发明人 李卫恒

(74)专利代理机构 深圳市中知专利商标代理有限公司 44101
代理人 孙皓 国威

(51)Int.Cl.
G02C 5/22(2006.01)
G02C 5/14(2006.01)

权利要求书1页 说明书3页 附图5页

(54)实用新型名称

耐用铰链连接的眼镜架

(57)摘要

本实用新型公开了一种耐用铰链连接的眼镜架，耐用不易损坏。所述耐用铰链连接的眼镜架，包括镜框、镜腿以及连接镜框和镜腿的铰链，所述铰链由金属板材冲压后弯折两次成Z字形，所述铰链底部为外板，外板的上方为中板，在中板的上方为压力脚，外板前后侧设有两个向上弯折后垂直挡在外板、中板和压力脚前后侧边的挡板，挡板上开设有定位孔。铰链整体为冲压后的板材多次弯折后构成，由外板和中板夹持形成的镜框接头插槽来连接眼镜框，挡板来定位镜腿以及通过弹性向上的压脚来固定镜腿，整体结实耐用，连接稳固，镜腿开合顺化，美观实用。

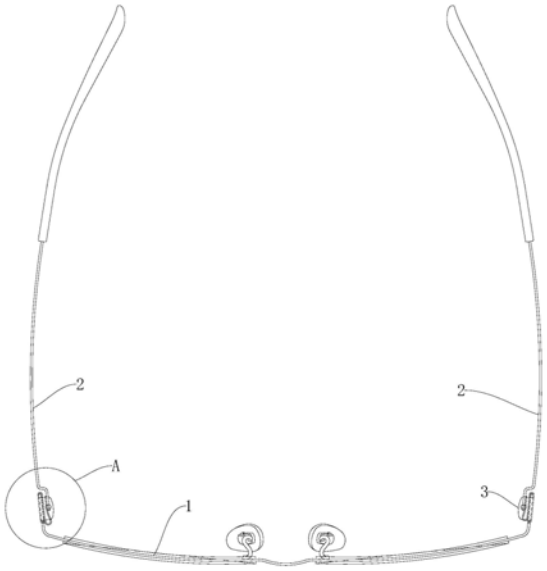

CN 209248179 U

1.一种耐用铰链连接的眼镜架,包括镜框(1)、镜腿(2)以及连接镜框(1)和镜腿(2)的铰链(3),其特征在于:所述铰链(3)由金属板材冲压后弯折成Z字形;所述铰链(3)底部为板状的外板(31),所述外板(31)的右侧向上然后向左弯折后形成位于外板(31)上方的板状的中板(32),在中板(32)的左侧向上然后向右弯折后形成位于中板(32)上方的板状的压力脚(34),所述外板(31)前后侧设有两个向上弯折后垂直挡在外板(31)、中板(32)和压力脚(34)前后侧边的挡板(33),在前后两个挡板(33)上、对应的开设有前后方向通孔状的定位孔(331);所述外板(31)和中板(32)之间的空间设有可与镜框(1)连接的镜框接头插槽(37);所述镜腿(2)的端部通过插接到定位孔(331)内与铰链(3)连接。

2.根据权利要求1所述的耐用铰链连接的眼镜架,其特征在于:所述镜框(1)的两边设有向后弯折的庄头(11),所述庄头(11)的端部连接有四边形板状的镜框连接部(12),所述镜框连接部(12)靠近庄头(11)一侧边沿的中间部分与庄头(11)连接。

3.根据权利要求1所述的耐用铰链连接的眼镜架,其特征在于:所述镜腿(2)上与铰链(3)连接的端部为镜腿连接部(21),所述镜腿连接部(21)为在靠近铰链(3)一端开口的U形叉脚,镜腿连接部(21)开口端的两个叉脚的外侧分别设有一个相对向外凸出的镜腿端定位凸轴(211),两个镜腿端定位凸轴(211)位于同轴线上。

4.根据权利要求2所述的耐用铰链连接的眼镜架,其特征在于:所述外板(31)和中板(32)之间的空间为正好放置镜框连接部(12)的镜框接头插槽(37),外板(31)左侧设有两个向上弯折的镜框接头定位脚(36),当镜框连接部(12) 插接到镜框接头插槽(37)内时,两个镜框接头定位脚(36)正好勾在镜框连接部(12)与庄头(11)连接处的两边。

5.根据权利要求3所述的耐用铰链连接的眼镜架,其特征在于:所述中板(32)和压力脚(34)的连接处为弯折形成的弧形弹性部(35),将压力脚(34)远离弧形弹性部(35)的一端向下按后,两个镜腿端定位凸轴(211)在压力脚(34)上方插入两个定位孔(331)内,松开压力脚(34)使镜腿(2)被压力脚(34)向上压靠后稳固的连接到铰链(3)上。

6.根据权利要求5所述的耐用铰链连接的眼镜架,其特征在于:所述压力脚(34)的中部沿前后方向设有折痕(342),沿着折痕(342)将压力脚(34)远离弧形弹性部(35)的部分向上弯折,使压力脚(34)在折痕(342)处形成一个向下的凹槽,将压力脚(34)远离弧形弹性部(35)的一端向下按后,折痕(342)处位于定位孔(331)下方。

7.根据权利要求5所述的耐用铰链连接的眼镜架,其特征在于:设有可安装到定位孔(331)内的T型丝通(332),所述T型丝通(332)为前后方向的圆筒状且一段头封闭、另外一端头设有凸台,在具有凸台的端面上设有孔可使镜腿端定位凸轴(211)插入。

8.根据权利要求6所述的耐用铰链连接的眼镜架,其特征在于:所述压力脚(34)顶面设有条形的向上凸出的凸点(341),所述凸点(341)沿着压力脚(34)顶面的左右方向延伸并跨越折痕(342),所述镜腿连接部(21)的U形叉脚正好卡在凸点(341)的两边。

耐用铰链连接的眼镜架

技术领域

[0001] 本实用新型涉及一种眼镜框，特别是一种耐用铰链连接眼镜腿和眼镜框的眼镜架。

背景技术

[0002] 随着社会技术的快速发展以及人们生活水平的不断提高，视力保健越来越重要，使得眼镜在人们生活领域中将要发挥重要作用；一般眼镜的主体包括镜框、镜片以及镜腿，其中镜框通过铰链与镜腿连接；现有技术的眼镜铰链，大多为螺丝铰接结构，即镜框与镜腿通过螺丝连接，由于螺丝易滑落，导致眼镜的使用寿命短。

实用新型内容

[0003] 本实用新型要解决的技术问题是提供一种耐用铰链连接的眼镜架，耐用不易损坏。

[0004] 为了解决上述技术问题，本实用新型采用如下技术方案：一种耐用铰链连接的眼镜架，包括镜框、镜腿以及连接镜框和镜腿的铰链，所述铰链由金属板材冲压后弯折成Z字形。

[0005] 本实用新型所述铰链底部为板状的外板，所述外板的右侧向上然后向左弯折后形成位于外板上方的板状的中板，在中板的左侧向上然后向右弯折后形成位于中板上方的板状的压力脚，所述外板前后侧设有两个向上弯折后垂直挡在外板、中板和压力脚前后侧边的挡板，在前后两个挡板上、对应的开设有前后方向通孔状的定位孔；所述外板和中板之间的空间设有可与镜框连接的镜框接头插槽；所述镜腿的端部通过插接到定位孔内与铰链连接。

[0006] 本实用新型所述镜框的两边设有向后弯折的庄头，所述庄头的端部连接有四边形板状的镜框连接部，所述镜框连接部靠近庄头一侧边沿的中间部分与庄头连接。

[0007] 本实用新型所述镜腿上与铰链连接的端部为镜腿连接部，所述镜腿连接部为在靠近铰链一端开口的U形叉脚，镜腿连接部开口端的两个叉脚的外侧分别设有一个相对向外凸出的镜腿端定位凸轴，两个镜腿端定位凸轴位于同轴线上。

[0008] 本实用新型所述外板和中板之间的空间为正好放置镜框连接部的镜框接头插槽，外板左侧设有两个向上弯折的镜框接头定位脚，当镜框连接部插接到镜框接头插槽内时，两个镜框接头定位脚正好勾在镜框连接部与庄头连接处的两边。

[0009] 本实用新型所述中板和压力脚的连接处为弯折形成的弧形弹性部，将压力脚远离弧形弹性部的一端向下按后，两个镜腿端定位凸轴在压力脚上方插入两个定位孔内，松开压力脚使镜腿被压力脚向上压靠后稳固的连接到铰链上。

[0010] 本实用新型所述压力脚的中部沿前后方向设有折痕，沿着折痕将压力脚远离弧形弹性部的部分向上弯折，使压力脚在折痕处形成一个向下的凹槽，将压力脚远离弧形弹性部的一端向下按后，折痕处位于定位孔下方。

[0011] 本实用新型设有可安装到定位孔内的T型丝通，所述T型丝通为前后方向的圆筒状且一段头封闭、另外一端头设有凸台，在具有凸台的端面上设有孔可使镜腿端定位凸轴插入。

[0012] 本实用新型所述压力脚顶面设有条形的向上凸出的凸点，所述凸点沿着压力脚顶面的左右方向延伸并跨越折痕，所述镜腿连接部的U形叉脚正好卡在凸点的两边。

[0013] 与现有技术相比，本实用新型所述一种耐用铰链连接的眼镜架采用结构稳定耐用的铰链来连接镜框和镜腿。铰链整体为冲压后的板材多次弯折后构成，所述铰链包括由外板和中板夹持形成的镜框接头插槽来连接眼镜框，还包括挡板来定位镜腿以及通过弹性向上的压脚来固定镜腿，整体结实耐用，连接稳固，镜腿开合顺化，美观实用。

附图说明

[0014] 图1为铰链的结构示意图。

[0015] 图2为镜腿结构示意图。

[0016] 图3为镜框与铰链连接结构示意图。

[0017] 图4为所述一种耐用铰链连接的眼镜架整体结构示意图。

[0018] 图5为图4中A所示局部放大图。

具体实施方式

[0019] 下面结合附图对本实用新型的具体实施方式作进一步详细的说明。

[0020] 如图1-图5所示，本实用新型所述耐用铰链连接的眼镜架包括镜框1、镜腿2以及连接镜框1和镜腿2的铰链3。

[0021] 如图3所示，所述镜框1的两边设有向后弯折与镜腿2连接的庄头11，所述庄头11的端部连接有四边形板状的镜框连接部12。仅在所述镜框连接部12靠近庄头11一侧边沿的中间部分与庄头11连接。

[0022] 如图2所示，所述镜腿2上与铰链3连接的端部为镜腿连接部21，所述镜腿连接部21为在靠近铰链3一端开口的U形叉脚，镜腿连接部21开口端的两个叉脚的外侧分别设有一个相对向外凸出的镜腿端定位凸轴211，两个镜腿端定位凸轴211位于同轴线上。

[0023] 如图1所示，所述铰链3由金属板材冲压后弯折成型，铰链3底部为板状的外板31，所述外板31的右侧向上然后向左弯折后形成位于外板31上方的板状的中板32，在中板32的左侧向上然后向右弯折后形成位于中板32上方的板状的压力脚34。所述外板31前后侧设有两个向上弯折后垂直挡在外板31、中板32和压力脚34前后侧边的挡板33，在前后两个挡板33上、对应的开设有前后方向通孔状的定位孔331。

[0024] 如图3和图5所示，铰链3与镜框1的连接；所述外板31和中板32之间的空间为正好放置镜框连接部12的镜框接头插槽37，外板31左侧设有两个向上弯折的镜框接头定位脚36，当镜框连接部12插接到镜框接头插槽37内时，两个镜框接头定位脚36正好勾在镜框连接部12与庄头11连接处的两边。

[0025] 如图5所示，铰链3与镜腿2的连接；所述中板32和压力脚34的连接处为弯折形成的弧形弹性部35，压力脚34的中部沿前后方向设有折痕342，沿着折痕342将压力脚34远离弧形弹性部35的部分向上弯折，使压力脚34在折痕342处形成一个向下的凹槽。将压力脚34向

下按使折痕342位于定位孔331下方后，将两个镜腿端定位凸轴211插入两个定位孔331内，然后松开压力脚34，使镜腿2被压力脚34向上压靠后稳固的连接到铰链3上，其中由于镜腿连接部21为U形叉脚，可捏合镜腿连接部21的U形端部，进而方便的将镜腿端定位凸轴211插入定位孔331内。

[0026] 优选的，为了使镜腿端定位凸轴211置入定位孔331内后转动更顺滑，设有可安装到定位孔331内的T型丝通332，所述T型丝通332为前后方向的圆筒状且一段头封闭、另外一端头设有凸台，在具有凸台的端面上设有孔可使镜腿端定位凸轴211插入，将T型丝通332从挡板33内侧插入定位孔331内，凸台端正好卡在定位孔331内侧。然后将所述两个镜腿端定位凸轴211插入两个T型丝通332内，由于T型丝通332延伸了镜腿端定位凸轴211插入定位孔331内的长度，使镜腿2不易从铰链3上脱落，且T型丝通332在定位孔331内转到的部分为圆柱形，使镜腿镜腿端定位凸轴211转动的更顺滑了。

[0027] 优选的，在压力脚34顶面设有条形的向上凸出的凸点341，所述凸点341可在冲压时成型，所述凸点341沿着压力脚34顶面的左右方向延伸，并跨越折痕342，具体在制备时可先冲压凸点341然后在弯折形成折痕342，凸点341的作用是当镜腿连接部21放置到定位孔331内后镜腿连接部21的U形叉脚正好卡在凸点341的两边，可使镜腿2更稳固的与铰链3连接。

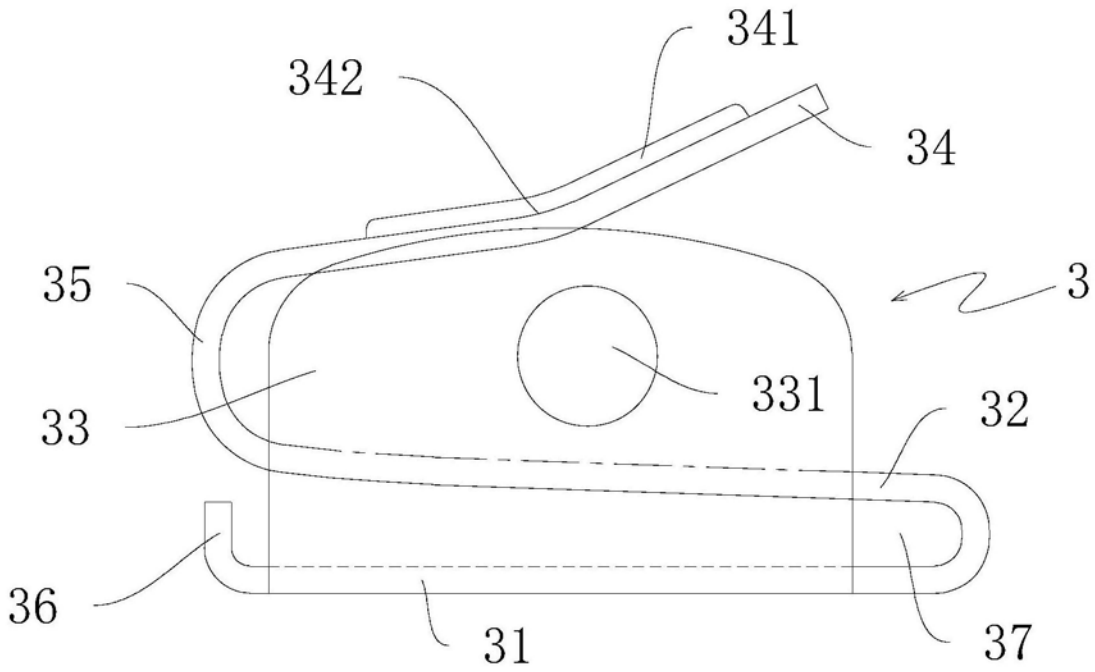

图1

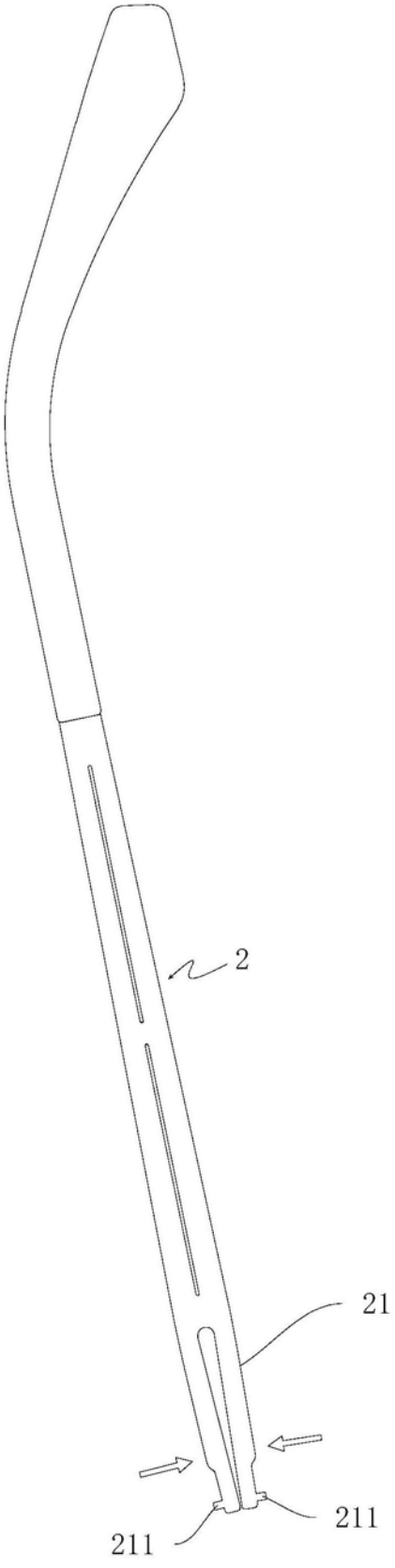

图2

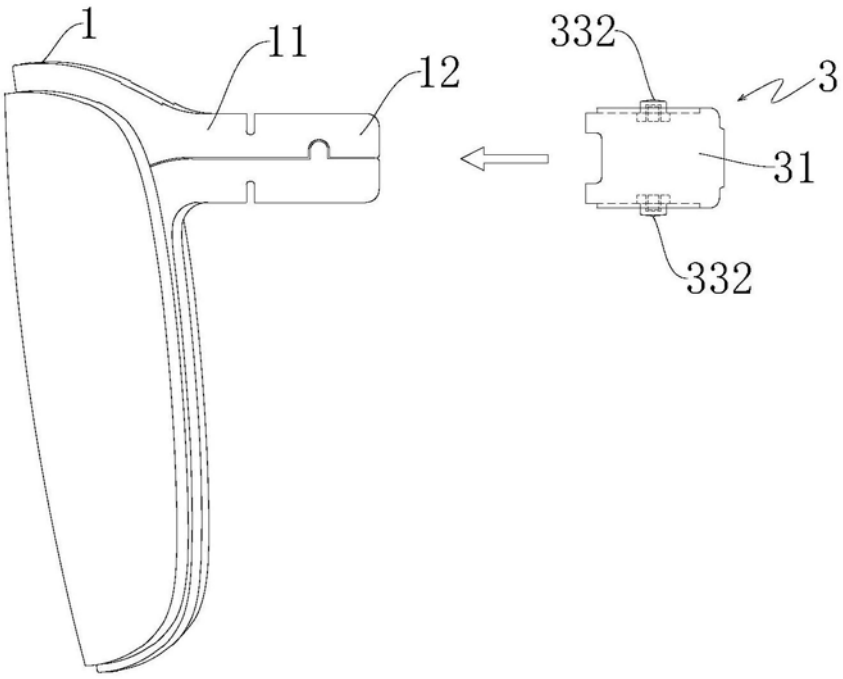

图3

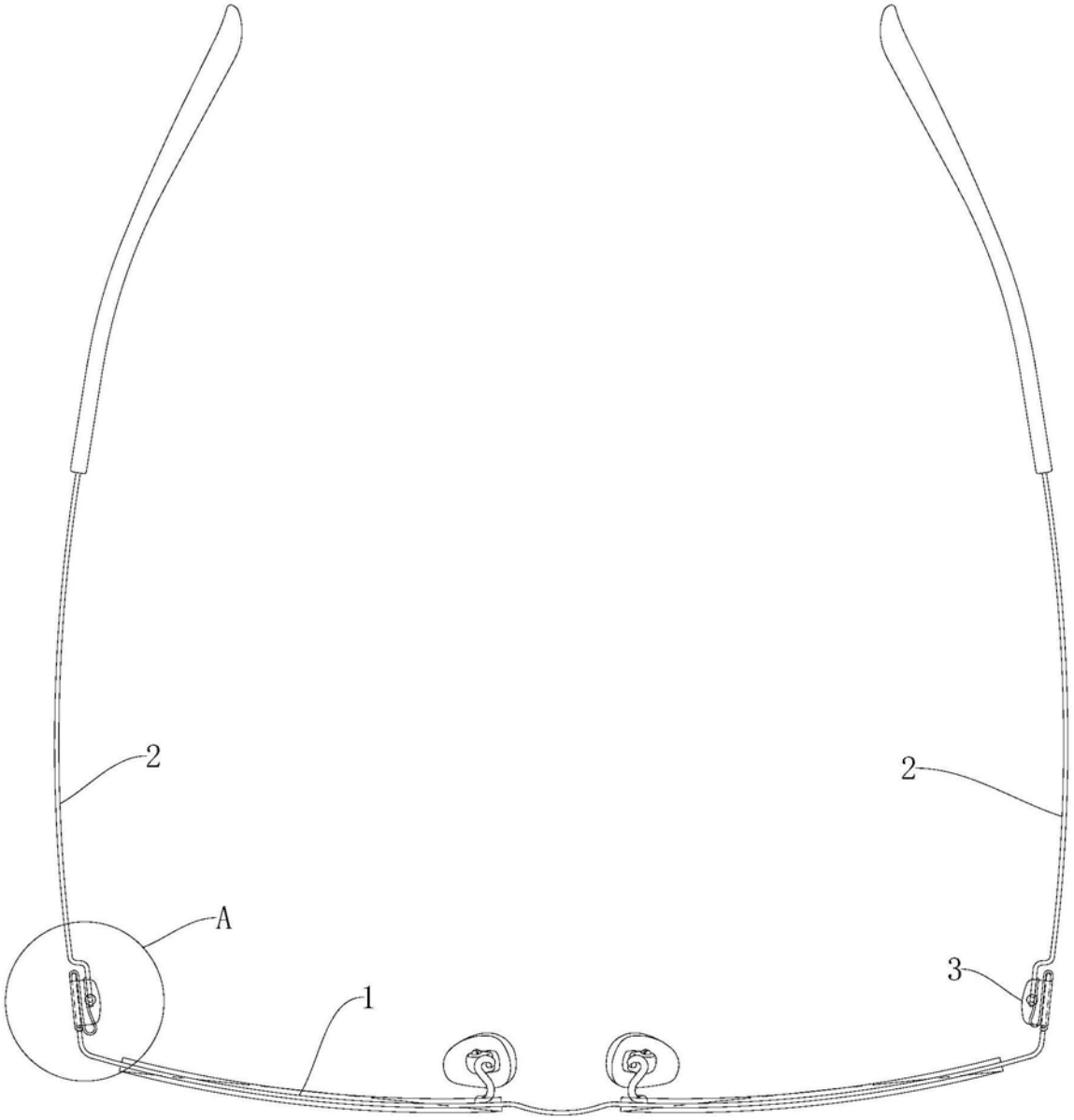

图4

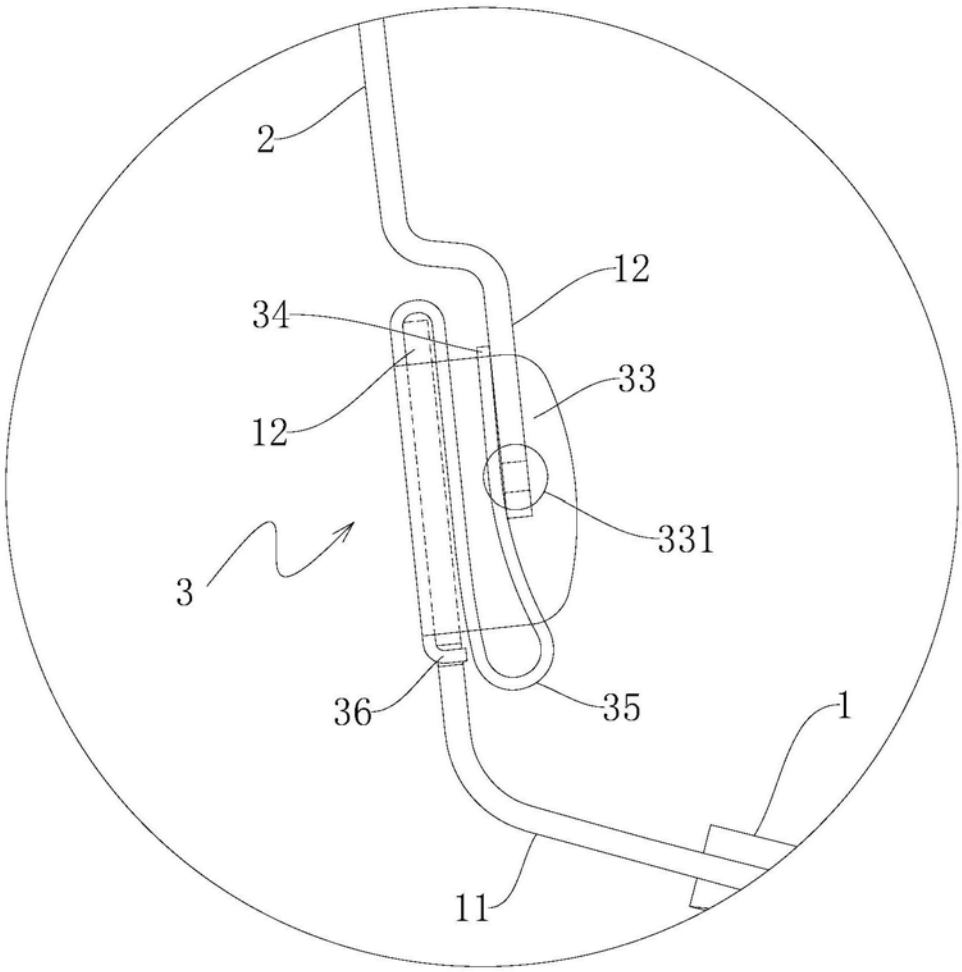

图5