(19)中华人民共和国国家知识产权局

(12)实用新型专利

(10)授权公告号 CN 211726252 U
(45)授权公告日 2020.10.23

(21)申请号 202020018072.X
(22)申请日 2020.01.06
(73)专利权人 温州市正大眼镜有限公司
地址 325000 浙江省温州市瓯海娄桥工业园景屿路2号
(72)发明人 夏光年
(74)专利代理机构 温州冠天知识产权代理事务所(特殊普通合伙) 33346
代理人 梅照付
(51)Int.Cl.
B05B 12/24(2018.01)
B05B 15/68(2018.01)
B05B 15/25(2018.01)
B05D 3/04(2006.01)
B05B 13/02(2006.01)
B05B 16/20(2018.01)

权利要求书1页 说明书3页 附图2页

(54)实用新型名称

一种眼镜架生产用喷漆装置

(57)摘要

本实用新型涉及眼镜架生产技术领域，具体涉及一种眼镜架生产用喷漆装置，包括底座，还包括支撑机构、喷漆机构和风干机构；所述支撑机构设于底座的顶部，支撑机构包括支撑台、竖板和固定板，所述支撑台滑动连接在底座的顶部，支撑台的两侧均固接有滑动板，所述竖板对称固接在底座的顶部，同侧所述滑动板与竖板滑动连接，竖板的相邻两侧固接有挡板，所述固定板固接在竖板上；本实用新型通过夹紧板和挡板之间设置的垫纸能够防止喷漆时油漆喷到装置上，清理垫纸时直接将垫纸拆下，通过第一电动机能够带动圆轴转动，从而调节喷漆角度，通过第二电动机带动长轴转动，实现混合油漆的同时快速风干油漆。

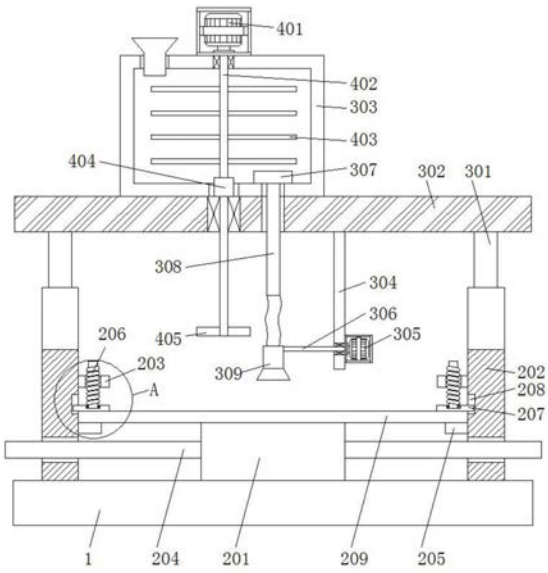

CN 211726252 U

1.一种眼镜架生产用喷漆装置,包括底座(1),其特征在于:还包括支撑机构、喷漆机构和风干机构;所述支撑机构设于底座(1)的顶部,支撑机构包括支撑台(201)、竖板(202)和固定板(203),所述支撑台(201)滑动连接在底座(1)的顶部,支撑台(201)的两侧均固接有滑动板(204),所述竖板(202)对称固接在底座(1)的顶部,同侧所述滑动板(204)与竖板(202)滑动连接,竖板(202)的相邻两侧固接有挡板(205),所述固定板(203)固接在竖板(202)上;所述喷漆机构设于支撑机构的上方,喷漆机构包括液压伸缩杆(301),所述液压伸缩杆(301)固接在竖板(202)的顶部,两个液压伸缩杆(301)的顶部固接有顶板(302);所述风干机构设于顶板(302)上。

2.如权利要求1所述的眼镜架生产用喷漆装置,其特征在于:所述固定板(203)上螺纹连接有螺纹杆(206),所述螺纹杆(206)的底端转动连接有夹紧板(207),所述夹紧板(207)的一端通过限位槽(208)滑动连接在竖板(202)的内部,夹紧板(207)与挡板(205)之间设有垫纸(209)。

3.如权利要求1所述的眼镜架生产用喷漆装置,其特征在于:所述喷漆机构还包括喷漆箱(303)和长板(304),所述喷漆箱(303)固接在顶板(302)的顶部,所述长板(304)固接在顶板(302)的底部,长板(304)的一侧固接有第一电动机(305),所述第一电动机(305)的输出轴上固接有圆轴(306)。

4.如权利要求3所述的眼镜架生产用喷漆装置,其特征在于:所述喷漆箱(303)的内部设有抽液泵(307),所述抽液泵(307)上设有软管(308),所述软管(308)的底端延伸至顶板(302)的下方,软管(308)的底端设有喷头(309),所述喷头(309)与圆轴(306)固接。

5.如权利要求1所述的眼镜架生产用喷漆装置,其特征在于:所述风干机构还包括第二电动机(401)和长轴(402),所述第二电动机(401)固接在喷漆箱(303)的顶部,所述长轴(402)转动连接在喷漆箱(303)的内部,长轴(402)的顶部与第二电动机(401)的输出轴固接。

6.如权利要求5所述的眼镜架生产用喷漆装置,其特征在于:所述长轴(402)的底端延伸至顶板(302)的下方,长轴(402)位于喷漆箱(303)内部的一端固接有混合棒(403),长轴(402)与喷漆箱(303)的底板接触处设有密封套(404),长轴(402)的底部固接有扇叶(405)。

一种眼镜架生产用喷漆装置

技术领域

[0001] 本实用新型涉及眼镜架生产技术领域，具体涉及一种眼镜架生产用喷漆装置。

背景技术

[0002] 喷漆是通过喷枪使油漆雾化，涂覆于物体表面的加工方法。

[0003] 眼镜架生产过程中需要使用喷漆装置，通过喷漆装置对眼镜架的表面进行油漆的喷涂，使得眼镜架更加美观，现有的喷漆装置在喷漆过程中，容易将油漆喷至装置的表面，当油漆风干后会粘结在装置上，不便于对其进行清理，同时眼镜架喷漆后油漆风干较慢，降低喷漆的效率。

[0004] 基于此，本实用新型设计了一种眼镜架生产用喷漆装置，以解决上述问题。

实用新型内容

[0005] 本实用新型的目的在于提供一种眼镜架生产用喷漆装置，以解决上述背景技术中提出的油漆喷涂时容易污染装置表面，不便于清理，油漆风干较慢，喷漆效率低的问题。

[0006] 为实现上述目的，本实用新型提供如下技术方案：一种眼镜架生产用喷漆装置，包括底座，还包括支撑机构、喷漆机构和风干机构；

[0007] 所述支撑机构设于底座的顶部，支撑机构包括支撑台、竖板和固定板，所述支撑台滑动连接在底座的顶部，支撑台的两侧均固接有滑动板，所述竖板对称固接在底座的顶部，同侧所述滑动板与竖板滑动连接，竖板的相邻两侧固接有挡板，所述固定板固接在竖板上；

[0008] 所述喷漆机构设于支撑机构的上方，喷漆机构包括液压伸缩杆，所述液压伸缩杆固接在竖板的顶部，两个液压伸缩杆的顶部固接有顶板；

[0009] 所述风干机构设于顶板上。

[0010] 优选的，所述固定板上螺纹连接有螺纹杆，所述螺纹杆的底端转动连接有夹紧板，所述夹紧板的一端通过限位槽滑动连接在竖板的内部，夹紧板与挡板之间设有垫纸。

[0011] 优选的，所述喷漆机构还包括喷漆箱和长板，所述喷漆箱固接在顶板的顶部，所述长板固接在顶板的底部，长板的一侧固接有第一电动机，所述第一电动机的输出轴上固接有圆轴。

[0012] 优选的，所述喷漆箱的内部设有抽液泵，所述抽液泵上设有软管，所述软管的底端延伸至顶板的下方，软管的底端设有喷头，所述喷头与圆轴固接。

[0013] 优选的，所述风干机构还包括第二电动机和长轴，所述第二电动机固接在喷漆箱的顶部，所述长轴转动连接在喷漆箱的内部，长轴的顶部与第二电动机的输出轴固接。

[0014] 优选的，所述长轴的底端延伸至顶板的下方，长轴位于喷漆箱内部的一端固接有混合棒，长轴与喷漆箱的底板接触处设有密封套，长轴的底部固接有扇叶。

[0015] 与现有技术相比，本实用新型的有益效果是：本实用新型通过夹紧板和挡板之间设置的垫纸能够防止喷漆时油漆喷到装置上，清理垫纸时直接将垫纸拆下，通过第一电动机能够带动圆轴转动，从而调节喷漆角度，通过第二电动机带动长轴转动，实现混合油漆的

同时快速风干油漆。

附图说明

[0016] 为了更清楚地说明本实用新型实施例的技术方案，下面将对实施例描述所需要使用的附图作简单地介绍，显而易见地，下面描述中的附图仅仅是本实用新型的一些实施例，对于本领域普通技术人员来讲，在不付出创造性劳动的前提下，还可以根据这些附图获得其他的附图。

[0017] 图1为本实用新型结构示意图；

[0018] 图2为本实用新型的A处局部放大结构示意图。

[0019] 附图中，各标号所代表的部件列表如下：

[0020] 1-底座，201-支撑台，202-竖板，203-固定板，204-滑动板，205-挡板，206-螺纹杆，207-夹紧板，208-限位槽，209-垫纸，301-液压伸缩杆，302-顶板，303-喷漆箱，304-长板，305-第一电动机，306-圆轴，307-抽液泵，308-软管，309-喷头，401-第二电动机，402-长轴，403-混合棒，404-密封套，405-扇叶。

具体实施方式

[0021] 下面将结合本实用新型实施例中的附图，对本实用新型实施例中的技术方案进行清楚、完整地描述，显然，所描述的实施例仅仅是本实用新型一部分实施例，而不是全部的实施例。基于本实用新型中的实施例，本领域普通技术人员在没有作出创造性劳动前提下所获得的所有其它实施例，都属于本实用新型保护的范围。

[0022] 请参阅图1-2，本实用新型提供一种技术方案：一种眼镜架生产用喷漆装置，包括底座1，还包括支撑机构、喷漆机构和风干机构；支撑机构设于底座1的顶部，支撑机构包括支撑台201、竖板202和固定板203，支撑台201滑动连接在底座1的顶部，支撑台201的两侧均固接有滑动板204，竖板202对称固接在底座1的顶部，同侧滑动板204与竖板202滑动连接，竖板202的相邻两侧固接有挡板205，固定板203固接在竖板202上；喷漆机构设于支撑机构的上方，喷漆机构包括液压伸缩杆301，液压伸缩杆301固接在竖板202的顶部，两个液压伸缩杆301的顶部固接有顶板302；风干机构设于顶板302上。

[0023] 其中，固定板203上螺纹连接有螺纹杆206，螺纹杆206的底端转动连接有夹紧板207，夹紧板207的一端通过限位槽208滑动连接在竖板202的内部，夹紧板207与挡板205之间设有垫纸209。

[0024] 通过夹紧板207和挡板205之间设置的垫纸209能够防止油漆污染装置，清理时只需将垫纸209拆下。

[0025] 其中，喷漆机构还包括喷漆箱303和长板304，喷漆箱303固接在顶板302的顶部，长板304固接在顶板302的底部，长板304的一侧固接有第一电动机305，第一电动机305的输出轴上固接有圆轴306。

[0026] 其中，喷漆箱303的内部设有抽液泵307，抽液泵307上设有软管308，软管308的底端延伸至顶板302的下方，软管308的底端设有喷头309，喷头309与圆轴306固接。

[0027] 通过第一电动机305带动圆轴306转动，从而调节喷头309的角度。

[0028] 其中，风干机构还包括第二电动机401和长轴402，第二电动机401固接在喷漆箱

303的顶部，长轴402转动连接在喷漆箱303的内部，长轴402的顶部与第二电动机401的输出轴固接。

[0029] 其中，长轴402的底端延伸至顶板302的下方，长轴402位于喷漆箱303内部的一端固接有混合棒403，长轴402与喷漆箱303的底板接触处设有密封套404，长轴402的底部固接有扇叶405。

[0030] 通过第二电动机401带动长轴402转动，从而带动混合棒403转动，实现油漆充分混合，同时长轴402转动带动扇叶405转动，实现油漆快速风干。

[0031] 本实施例的一个具体应用为：通过将垫纸209放于夹紧板207和挡板205之间，通过转动螺纹杆206带动夹紧板207向下移动，将垫纸209夹紧；

[0032] 然后将眼镜架放于支撑台201顶部的垫纸209的上方，水平移动支撑台201实现眼镜架的左右移动，然后利用抽液泵307，将油漆通过软管308和喷头309喷出，通过第一电动机305带动圆轴306转动，带动喷头309转动，实现喷漆角度的调节；

[0033] 利用第二电动机401带动长轴402转动，带动混合棒403转动，实现油漆充分混合；

[0034] 同时长轴402转动带动扇叶405转动，实现油漆快速风干。

[0035] 在本说明书的描述中，参考术语“一个实施例”、“示例”、“具体示例”等的描述意指结合该实施例或示例描述的具体特征、结构、材料或者特点包含于本实用新型的至少一个实施例或示例中。在本说明书中，对上述术语的示意性表述不一定指的是相同的实施例或示例。而且，描述的具体特征、结构、材料或者特点可以在任何的一个或多个实施例或示例中以合适的方式结合。

[0036] 以上公开的本实用新型优选实施例只是用于帮助阐述本实用新型。优选实施例并没有详尽叙述所有的细节，也不限制该实用新型仅为所述的具体实施方式。显然，根据本说明书的内容，可作很多的修改和变化。本说明书选取并具体描述这些实施例，是为了更好地解释本实用新型的原理和实际应用，从而使所属技术领域技术人员能很好地理解和利用本实用新型。本实用新型仅受权利要求书及其全部范围和等效物的限制。

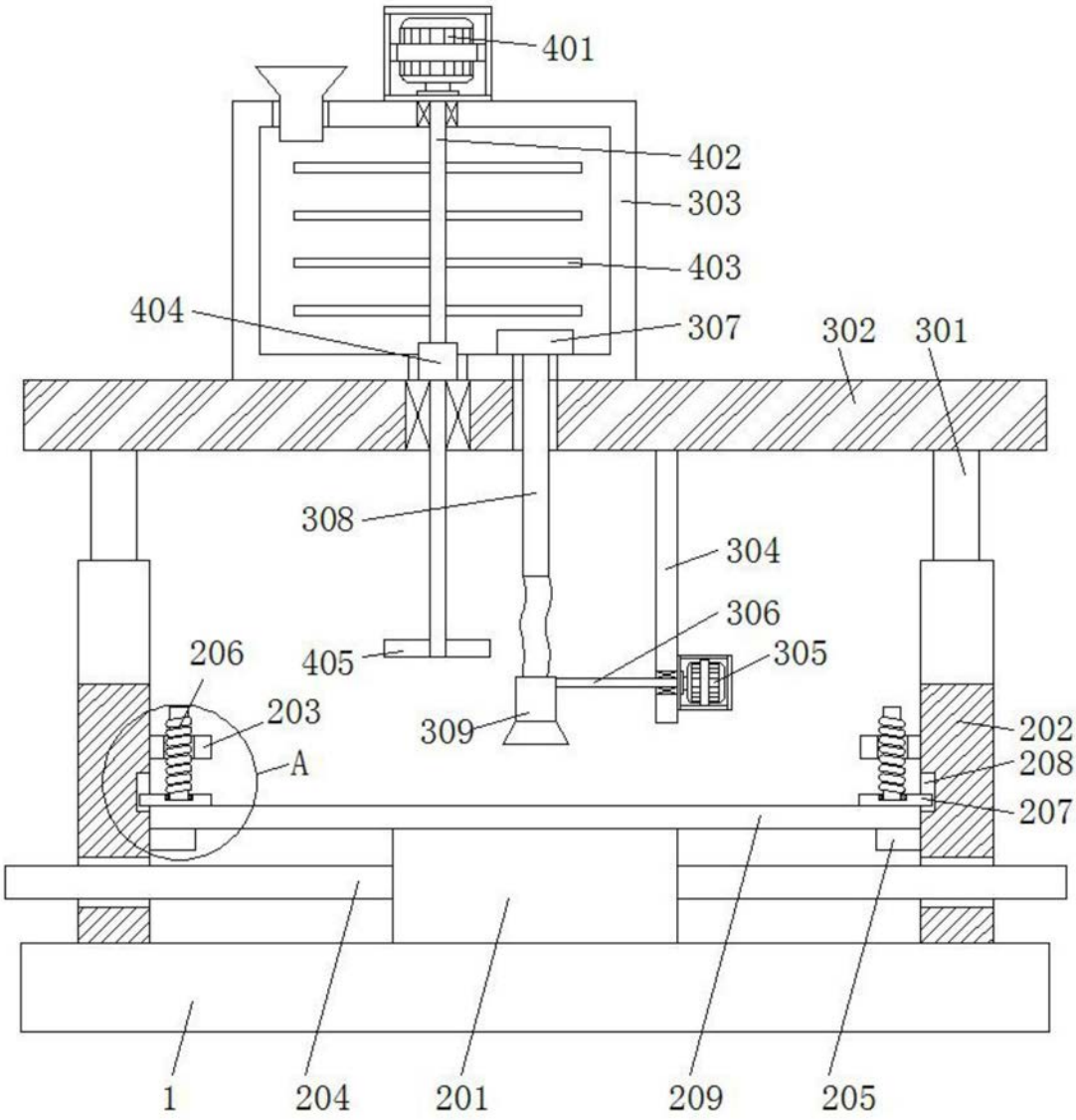
401
402
303
403
404
307
302
301
308
304
306
305
206
405
203
309
202
208
A
207
1
204
201
209
205

图1

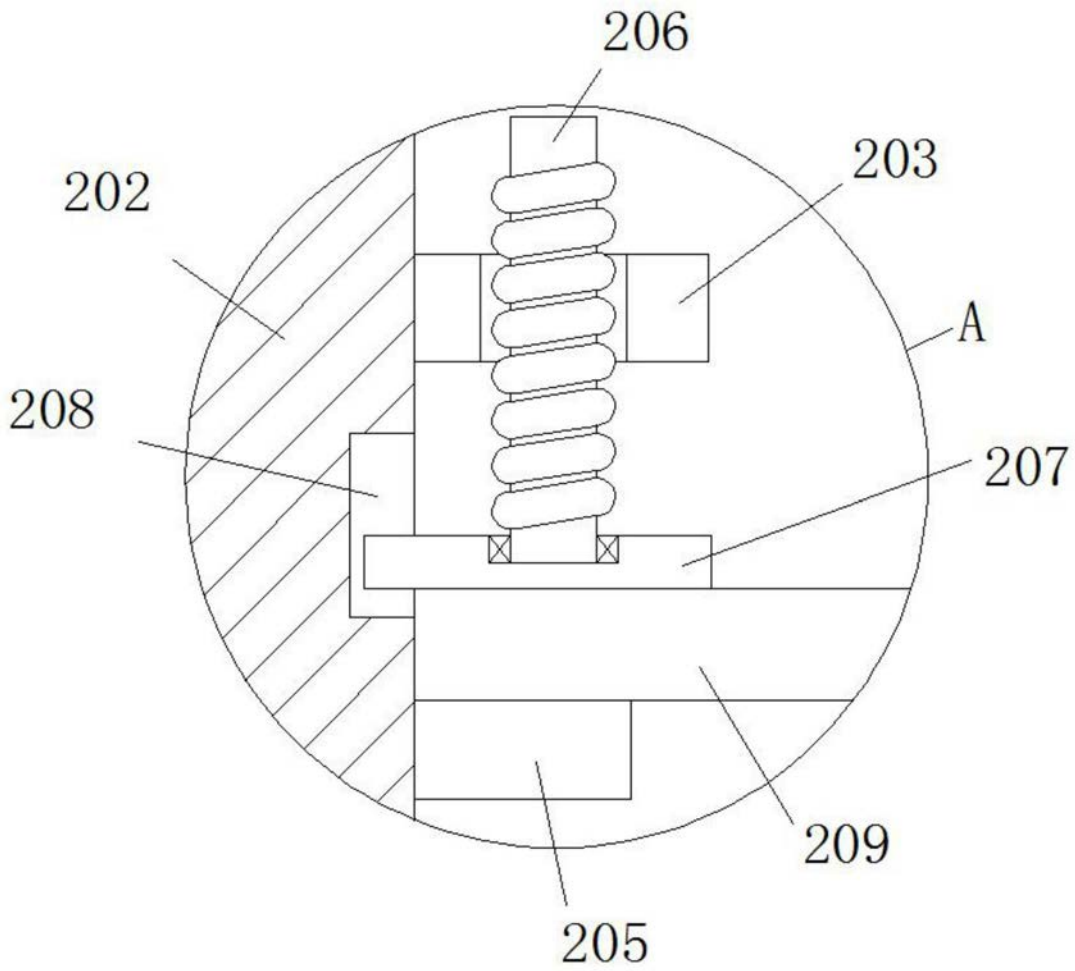

图2