(19)中华人民共和国国家知识产权局

(12)实用新型专利

(10)授权公告号 CN 206507567 U
(45)授权公告日 2017.09.22

(21)申请号 201621016960.8

(22)申请日 2016.08.31

(73)专利权人 佛山市飞时达新材料科技有限公司

地址 528531 广东省佛山市高明区荷城街道江湾路78号403室

(72)发明人 叶芳

(74)专利代理机构 北京众合诚成知识产权代理有限公司 11246

代理人 连围

(51)Int.Cl.
A47B 41/02(2006.01)

(ESM)同样的发明创造已同日申请发明专利

权利要求书1页 说明书3页 附图3页

(54)实用新型名称

一种手动式桌板调节式学生课桌

(57)摘要

本实用新型公开了一种手动式桌板调节式学生课桌，包括桌板，所述桌板的中部具有竖直通槽，桌板的底面固定有收纳箱体，收纳箱体的底面固定有多个支腿；所述竖直通槽中插套有主板体，主板体的后部通过合页铰接在桌板上，竖直通槽的前部的内侧壁上固定有阻挡块，主板体的前壁面上固定有手持块，手持块压靠在阻挡块的顶面上，阻挡块的顶面具有限位凸起部，限位凸起部插套在手持块的中部通孔中；收纳箱体的上部固定有上箱体，上箱体的顶端面固定在主板体的底面上。它的主板体可以实现角度调节，从而提高学生使用的舒适度，同时，其挡板可以实现上下调节，从而使得收纳箱体中的物品可以遮挡，防止外露。

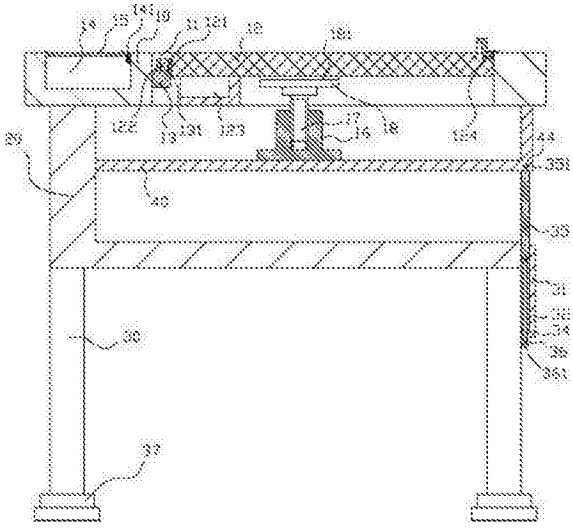

CN 206507567 U

1.一种手动式桌板调节式学生课桌，包括桌板(10)，其特征在于：所述桌板(10)的中部具有竖直通槽(11)，桌板(10)的底面固定有收纳箱体(20)，收纳箱体(20)的底面固定有多个支腿(30)；

所述竖直通槽(11)中插套有主板体(12)，主板体(12)的后部通过合页铰接在桌板(10)上，竖直通槽(11)的前部的内侧壁上固定有阻挡块(13)，主板体(12)的前壁面上固定有手持块(121)，手持块(121)压靠在阻挡块(13)的顶面上，阻挡块(13)的顶面具有限位凸起部(131)，限位凸起部(131)插套在手持块(121)的中部通孔(122)中；

收纳箱体(20)的上部固定有上箱体(40)，上箱体(40)的顶端面固定在主板体(12)的底面上，上箱体(40)的底板顶面中部固定有调节螺套(16)，调节螺杆(17)螺接在调节螺套(16)中，调节螺杆(17)的顶端固定有支撑板(18)，支撑板(18)压靠在主板体(12)的底面中部。

2.根据权利要求1所述一种手动式桌板调节式学生课桌，其特征在于：所述桌板(10)的前部的顶面具有放置凹槽(14)，放置凹槽(14)的前内侧壁的上部铰接有盖板(15)，盖板(15)覆盖放置凹槽(14)的顶面，盖板(15)的后端压靠在放置凹槽(14)的后部内侧壁上固定有的限位凸起(141)上。

3.根据权利要求1所述一种手动式桌板调节式学生课桌，其特征在于：所述收纳箱体(20)的底面的两个后方的支腿(30)上固定有连接板(31)，连接板(31)的顶面具有挡板插槽(32)，挡板插槽(32)的底面具有两个螺接通孔(34)，挡板(35)的下部插套在挡板插槽(32)中，调节杆(36)螺接在螺接通孔(34)中，调节杆(36)的上端铰接在挡板(35)的底端，调节杆(36)的下端伸出螺接通孔(34)并固定有转动部(361)，挡板(35)覆盖收纳箱体(20)的后侧通槽口，挡板(35)的顶部具有凸起部(351)，凸起部(351)插套在上箱体(40)的底板的底面后部具有的定位插槽(44)中。

4.根据权利要求1所述一种手动式桌板调节式学生课桌，其特征在于：所述主板体(12)的底面前部固定有放置槽体(123)。

5.根据权利要求1所述一种手动式桌板调节式学生课桌，其特征在于：所述支撑板(18)的顶面固定有缓冲层(181)，缓冲层(181)压靠在主板体(12)的背面。

6.根据权利要求1所述一种手动式桌板调节式学生课桌，其特征在于：所述支腿(30)的底端固定有橡胶支撑块(37)。

7.根据权利要求1所述一种手动式桌板调节式学生课桌，其特征在于：所述主板体(12)的顶面后部具有定位插槽(124)，支撑条(125)的底面具有插接部(126)，插接部(126)插套在定位插槽(124)中，主板体(12)的后壁面上具有的螺接孔中螺接有球头柱塞(1)，球头柱塞(1)的钢球伸入定位插槽(124)中并嵌套在插接部(126)的后壁面上具有的定位凹孔(127)中。

8.根据权利要求7所述一种手动式桌板调节式学生课桌，其特征在于：所述支撑条(125)的前壁面上具有放置凹槽(128)。

一种手动式桌板调节式学生课桌

技术领域：

[0001] 本实用新型涉及教学用品技术领域，更具体的说涉及一种手动式桌板调节式学生课桌。

背景技术：

[0002] 现有的学生学习用的课桌的桌板一般是水平的，其无法进行角度调节，而研究表明，倾斜的桌面使得放置在上面的书报顶行和底行距离阅读者的眼睛的距离较均匀，使得使用人长时间阅读或书写时更舒适。因此为了保证具有倾斜度，一般学生可以在桌板上放置倾斜块，实现倾斜，但是其效果相当不理想。

实用新型内容：

[0003] 本实用新型的目的就是针对现有技术之不足，而提供一种手动式桌板调节式学生课桌，它的主板体可以实现角度调节，从而提高学生使用的舒适度，同时，其挡板可以实现上下调节，从而使得收纳箱体中的物品可以遮挡，防止外露。

[0004] 本实用新型的技术解决措施如下：

[0005] 一种手动式桌板调节式学生课桌，包括桌板，所述桌板的中部具有竖直通槽，桌板的底面固定有收纳箱体，收纳箱体的底面固定有多个支腿；

[0006] 所述竖直通槽中插套有主板体，主板体的后部通过合页铰接在桌板上，竖直通槽的前部的内侧壁上固定有阻挡块，主板体的前壁面上固定有手持块，手持块压靠在阻挡块的顶面上，阻挡块的顶面具有限位凸起部，限位凸起部插套在手持块的中部通孔中；

[0007] 收纳箱体的上部固定有上箱体，上箱体的顶端面固定在主板体的底面上，上箱体的底板顶面中部固定有调节螺套，调节螺杆螺接在调节螺套中，调节螺杆的顶端固定有支撑板，支撑板压靠在主板体的底面中部。

[0008] 所述桌板的前部的顶面具有放置凹槽，放置凹槽的前内侧壁的上部铰接有盖板，盖板覆盖放置凹槽的顶面，盖板的后端压靠在放置凹槽的后部内侧壁上固定有的限位凸起上。

[0009] 所述收纳箱体的底面的两个后方的支腿上固定有连接板，连接板的顶面具有挡板插槽，挡板插槽的底面具有两个螺接通孔，挡板的下部插套在挡板插槽中，调节杆螺接在螺接通孔中，调节杆的上端铰接在挡板的底端，调节杆的下端伸出螺接通孔并固定有转动部，挡板覆盖收纳箱体的后侧通槽口，挡板的顶部具有凸起部，凸起部插套在上箱体的底板的底面后部具有的定位插槽中。

[0010] 所述主板体的底面前部固定有放置槽体。

[0011] 所述支撑板的顶面固定有缓冲层，缓冲层压靠在主板体的背面。

[0012] 所述支腿的底端固定有橡胶支撑块。

[0013] 所述主板体的顶面后部具有定位插槽，支撑条的底面具有插接部，插接部插套在定位插槽中，主板体的后壁面上具有的螺接孔中螺接有球头柱塞，球头柱塞的钢球伸入定

位插槽中并嵌套在插接部的后壁面上具有的定位凹孔中。

[0014] 所述支撑条的前壁面上具有放置凹槽。

[0015] 本实用新型的有益效果在于：

[0016] 它的主板体可以实现角度调节，从而提高学生使用的舒适度，同时，其挡板可以实现上下调节，从而使得收纳箱体中的物品可以遮挡，防止外露。

附图说明：

[0017] 图1为本实用新型的结构示意图；

[0018] 图2为本实用新型的局部放大图；

[0019] 图3为本实用新型的另一部分的局部放大图；

[0020] 图4是本实用新型的后视图。

具体实施方式：

[0021] 实施例：见图1至图4所示，一种手动式桌板调节式学生课桌，包括桌板10，所述桌板10的中部具有竖直通槽11，桌板10的底面固定有收纳箱体20，收纳箱体20的底面固定有多个支腿30；

[0022] 所述竖直通槽11中插套有主板体12，主板体12的后部通过合页铰接在桌板10上，竖直通槽11的前部的内侧壁上固定有阻挡块13，主板体12的前壁面上固定有手持块121，手持块121压靠在阻挡块13的顶面上，阻挡块13的顶面具有限位凸起部131，限位凸起部131插套在手持块121的中部通孔122中；

[0023] 收纳箱体20的上部固定有上箱体40，上箱体40的顶端面固定在主板体12的底面上，上箱体40的底板顶面中部固定有调节螺套16，调节螺杆17螺接在调节螺套16中，调节螺杆17的顶端固定有支撑板18，支撑板18压靠在主板体12的底面中部。

[0024] 进一步的说，所述桌板10的前部的顶面具有放置凹槽14，放置凹槽14的前内侧壁的上部铰接有盖板15，盖板15覆盖放置凹槽14的顶面，盖板15的后端压靠在放置凹槽14的后部内侧壁上固定有的限位凸起141上。

[0025] 进一步的说，所述收纳箱体20的底面的两个后方的支腿30上固定有连接板31，连接板31的顶面具有挡板插槽32，挡板插槽32的底面具有两个螺接通孔34，挡板35的下部插套在挡板插槽32中，调节杆36螺接在螺接通孔34中，调节杆36的上端铰接在挡板35的底端，调节杆36的下端伸出螺接通孔34并固定有转动部361，挡板35覆盖收纳箱体20的后侧通槽口，挡板35的顶部具有凸起部351，凸起部351插套在上箱体40的底板的底面后部具有的定位插槽44中。

[0026] 进一步的说，所述主板体12的底面前部固定有放置槽体123。

[0027] 进一步的说，所述支撑板18的顶面固定有缓冲层181，缓冲层181压靠在主板体12的背面。

[0028] 进一步的说，所述支腿30的底端固定有橡胶支撑块37。

[0029] 进一步的说，所述主板体12的顶面后部具有定位插槽124，支撑条125的底面具有插接部126，插接部126插套在定位插槽124中，主板体12的后壁面上具有的螺接孔中螺接有球头柱塞1，球头柱塞1的钢球伸入定位插槽124中并嵌套在插接部126的后壁面上具有的定

位凹孔127中。

[0030] 进一步的说，所述支撑条125的前壁面上具有放置凹槽128。

[0031] 工作原理：通过手持手持块121将主板体12翻起，然后，转动支撑板18，使得支撑板18提升，从而使得主板体12压靠在支撑板18时，其具有倾斜角度，从而满足不同的学习要求。

[0032] 而通过将放置槽体123中的支撑条125取出，然后，将插接部126插套在定位插槽124中，球头柱塞1的钢球伸入定位插槽124中并嵌套在插接部126的后壁面上具有的定位凹孔127中，实现固定，这样斜着放置书本或写字本时可以压靠在支撑条125上，不会滑落。

[0033] 而通过调节杆36转动，可以实现挡板35的上下移动，从而实现阻挡调节，防止收纳箱体20中的物品外露。

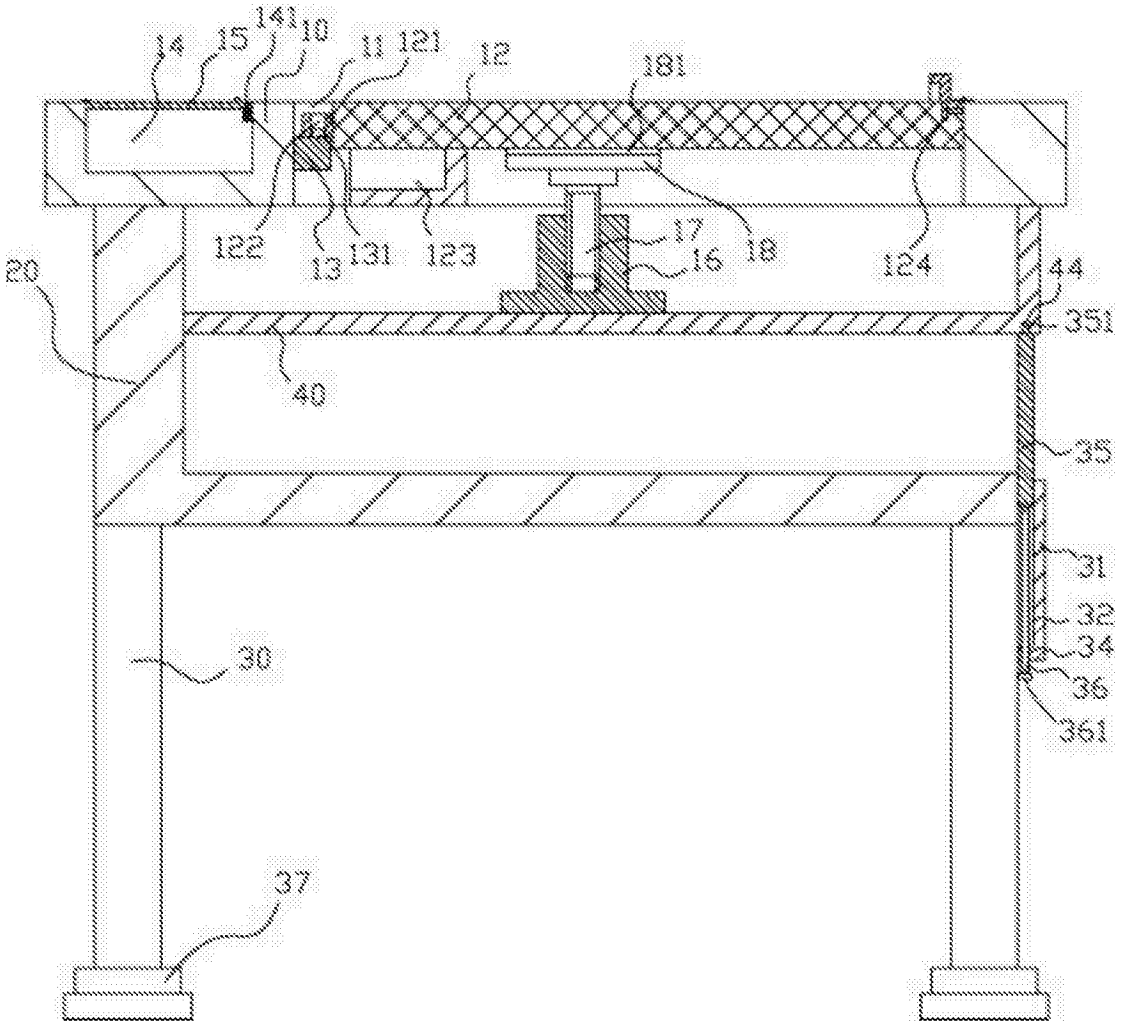
14
15
141
10
11
121
12
181
122
13
131
123
17
16
18
124
44
351
20
40
35
31
32
34
36
361
30
37

图1

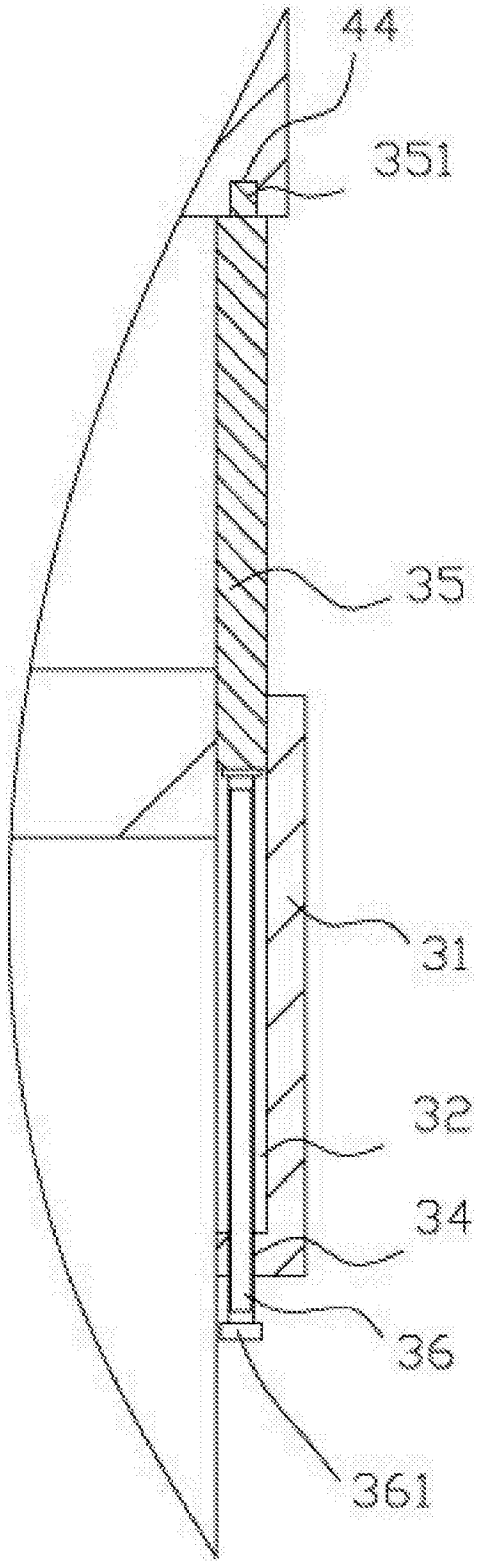

图2

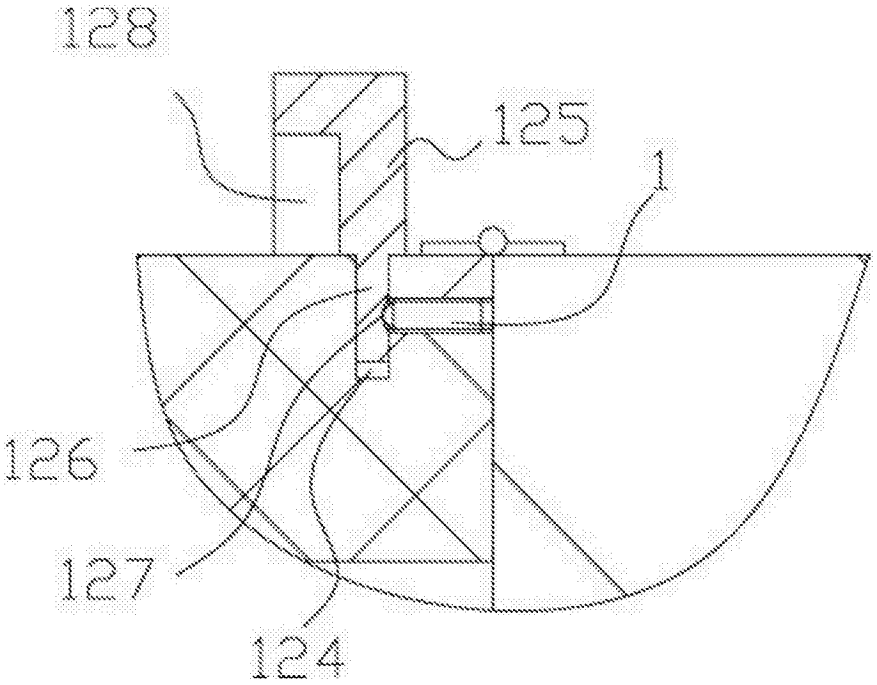

图3

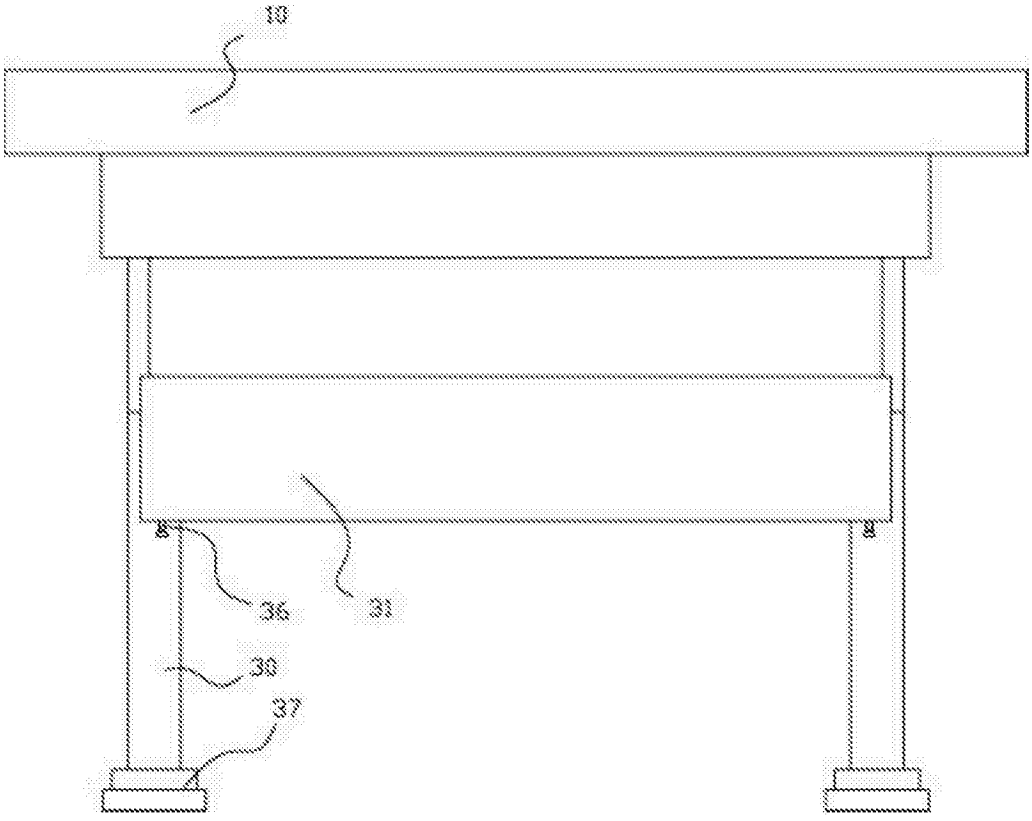

图4