(19)中华人民共和国国家知识产权局

(12)实用新型专利

(10)授权公告号 CN 203925122 U
(45)授权公告日 2014.11.05

(21)申请号 201420237698.4

(22)申请日 2014.05.09

(73)专利权人 缔纷特诺发(上海)遮阳制品有限公司
地址 201602 上海市松江区沈砖公路6000弄3号2-A楼

(72)发明人 杨京生 程立宁

(74)专利代理机构 上海伯瑞杰知识产权代理有限公司 31227
代理人 吴泽群

(51)Int.Cl.
E06B 1/32(2006.01)
E06B 3/263(2006.01)
E06B 3/96(2006.01)

权利要求书1页 说明书2页 附图1页

(54)实用新型名称

一种铝包塑门窗型材

(57)摘要

本实用新型公开了一种铝包塑门窗型材，包括PVC门窗型材，所述的PVC门窗型材包括扇型材和框型材；所述的扇型材的上下位置设置有至少两个连接凹槽，所述扇型材的室外面安装有匹配的铝合金扣条型材，铝合金扣条型材上与连接凹槽对应的位置设置有与连接凹槽匹配的连接凸点；所述的框型材的室外侧设置有突出的连接榫头，框型材的室外面安装有匹配的铝合金扣条型材，铝合金扣条型材的内壁上与连接榫头对应的位置设置有与连接榫头匹配的连接榫槽；所述的铝合金扣条型材与扇型材之间、铝合金扣条型材与框型材之间设有空隙。本实用新型具有以下有益效果：此种门窗不仅具有PVC塑钢门窗全部的保温隔热功能，同时借铝合金的工艺制造出多彩的金属外观。

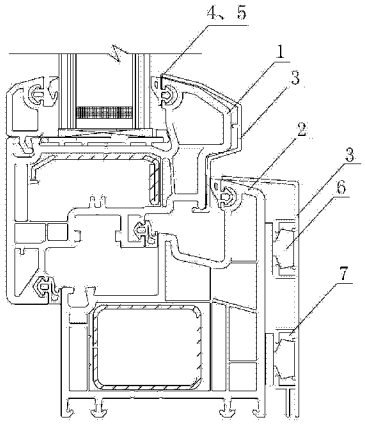

CN 203925122 U

1. 一种铝包塑门窗型材，包括 PVC 门窗型材，其特征在于：所述的 PVC 门窗型材包括扇型材和框型材；所述的扇型材的上下位置设置有至少两个连接凹槽，所述扇型材的室外面安装有匹配的铝合金扣条型材，铝合金扣条型材上与连接凹槽对应的位置设置有与连接凹槽匹配的连接凸点；所述的框型材的室外侧设置有突出的连接榫头，框型材的室外面安装有匹配的铝合金扣条型材，铝合金扣条型材的内壁上与连接榫头对应的位置设置有与连接榫头匹配的连接榫槽；所述的铝合金扣条型材与扇型材之间、铝合金扣条型材与框型材之间设有空隙。

2. 根据权利要求 1 所述的铝包塑门窗型材，其特征在于：所述的连接榫头的为 T 型结构，连接榫槽为与 T 型结构相匹配的 T 型槽。

3. 根据权利要求 1 所述的铝包塑门窗型材，其特征在于：所述的连接榫头为至少两条，并且相互平行。

一种铝包塑门窗型材

技术领域

[0001] 本实用新型公开了一种门窗型材，具体为一种铝包塑门窗型材，属于建筑材料技术领域。

背景技术

[0002] 门窗材料既要满足建筑功能要求又要满足装饰性要求。目前市场上常见的两种门窗型材分别为塑钢材料和铝合金门窗；这两种材料的门窗型材存在以下优点和缺陷：1、PVC（聚氯已烯）塑钢门窗密封性好，传热系数甚小，具有很好的节能效益，是门窗品种中节能效果显著的佼佼者。但存在颜色单一（白色）、使用受限；耐候性能差等缺陷。2、铝合金门窗材料坚硬挺括，外形设计多样、美观，因而广受消费者欢迎。但铝合金门窗的缺点是即使投入极大成本增加断桥、充填材料等仍达不到 PVC 塑钢门窗的保温隔热效果。

实用新型内容

[0003] 本实用新型的目的是为了提供一种铝包塑门窗型材，以解决现有技术的上述问题。

[0004] 本实用新型的目的是通过以下技术方案来实现的。

[0005] 一种铝包塑门窗型材，包括 PVC 门窗型材，所述的 PVC 门窗型材包括扇型材和框型材；所述的扇型材的上下位置设置有至少两个连接凹槽，所述扇型材的室外面安装有匹配的铝合金扣条型材，铝合金扣条型材上与连接凹槽对应的位置设置有与连接凹槽匹配的连接凸点；所述的框型材的室外侧设置有突出的连接榫头，框型材的室外面安装有匹配的铝合金扣条型材，铝合金扣条型材的内壁上与连接榫头对应的位置设置有与连接榫头匹配的连接榫槽；所述的铝合金扣条型材与扇型材之间、铝合金扣条型材与框型材之间设有空隙。

[0006] 所述的连接榫头的为 T 型结构，连接榫槽为与 T 型结构相匹配的 T 型槽。

[0007] 所述的连接榫头为至少两条，并且相互平行。以便于将铝合金扣条型材牢固地固定在框型材上。

[0008] 本实用新型专门设计一组与 PVC 门窗型材室外面衔接的铝合金扣条型材，分别与 PVC 塑钢门窗的扇型材、框型材紧密结合，使原本内外都是塑料的门窗，变为室内面塑料材质室外面铝合金材质的形式。

[0009] 本实用新型具有以下有益效果：

[0010] 1、此种门窗不仅具有 PVC 塑钢门窗全部的保温隔热功能，同时借铝合金的工艺制造出多彩的金属外观。

[0011] 2、同时通过铝合金扣条型材与 PVC 门窗型材室外面之间的空隙设计，使得门窗更加具有保温隔热的功能。

附图说明

[0012] 图 1 为本实用新型的结构示意图；

[0013] 图中：1、扇型材 2、框型材 3、铝合金扣条型材 4、连接凹槽 5、连接凸点 6、连接榫头 7、连接榫槽。

具体实施方式

[0014] 下面结合附图与具体实施例进一步阐述本实用新型的结构特点。

[0015] 如图 1 所示的一种铝包塑门窗型材，包括 PVC 门窗型材，所述的 PVC 门窗型材包括扇型材 1 和框型材 2；所述的扇型材 1 的上下位置设置有至少两个连接凹槽 4，所述扇型材 1 的室外面安装有匹配的铝合金扣条型材 3，铝合金扣条型材 3 上与连接凹槽 4 对应的位置设置有与连接凹槽 4 匹配的连接凸点 5；所述的框型材 2 的室外侧设置有突出的连接榫头 6，框型材 2 的室外面安装有匹配的铝合金扣条型材 3，铝合金扣条型材 3 的内壁上与连接榫头 6 对应的位置设置有与连接榫头 6 匹配的连接榫槽 7；所述的铝合金扣条型材 3 与扇型材 1 之间、铝合金扣条型材 3 与框型材 2 之间设有空隙。

[0016] 所述的连接榫头 6 的为 T 型结构，连接榫槽 7 为与 T 型结构相匹配的 T 型槽。

[0017] 所述的连接榫头 6 为至少两条，并且相互平行。以便于将铝合金扣条 3 型材牢固地固定在框型材 2 上。

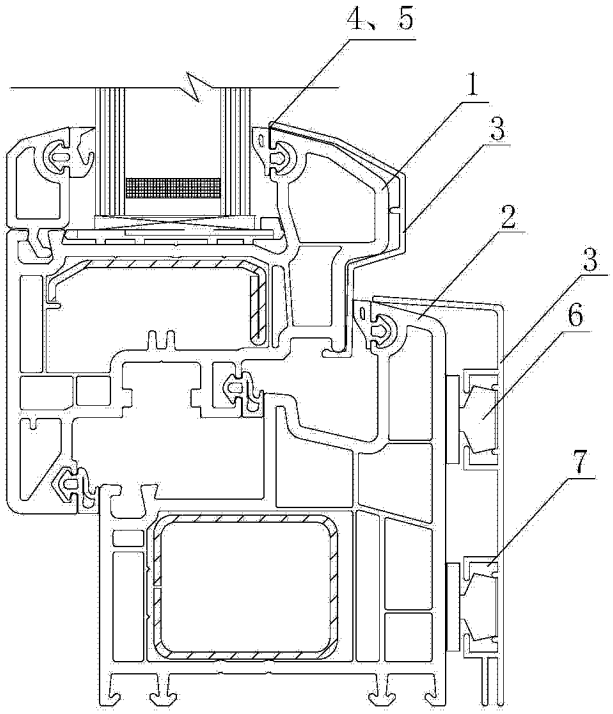

图 1