(19)国家知识产权局

(12)实用新型专利

(10)授权公告号 CN 219941124 U
(45)授权公告日 2023.11.03

(21)申请号 202222570040.2

(22)申请日 2022.09.27

(73)专利权人 季俊英
地址 810000 青海省西宁市城东区湟中路166号

(72)发明人 季俊英

(74)专利代理机构 深圳信科专利代理事务所（普通合伙） 44500
专利代理师 张琼

(51)Int.Cl.
A61G 13/10(2006.01)
A61G 13/12(2006.01)
A61G 15/04(2006.01)
A61G 15/10(2006.01)

权利要求书1页 说明书3页 附图3页

(54)实用新型名称

一种具有助产功能的新型产床护理架

(57)摘要

本实用新型公开了一种具有助产功能的新型产床护理架，涉及助产护理架技术领域。本实用新型包括包括水平置于地面上的支架，所述支架表面设有座板，所述座板与所述支架固定连接，所述座板一侧设有靠板，所述靠板与所述座板相铰接，所述座板和支架表面开设有大小相适配的手术槽。本实用新型医护人员让孕妇平躺在护理架上，让孕妇的臀部和背部分别对应座板和靠板上，此时医护人员进入手术槽，再调节座椅的高低，座椅采用升降椅，再将座椅通过滑槽调节到合适的位置，让自己处于一个较舒服的手术位置，极大的提高了手术效率，让医护人员在手术时不用时刻调整自己的坐姿，更不用医护人员以半蹲的状态进行手术。

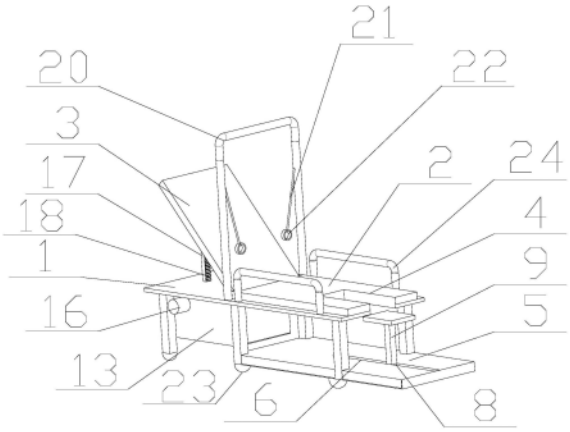

CN 219941124 U

1.一种具有助产功能的新型产床护理架，包括水平置于地面上的支架(1)，其特征在于，所述支架(1)表面设有座板(2)，所述座板(2)与所述支架(1)固定连接，所述座板(2)一侧设有靠板(3)，所述靠板(3)与所述座板(2)相铰接，所述座板(2)和支架(1)表面开设有大小相适配的手术槽(4)，所述支架(1)底部固定连接有底板(5)，所述底板(5)表面开设有活动槽(6)，所述活动槽(6)内壁对称开设有滑槽(7)，所述滑槽(7)内部设有滑块(8)，所述滑块(8)与所述滑槽(7)滑动连接，所述滑块(8)表面固定连接有座椅(9)。

2.根据权利要求1所述的一种具有助产功能的新型产床护理架，其特征在于，所述靠板(3)表面一侧开设有升降槽(10)，所述升降槽(10)内壁对称开设有滑动槽(11)，所述滑动槽(11)内部设有升降块(12)，所述升降块(12)与所述滑动槽(11)滑动连接，所述支架(1)底部固定连接有驱动盒(13)，所述驱动盒(13)内部设有驱动组件(14)。

3.根据权利要求2所述的一种具有助产功能的新型产床护理架，其特征在于，所述驱动组件(14)包括设置在驱动盒(13)内部的横轴(15)，所述横轴(15)一端与所述驱动盒(13)内壁轴承连接，所述横轴(15)另一端贯穿所述驱动盒(13)并与所述驱动盒(13)轴承连接，所述横轴(15)贯穿驱动盒(13)一端固定连接有电机(16)，所述横轴(15)表面固定连接有齿轮(19)，所述驱动组件(14)还包括设置在驱动盒(13)内部的升降杆(17)，所述升降杆(17)一端贯穿驱动盒(13)并与所述升降块(12)相铰接，所述升降杆(17)表面固定连接有齿条(18)，所述齿条(18)与所述齿轮(19)相适配。

4.根据权利要求1所述的一种具有助产功能的新型产床护理架，其特征在于，所述支架(1)表面设有支撑杆(20)，所述支撑杆(20)与所述支架(1)固定连接，所述支撑杆(20)表面对称固定连接有绳体(21)，两个所述绳体(21)远离支撑杆(20)一端固定连接有把手(22)。

5.根据权利要求1所述的一种具有助产功能的新型产床护理架，其特征在于，所述支架(1)底部设有多个均匀分布的活动轮(23)，所述活动轮(23)与所述支架(1)固定连接。

6.根据权利要求1所述的一种具有助产功能的新型产床护理架，其特征在于，所述支架表面固定连接有握把(24)。

一种具有助产功能的新型产床护理架

技术领域

[0001] 本实用新型涉及助产护理架技术领域，具体涉及一种具有助产功能的新型产床护理架。

背景技术

[0002] 1.妇产科是临床医学四大主要学科之一，主要研究女性生殖器官疾病的病因、病理、诊断及防治，妊娠、分娩的生理和病理变化，高危妊娠及难产的预防和诊治，女性生殖内分分泌，计划生育及妇女保健等。在妇产科中产妇分娩时需要使用特殊的产床进行分娩，产妇在产床上分娩时需要使用护理架助产且医护人员也需要使用护理架对产妇进行护理。因此，市场上出现一种具有助产功能的产床护理架；

[0003] 2.现在的护理架在帮助孕妇助产时，经常会因为医护人员没有跟护理架相适配的座椅，导致医护人员在帮助孕妇进行接生时需要长时间去维持一种很累的姿态，同时还需要不断的手动把椅子搬来搬去费时费力，更有出现紧急情况时，医护人员根本没有时间去拿座椅只能处于半蹲的状态。

实用新型内容

[0004] 本实用新型的目的在于：为解决现有的助产护理架问题，本实用新型提供了一种具有助产功能的新型产床护理架。

[0005] 本实用新型为了实现上述目的具体采用以下技术方案：

[0006] 一种具有助产功能的新型产床护理架，包括水平置于地面上的支架，所述支架表面设有座板，所述座板与所述支架固定连接，所述座板一侧设有靠板，所述靠板与所述座板相铰接，所述座板和支架表面开设有大小相适配的手术槽，所述支架底部固定连接有底板，所述底板表面开设有活动槽，所述活动槽内壁对称开设有滑槽，所述滑槽内部设有滑块，所述滑块与所述滑槽滑动连接，所述滑块表面固定连接有座椅。

[0007] 进一步地，所述靠板表面一侧开设有升降槽，所述升降槽内壁对称开设有滑动槽，所述滑动槽内部设有升降块，所述升降块与所述滑动槽滑动连接，所述支架底部固定连接有驱动盒，所述驱动盒内部设有驱动组件。

[0008] 进一步地，所述驱动组件包括设置在驱动盒内部的横轴，所述横轴一端与所述驱动盒内壁轴承连接，所述横轴另一端贯穿所述驱动盒并与所述驱动盒轴承连接，所述横轴贯穿驱动盒一端固定连接有电机，所述横轴表面固定连接有齿轮，所述驱动组件还包括设置在驱动盒内部的升降杆，所述升降杆一端贯穿驱动盒并与所述升降块相铰接，所述升降杆表面固定连接有齿条，所述齿条与所述齿轮相适配。

[0009] 进一步地，所述支架表面设有支撑杆，所述支撑杆与所述支架固定连接，所述支撑杆表面对称固定连接有绳体，两个所述绳体远离支撑杆一端固定连接有把手。

[0010] 进一步地，所述支架底部设有多个均匀分布的活动轮，所述活动轮与所述支架固定连接。

[0011] 进一步地，所述支架表面固定连接有握把。

[0012] 本实用新型的有益效果如下：

[0013] 1、本实用新型医护人员让孕妇平躺在护理架上，让孕妇的臀部和背部分别对应座板和靠板上，此时医护人员进入手术槽，再调节座椅的高低，座椅采用升降椅，再将座椅通过滑槽调节到合适的位置，让自己处于一个较舒服的手术位置，极大的提高了手术效率，让医护人员在手术时不用时刻调整自己的坐姿，更不用医护人员以半蹲的状态进行手术。

[0014] 2、本实用新型医护人员启动电机，电机启动带动横轴转动，横轴转动带动齿轮转动，齿轮转动带动齿条传动，齿条传动带动升降杆上下移动，升降杆移动推动升降块在滑动槽内移动，从而带动了靠板倾斜，起到了自动升降的功能，帮助孕妇调节紫的舒适的姿势。

附图说明

[0015] 图1是本实用新型立体结构示意图；

[0016] 图2是本实用新型又一立体结构示意图；

[0017] 图3是本实用新型立体结构剖视图；

[0018] 附图标记：1、支架；2、座板；3、靠板；4、手术槽；5、底板；6、活动槽；7、滑槽；8、滑块；9、座椅；10、升降槽；11、滑动槽；12、升降块；13、驱动盒；14、驱动组件；15、横轴；16、电机；17、升降杆；18、齿条；19、齿轮；20、支撑杆；21、绳体；22、把手；23、活动轮；24、握把。

具体实施方式

[0019] 为使本实用新型实施例的目的、技术方案和优点更加清楚，下面将结合本实用新型实施例中的附图，对本实用新型实施例中的技术方案进行清楚、完整地描述。

[0020] 如图1和图2所示，一种具有助产功能的新型产床护理架，包括水平置于地面上的支架1，支架1表面设有座板2，座板2与支架1固定连接，座板2一侧设有靠板3，靠板3与座板2相铰接，座板2和支架1表面开设有大小相适配的手术槽4，支架1底部固定连接有底板5，底板5表面开设有活动槽6，活动槽6内壁对称开设有滑槽7，滑槽7内部设有滑块8，滑块8与滑槽7滑动连接，滑块8表面固定连接有座椅9，在一些实施例中，先让孕妇平躺在护理架上，孕妇的臀部和背部分别对应座板2和靠板3，此时让孕妇两腿张开，医护人员进入手术槽4，通过调节座椅9的高度让自己处于一个舒适的坐姿状态，方便了医护人员在接生时自己处于一个舒适的坐姿，提高了医护人员的接生效率，更具体的为，医护人员让孕妇平躺在护理架上，让孕妇的臀部和背部分别对应座板2和靠板3上，此时医护人员进入手术槽4，再调节座椅9的高低，座椅9采用升降椅，再将座椅9通过滑槽7调节到合适的位置，让自己处于一个较舒服的手术位置，极大的提高了手术效率，让医护人员在手术时不用时刻调整自己的坐姿，更不用医护人员以半蹲的状态进行手术。

[0021] 如图2和图3所示，在一些实施例中，靠板3表面一侧开设有升降槽10，升降槽10内壁对称开设有滑动槽11，滑动槽11内部设有升降块12，升降块12与滑动槽11滑动连接，支架1底部固定连接有驱动盒13，驱动盒13内部设有驱动组件14，更具体的为，医护人员通过启动驱动组件14，驱动组件14启动带动升降块12在滑动槽11内部移动，从而带动了靠板3倾斜，起到了自动升降的功能，帮助孕妇调节自己舒适的姿势。

[0022] 如图2和图3所示，在一些实施例中，驱动组件14包括设置在驱动盒13内部的横轴

15，横轴15一端与驱动盒13内壁轴承连接，横轴15另一端贯穿驱动盒13并与驱动盒13轴承连接，横轴15贯穿驱动盒13一端固定连接有电机16，横轴15表面固定连接有齿轮19，驱动组件14还包括设置在驱动盒13内部的升降杆17，升降杆17一端贯穿驱动盒13并与升降块12相铰接，升降杆17表面固定连接有齿条18，齿条18与齿轮19相适配，更具体的为，医护人员启动电机16，电机16启动带动横轴15转动，横轴15转动带动齿轮19转动，齿轮19转动带动齿条18传动，齿条18传动带动升降杆17上下移动，升降杆17移动推动升降块12在滑动槽11内移动，从而带动了靠板3倾斜，起到了自动升降的功能，帮助孕妇调节紫的舒适的姿势。

[0023] 如图1所示，在一些实施例中，支架1表面设有支撑杆20，支撑杆20与支架1固定连接，支撑杆20表面对称固定连接有绳体21，两个绳体21远离支撑杆20一端固定连接有把手22，更具体的为，在手术过程中，孕妇可以通过拽住把手22借力，帮助自己充分的将力量发泄出来，帮助助产。

[0024] 如图1所示，在一些实施例中，支架1底部设有多个均匀分布的活动轮23，活动轮23与支架1固定连接，更具体的为，活动轮23可以帮助医护人员对护理架进行位置的移动，提高了护理架的灵活性。

[0025] 如图1所示，在一些实施例中，所述支架表面固定连接有握把24，更具体的为，握把24防止孕妇在生育过程中从护理架上跌落。

[0026] 对所公开的实施例的上述说明，使本领域专业技术人员能够实现或使用本实用新型。对这些实施例的多种修改对本领域的专业技术人员来说将是显而易见的，本文中所定义的一般原理可以在不脱离本实用新型的精神或范围的情况下，在其它实施例中实现。因此，本实用新型将不会被限制于本文所示的这些实施例，而是要符合与本文所公开的原理和新颖特点相一致的最宽的范围。

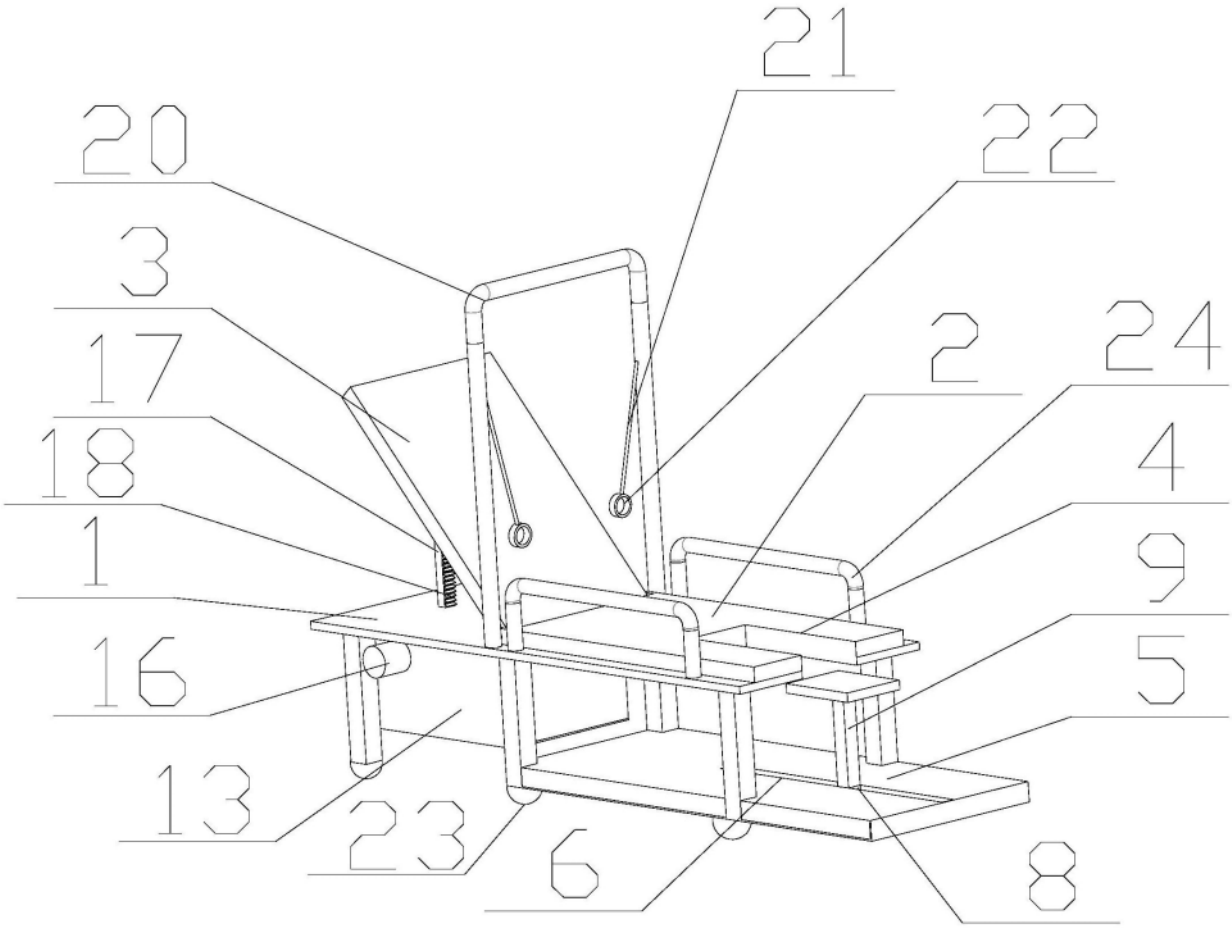

图1

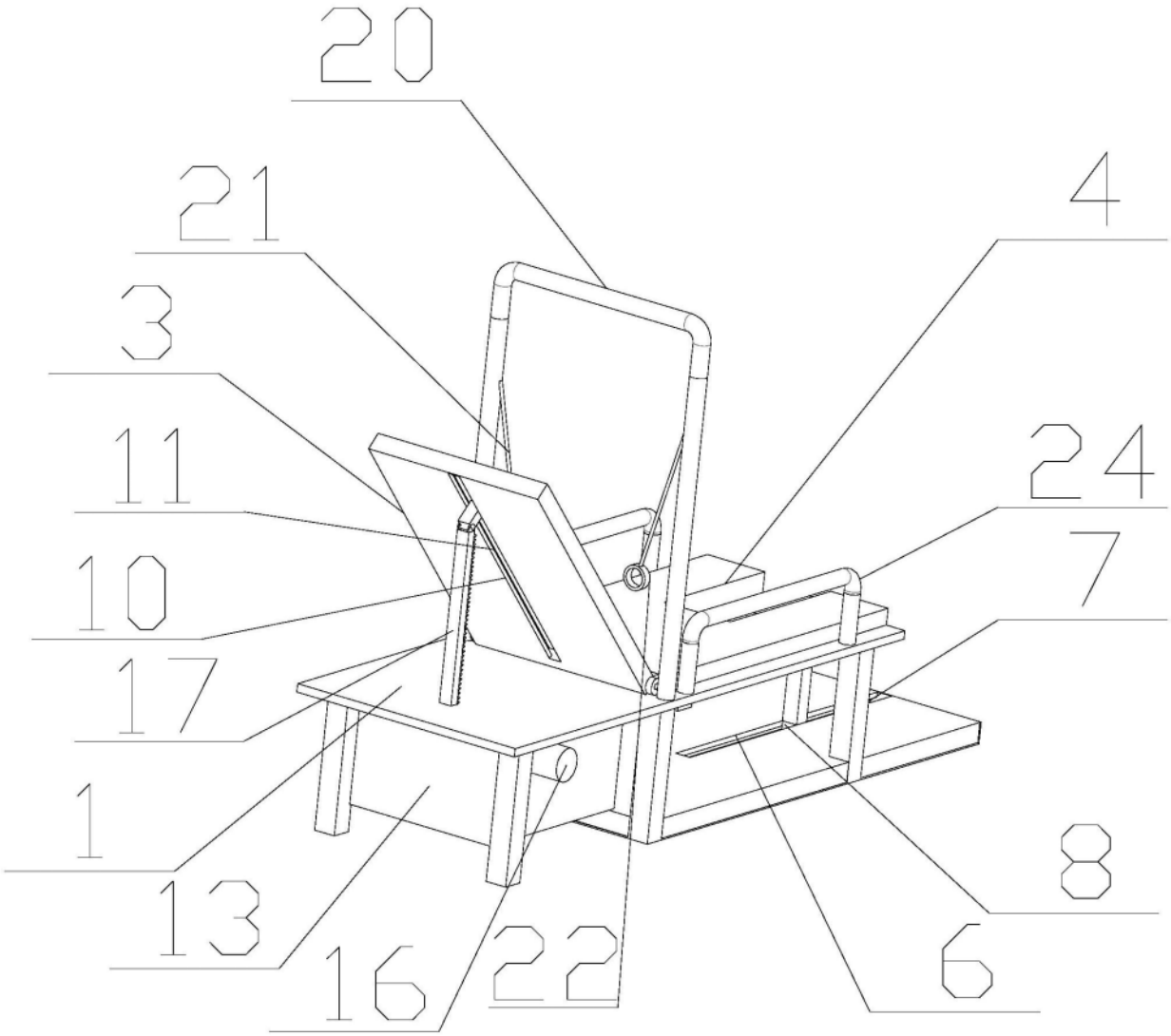

图2

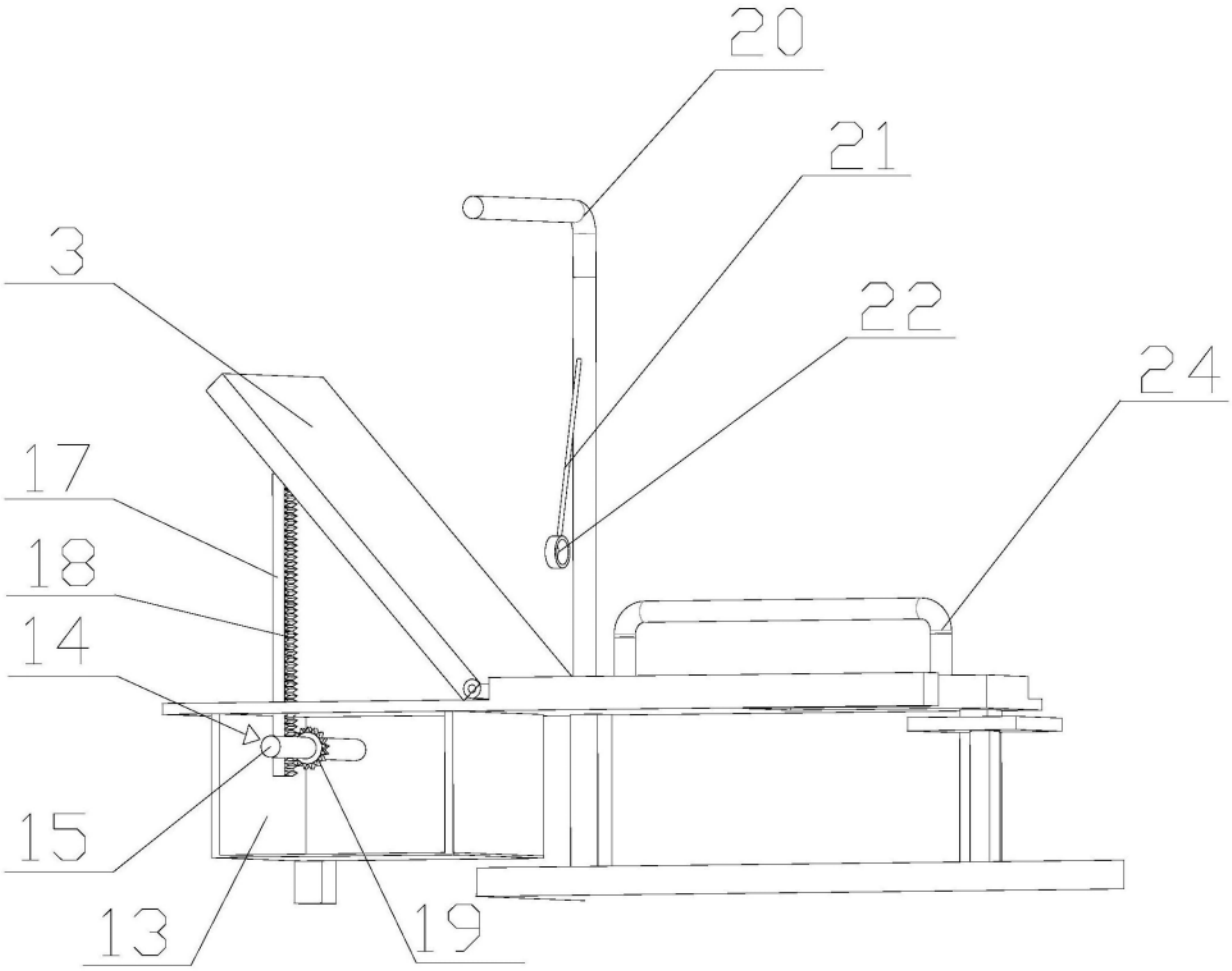

图3