(19)中华人民共和国国家知识产权局

(12)实用新型专利

(10)授权公告号 CN 207224870 U
(45)授权公告日 2018.04.13

(21)申请号 201721126441.1

(22)申请日 2017.09.04

(73)专利权人 李斌
地址 325000 浙江省温州市鹿城区大南路鸿镁大厦506室

(72)发明人 李斌

(74)专利代理机构 杭州杭诚专利事务所有限公司 33109
代理人 尉伟敏

(51)Int.Cl.
*B41K 1/02*(2006.01)
*B41K 1/36*(2006.01)

权利要求书1页 说明书3页 附图5页

(54)实用新型名称

一种防伪防盗翻斗印章

(57)摘要

本实用新型公开了一种防伪防盗翻斗印章，涉及翻斗印章防伪防盗技术领域，该翻斗印章防伪防盗性好，在暴力拆解时具有自动烧坏印头功能，包括翻斗印章本体，所述翻斗印章本体的印章口盖为对开式印章盖，在翻斗印章本体的印头背面设有电加热系统，在翻斗印章本体内分别设有单片机和指纹器，指纹器的指纹触摸屏设置在翻斗印章本体的壳体的外表面上；在翻斗印章本体内设有能锁住对开式印章盖开闭的电子锁；在翻斗印章本体内设有暴拆检测器；所述暴拆检测器的信号输出端、电子锁的控制端、指纹器的控制端和电加热系统的控制端分别与单片机连接。

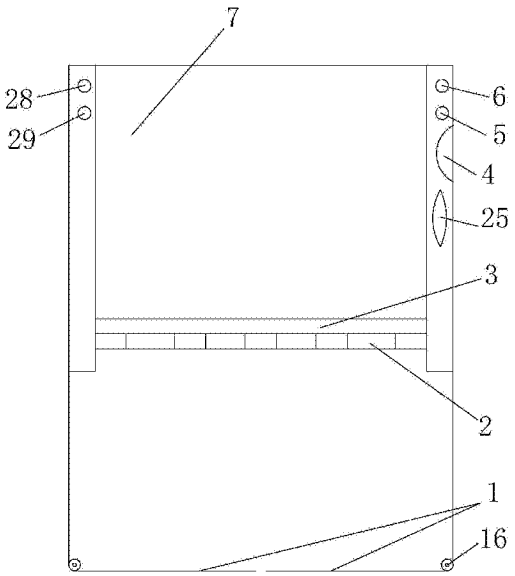


CN 207224870 U

1.一种防伪防盗翻斗印章，包括翻斗印章本体，所述翻斗印章本体的印章口盖为对开式印章盖，其特征在于，在翻斗印章本体的印头背面设有电加热系统，在翻斗印章本体内分别设有单片机和指纹器，指纹器的指纹触摸屏设置在翻斗印章本体的壳体的外表面上；在翻斗印章本体内设有能锁住对开式印章盖开闭的电子锁；在翻斗印章本体内设有暴拆检测器；所述暴拆检测器的信号输出端、电子锁的控制端、指纹器的控制端和电加热系统的控制端分别与单片机连接。

2.根据权利要求1所述的一种防伪防盗翻斗印章，其特征在于，所述暴拆检测器包括角度传感器、一号导电片和二号导电片，在对开式开启盖的对开面上设有凹槽，一号导电片固定设置在凹槽的里端，二号导电片设置在一号导电片外侧方的凹槽内，且一号导电片和二号导电片平行间隙布置；并且当二号导电片的外表面受到向凹槽里端的挤压力大于设定值时，其受压处的二号导电片会压紧连接在一号导电片上；一号导电片的一端连接在角度传感器的信号输出端上，二号导电片的一端连接在单片机连接上。

3.根据权利要求1所述的一种防伪防盗翻斗印章，其特征在于，防伪防盗翻斗印章还包括设置在翻斗印章本体外的印章监控系统，在翻斗印章本体内设有与单片机连接的无线模块，所述单片机通过无线模块与印章监控系统无线连接。

4.根据权利要求1所述的一种防伪防盗翻斗印章，其特征在于，在翻斗印章本体的壳体上设有与单片机连接的数字解锁键。

5.根据权利要求1所述的一种防伪防盗翻斗印章，其特征在于，在翻斗印章本体内设有与单片机连接的GPS定位模块。

6.根据权利要求1所述的一种防伪防盗翻斗印章，其特征在于，在翻斗印章本体的壳体上设有二维码。

7.根据权利要求1所述的一种防伪防盗翻斗印章，其特征在于，在翻斗印章本体内设有双电源自动切换开关和内电池，在翻斗印章本体上设有外电池，外电池和内电池分别连接在双电源自动切换开关输入端的一号电源输入端上和二号电源输入端上，在翻斗印章本体内的各用电组件的供电端分别与双电源自动切换开关的电源输出端连接。

8.根据权利要求1所述的一种防伪防盗翻斗印章，其特征在于，电加热系统的加热部分为电热丝。

9.根据权利要求7所述的一种防伪防盗翻斗印章，其特征在于，内电池的充电口设置在翻斗印章的上端。

10.根据权利要求1所述的一种防伪防盗翻斗印章，其特征在于，在翻斗印章本体的壳体上设有与单片机连接的钥匙解锁模块。

# 一种防伪防盗翻斗印章

## 技术领域

[0001] 本实用新型涉及印章防伪防盗技术领域，具体涉及一种防伪防盗翻斗印章。

## 背景技术

[0002] 目前的翻斗印章一般都没有设置防伪防盗机构，导致不该使用印章的人使用印章，从而给印章所有者造成损失。

## 实用新型内容

[0003] 本实用新型是为了解决现有翻斗印章存在的上述不足，提供一种可靠性好，安全性高，防伪防盗性好，在暴力拆解时具有自动烧坏印头功能的一种防伪防盗翻斗印章。

[0004] 为了实现上述目的，本实用新型采用以下技术方案：

[0005] 一种防伪防盗翻斗印章，包括翻斗印章本体，所述翻斗印章本体的印章口盖为对开式印章盖，在翻斗印章本体的印头背面设有电加热系统，在翻斗印章本体内分别设有单片机和指纹器，指纹器的指纹触摸屏设置在翻斗印章本体的壳体的外表面上；在翻斗印章本体内设有能锁住对开式印章盖开闭的电子锁；在翻斗印章本体内设有暴拆检测器；所述暴拆检测器的信号输出端、电子锁的控制端、指纹器的控制端和电加热系统的控制端分别与单片机连接。

[0006] 作为优选，所述暴拆检测器包括角度传感器、一号导电片和二号导电片，在对开式开启盖的对开面上设有凹槽，一号导电片固定设置在凹槽的里端，二号导电片设置在一号导电片外侧方的凹槽内，且一号导电片和二号导电片平行间隙布置；并且当二号导电片的外表面受到向凹槽里端的挤压力大于设定值时，其受压处的二号导电片会压紧连接在一号导电片上；一号导电片的一端连接在角度传感器的信号输出端上，二号导电片的一端连接在单片机连接上。

[0007] 作为优选，防伪防盗翻斗印章还包括设置在翻斗印章本体外的印章监控系统，在翻斗印章本体内设有与单片机连接的无线模块，所述单片机通过无线模块与印章监控系统无线连接。

[0008] 作为优选，在翻斗印章本体的壳体上设有与单片机连接的数字解锁键。

[0009] 作为优选，在翻斗印章本体内设有与单片机连接的GPS定位模块。

[0010] 作为优选，在翻斗印章本体的壳体上设有二维码。

[0011] 作为优选，在翻斗印章本体内设有双电源自动切换开关和内电池，在翻斗印章本体上设有外电池，外电池和内电池分别连接在双电源自动切换开关的一号电源输入端上和二号电源输入端上，在翻斗印章本体内的各用电组件的供电端分别与双电源自动切换开关的电源输出端连接。

[0012] 作为优选，电加热系统的加热部分为电热丝。

[0013] 作为优选，内电池的充电口设置在翻斗印章的上端。

[0014] 作为优选，在翻斗印章本体的壳体上设有与单片机连接的钥匙解锁模块。钥匙解

锁模块包括与单片机连接的压力传感器和机械锁，并且机械锁的钥匙转动机械锁的锁芯后，机械锁的锁芯能压紧连接在压力传感器上。当机械锁的锁芯能压紧连接在压力传感器上时，压力传感器立即给单片机压力信号即可实现解锁。

[0015] 本实用新型能够达到如下效果：

[0016] 本实用新型的翻斗印章安全性高，防伪防盗性好，在暴力拆解时具有自动烧坏印头功能，结构简单，可靠性高。

## 附图说明

[0017] 图1是本实用新型的一种连接结构示意图。

[0018] 图2是本实用新型的对开式印章盖没被暴拆时的一种连接结构示意图。

[0019] 图3是本实用新型的对开式印章盖被暴拆后的一种连接结构示意图。

[0020] 图4是本实用新型的一种电路原理连接结构示意框图。

[0021] 图5是本实施例翻斗印章本体内的各用电组件的一种供电连接原理连接结构示意框图。

## 具体实施方式

[0022] 下面通过实施例，并结合附图，对本实用新型的技术方案作进一步具体的说明。

[0023] 实施例：一种防伪防盗翻斗印章，参见图1-5所示，包括翻斗印章本体7，所述翻斗印章本体的印章口盖为对开式印章盖1，在翻斗印章本体的印头2背面设有电加热系统3，在翻斗印章本体内分别设有单片机14和指纹器15，指纹器的指纹触摸屏4设置在翻斗印章本体的壳体的外表面上；在翻斗印章本体内设有能锁住对开式印章盖开闭的电子锁16；在翻斗印章本体内设有暴拆检测器17；所述暴拆检测器的信号输出端、电子锁的控制端、指纹器的控制端和电加热系统的控制端分别与单片机连接。本实例中对开式印章盖1包括左盖8和右盖9。所述暴拆检测器包括角度传感器18、一号导电片11和二号导电片10，在对开式开启盖的对开面13上设有凹槽12，一号导电片固定设置在凹槽的里端，二号导电片设置在一号导电片外侧方的凹槽内，且一号导电片和二号导电片平行间隙布置；并且当二号导电片的外表面受到向凹槽里端的挤压力大于设定值时，其受压处的二号导电片会压紧连接在一号导电片上；一号导电片的一端连接在角度传感器的信号输出端上，二号导电片的一端连接在单片机连接上。防伪防盗翻斗印章还包括设置在翻斗印章本体外的印章监控系统19，在翻斗印章本体内设有与单片机连接的无线模块20，所述单片机通过无线模块与印章监控系统无线连接。在翻斗印章本体的壳体上设有与单片机连接的数字解锁键5。在翻斗印章本体内设有与单片机连接的GPS定位模块21。在翻斗印章本体的壳体上设有二维码6。在翻斗印章本体内设有双电源自动切换开关22和内电池23，在翻斗印章本体上设有外电池24，外电池和内电池分别连接在双电源自动切换开关的一号电源输入端上和二号电源输入端上，在翻斗印章本体内的各用电组件的供电端分别与双电源自动切换开关的电源输出端连接。电加热系统的加热部分为电热丝。在翻斗印章本体的壳体上设有与单片机连接的钥匙解锁模块25。钥匙解锁模块包括与单片机连接的压力传感器26和机械锁，并且机械锁的钥匙转动机械锁的锁芯后，机械锁的锁芯能压紧连接在压力传感器上。当机械锁的锁芯能压紧连接在压力传感器上时，压力传感器立即给单片机压力信号即可实现解锁。

[0024] 在翻斗印章本体上还分别设有工作指示灯28和电源指示灯29。工作指示灯28和电源指示灯29都分别与单片机连接，工作指示灯28的工作状况和电源指示灯29的工作状况都由单片机控制。

[0025] 在使用时，如果输入的密码或输入的指纹信息符合使用翻斗印章要求时，单片机就立即给电子锁指令让电子锁打开，此时使用者即可使用翻斗印章。如果输入的密码或输入的指纹信息不符合使用翻斗印章要求时，单片机就不发出开锁指令，电子锁处于锁紧状态，印章口盖不会被打开，此时使用者就不能使用翻斗印章。

[0026] 如果用暴力拆解印章口盖，当二号导电片的外表面受到向凹槽里端的挤压力大于设定值时，其受压处的二号导电片会压紧连接在一号导电片上；此时角度传感器与单片机之间的信号线接通，角度传感器将信号上传给单片机，单片机立即给电加热系统指令，电加热系统启动将印头烧毁。

[0027] GPS定位模块便于对翻斗印章的定位，单片机、无线模块与印章监控系统配合，能够很好的对翻斗印章进行监控。包括位置监控、主动烧毁印头的监控等。

[0028] 扫描二维码后用户可登陆翻斗印章制作公司的网站，用户在翻斗印章制作公司的网站上登录预先注册的账号和密码，并输入从翻斗印章制作公司的网站上发送到用户预先注册的与翻斗印章相绑定的手机上的验证码后即可以此来辨别翻斗印章的真伪，打消相对方的疑虑确保双方的法律权益。在二维码下端写有制作公司网站名称，使得翻斗印章防伪性好。

[0029] 内电池的充电口27设置在翻斗印章的上端。既使切断外电池电源也不影响内电池的使用功能，可保证智能开锁和自毁系统的正常待机。外电池是为了在内电池无电并无充电设备时可直接更换外电池以方便使用。

[0030] 无线模块与翻斗印章监控系统连接可在制作公司网站上显示翻斗印章的使用地点、轨迹和次数。

[0031] 本实施例的翻斗印章安全性高，防伪防盗性好，在暴力拆解时具有自动烧坏印头功能，结构简单，可靠性高。

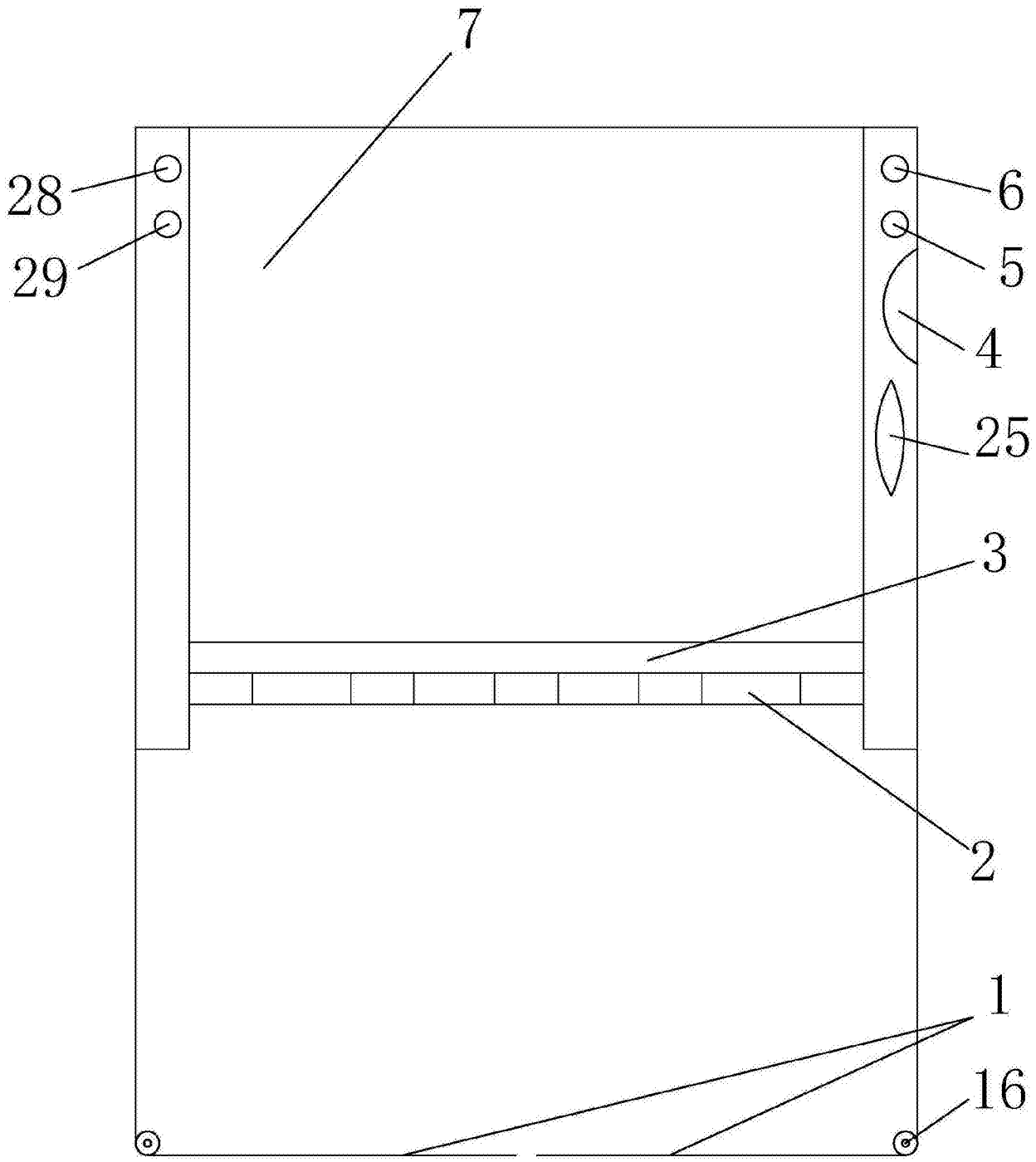


图1

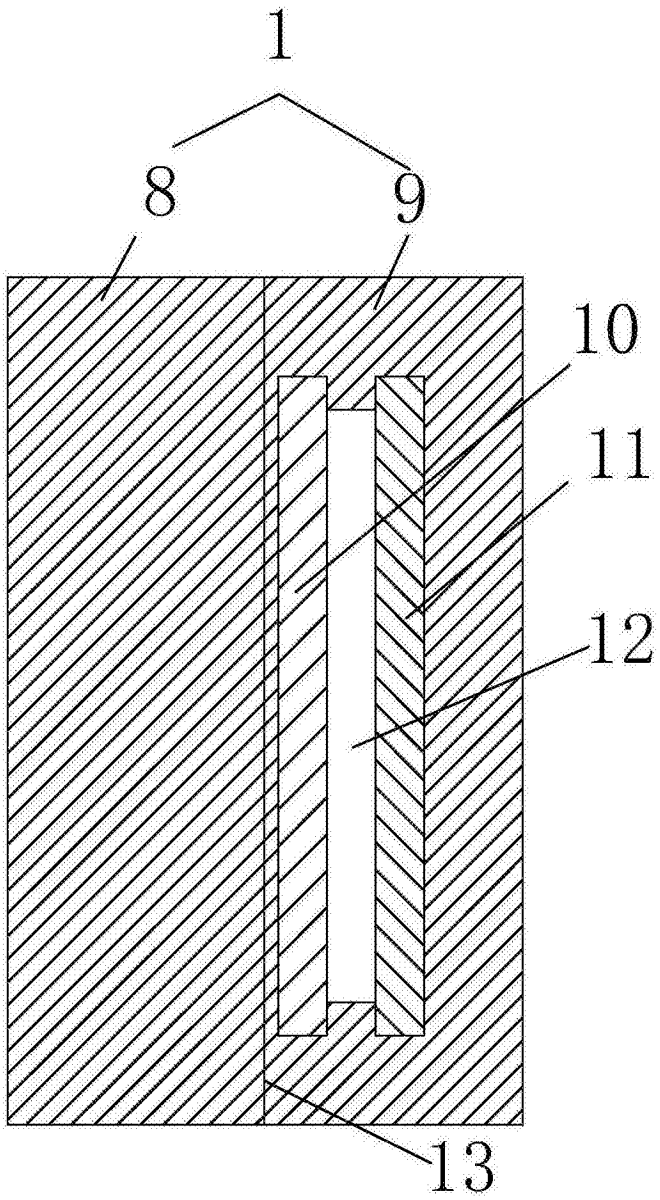


图2

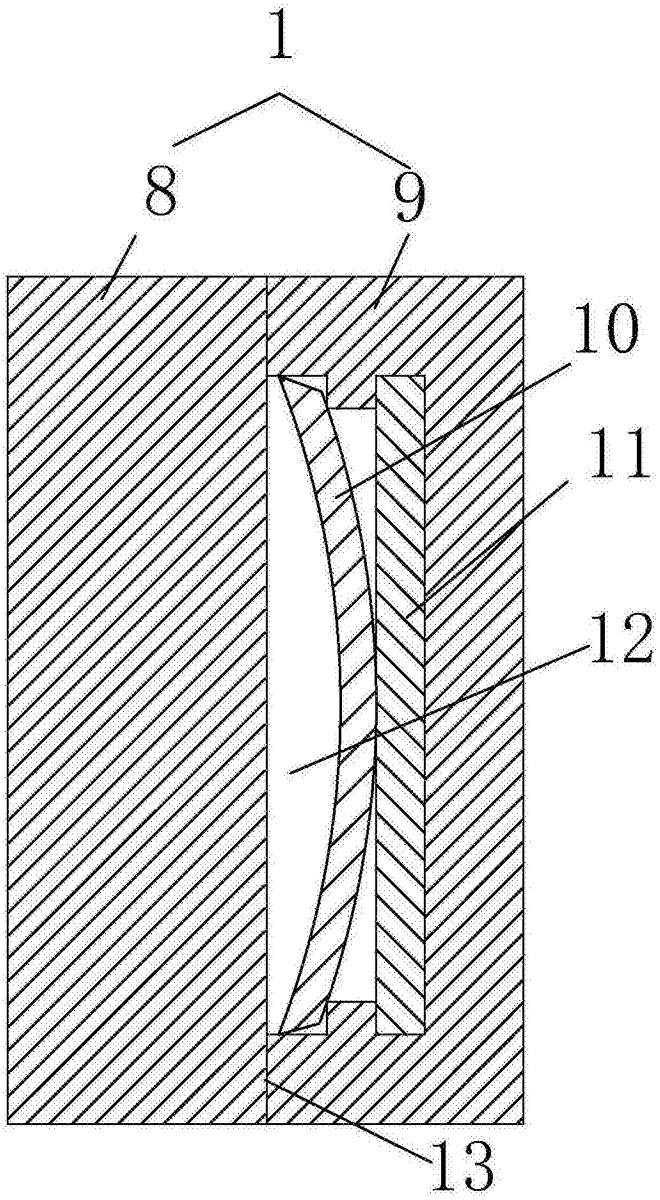


图3

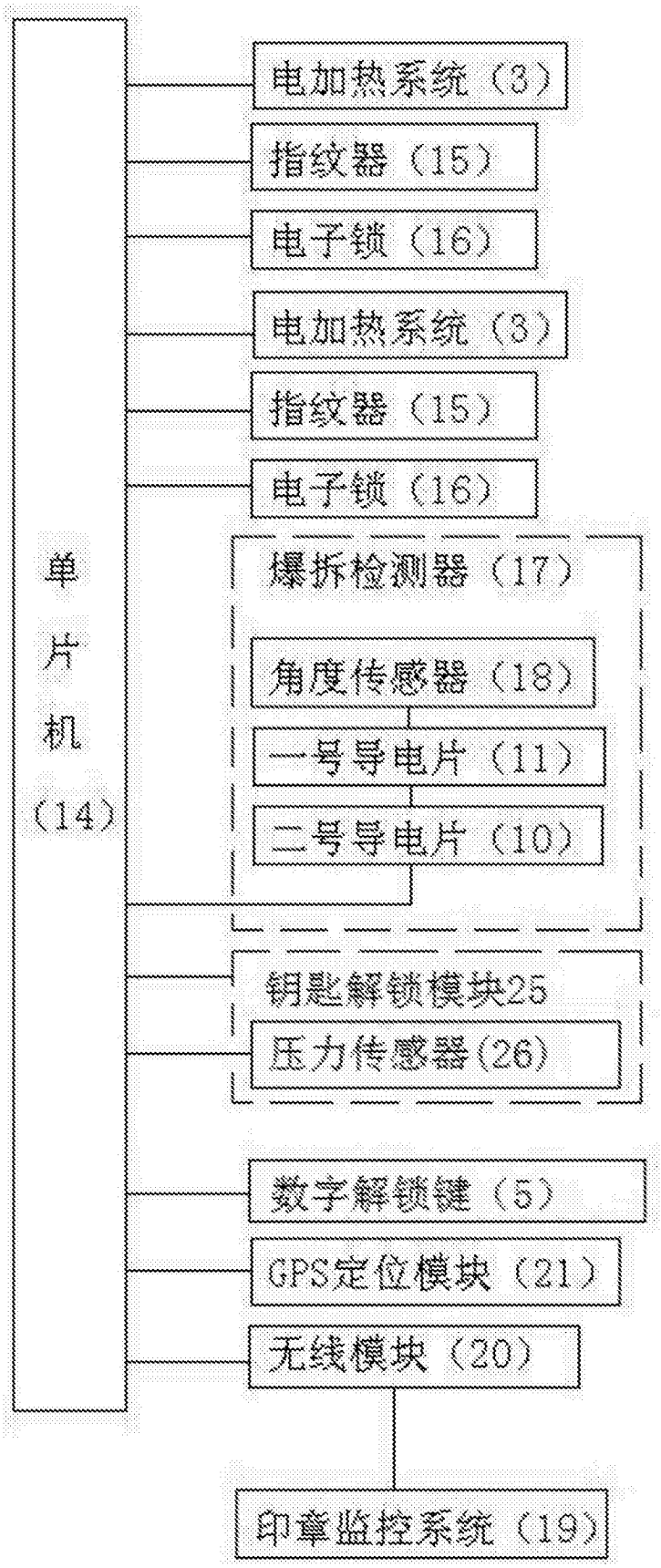
单片机（14）
电加热系统（3）
指纹器（15）
电子锁（16）
电加热系统（3）
指纹器（15）
电子锁（16）
爆拆检测器（17）
角度传感器（18）
一号导电片（11）
二号导电片（10）
钥匙解锁模块25
压力传感器(26)
数字解锁键（5）
GPS定位模块（21）
无线模块（20）
印章监控系统（19）

图4

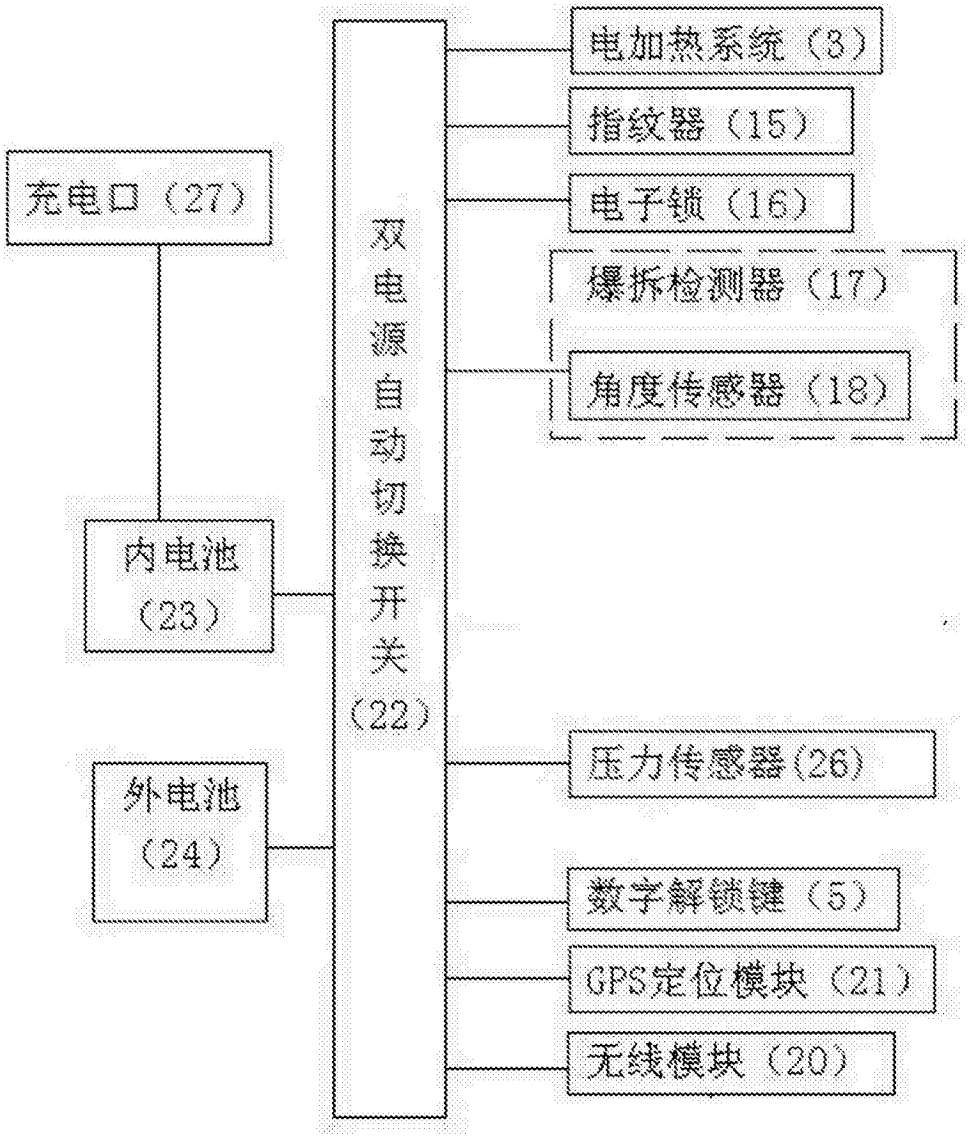
电加热系统（3）
指纹器（15）
电子锁（16）
爆拆检测器（17）
角度传感器（18）
充电口（27）
双电源自动切换开关（22）
内电池（23）
外电池（24）
压力传感器(26)
数字解锁键（5）
GPS定位模块（21）
无线模块（20）

图5