(19) 대한민국특허청(KR)
(12) 등록실용신안공보(Y1)

(51) Int. Cl.[7]
B65F 1/14

(45) 공고일자 2000년09월15일
(11) 등록번호 20-0195902
(24) 등록일자 2000년07월04일

(21) 출원번호	20-2000-0004585	(65) 공개번호	
(22) 출원일자	2000년02월19일	(43) 공개일자	

(73) 실용신안권자 오세호
서울특별시 영등포구 신길동 4441
(72) 고안자 오세호
서울특별시 영등포구 신길동 4441
(74) 대리인 배동훈

심사관 : 남석우

(54) 다목적용 조립식 쓰레기통

요약

본 고안은 다목적용 조립식 쓰레기통에 관한 것으로, 쓰레기통을 분해 조립이 가능하게 하여 운반시 그 부피를 최소화하여 물류비를 절감할 수 있도록 하며, 그 기능을 다양화 할 수 있도록 한 것이다.

즉, 본 고안은 상호 결합되어 쓰레기 수납공간을 형성하며 상하단에 결합을 위한 결합돌기(81)를 돌출 형성한 벽체(10)와, 사각 판상으로 이루어지며 테두리의 상면에 벽체가 끼워결합되는 결합홈(21)을 형성하고, 상기 결합홈(21)에 벽체(10)의 결합돌기(81)가 결합되는 결합공(82)을 형성한 좌대(20)와, 사각 틀체로 이루어지며 하면에 벽체(10)가 끼워결합되는 결합홈(31)을 형성하고, 상기 결합홈(31)에 벽체(10)의 결합돌기(81)가 결합되는 결합공(82)을 형성한 상부틀(30)로 이루어진 것이다.

대표도

도1

색인어

쓰레기통

명세서

도면의 간단한 설명

도 1 은 본 고안에 따른 일 실시예를 보인 분해 사시도.

도 2 는 본 고안에 따른 다른 실시예를 보인 분해 사시도.

도 3 은 본 고안에 따른 뚜껑의 일 실시예를 보인 사시도.

도 4 는 본 고안에 따른 뚜껑의 다른 실시예를 보인 사시도.

도 5 는 도 4 의 측 단면도.

도 6 은 본 고안에 따른 뚜껑의 또 다른 실시예를 보인 사시도.

도 7 은 도 6 의 다른 실시예를 보인 사시도.

<도면의 주요부분에 대한 부호의 설명>

10 : 벽체 10a: 격벽

20 : 좌대 30 : 상부틀

20a,30a: 격벽결합부 21,31 : 결합홈

40 : 덮개 41 : 투입구 42 : 측벽

50 : 적치대 51 : 결합부

60 : 정보지수납함 70 : 봉지걸이대

81 : 결합돌기 82 : 결합공

100 : 쓰레기봉지

고안의 상세한 설명

고안의 목적

고안이 속하는 기술분야 및 그 분야의 종래기술

본 고안은 다목적용 조립식 쓰레기통에 관한 것으로, 더욱 상세하게는 쓰레기통을 분해 조립이 가능하게 하여 운반시 그 부피를 최소화하여 물류비를 절감할 수 있도록 하며, 그 기능을 다양화 할 수 있도록 함을 목적으로 한 것이다.

일반적으로, 쓰레기통은 금속판재를 박스형으로 용접하여 제작하거나, 사출성형하여 사용하고 있다.

그러나, 상기한 바와 같은 종래의 쓰레기통은 그 구조가 일정한 체적을 갖는 고정된 형상으로서 상품의 포장시 그 부피가 크고, 운반시 많은 면적으로 차지하므로 물품의 단가에 비하여 많은 물류비용이 소비되는 등의 문제점이 있었다.

고안이 이루고자 하는 기술적 과제

이에, 본 고안은 상술한 문제점을 해결하기 위하여 안출한 것으로, 벽체를 네개의 판체로 분할 형성하고 좌대와 상부틀을 구비하여 조립구성할 수 있도록 한 것이다.

고안의 구성 및 작용

이하, 첨부된 도면에 의하여 상세히 설명하면 다음과 같다.

본 고안은 조립구조로 형성하여 포장 및 운반이 용이하도록 한 것으로, 상호 결합되어 쓰레기 수납공간을 형성하며 상하단에 결합을 위한 결합돌기(81)를 돌출 형성한 벽체(10)와, 사각 판상으로 이루어지며 테두리의 상면에 벽체가 끼워결합되는 결합홈(21)을 형성하고, 상기 결합홈(21)에 벽체(10)의 결합돌기(81)가 결합되는 결합공(82)을 형성한 좌대(20)와, 사각 틀체로 이루어지며 하면에 벽체(10)가 끼워결합되는 결합홈(31)을 형성하고, 상기 결합홈(31)에 벽체(10)의 결합돌기(81)가 결합되는 결합공(82)을 형성한 상부틀(30)로 이루어진 것이다.

여기서, 상기 상부틀(30)의 상부에는 절첩되는 지붕형상의 덮개(40)를 구비하되, 상기 덮개(40)의 전면에는 쓰레기의 투입을 투입구(41)를 형성하여 실시하는 것이 바람직하며, 상기 덮개(40)의 양측에는 덮개(40)의 측면과 동일한 형상으로 상기 덮개(40)에 형성된 결합공(82)에 끼워 결합되는 결합돌기(81)를 형성한 측벽(42)를 구비하여 실시할 수 있는 것이다.

한편, 본 고안의 실시예 있어서 상부틀(30)의 상부에는 화분등을 적치할 수 있도록 함과 더불어 덮개를 겸하는 적치대(50)를 구비하되, 상기 적치대(50)는 하부에 쓰레기 수납공간으로 쓰레기를 투입할 수 있게 상부틀(30)과 결합되는 결합부(51)를 돌출 형성한 것으로, 상기 결합부(51)는 봉체로 실시할 수 있는 것이다.

또한, 본 고안의 또 다른 실시예로는 벽체(10)의 일측에 탈착 가능하게 구비되어 소식지 또는 간행물 수납할 수 있는 정보지수납함(60)를 구비하여 실시할 수 있는 것이며, 상기 정보지수납함(60)은 적치대(50)에 하나 이상으로 적층 구비하여 실시할 수 있는 것이다.

그리고, 본 고안을 사용함에 있어 쓰레기봉지(100)를 사용하여 쓰레기를 담을 수 있게 벽체(10)에 결합되는 봉지걸이대(70)를 구비하여 실시할 수 있는 것이며, 좌대(20)와 상부틀(30)에 쓰레기통을 두 개 이상으로 분할하여 사용할 수 있게 격벽(10a)을 설치할 수 있는 격벽결합부(20a,30a)를 구비하여 실시할 수 있는 것이다.

한편, 상술한 바와 같이 벽체(10)에 봉지걸이대(70)를 구비하여 실시할 경우에는 벽체(10)를 망판으로 실시할 수 있는 것이다.

이하, 본 고안의 작용에 대하여 설명하면 다음과 같다.

상기한 바와 같이 벽체(10)와 좌대(20) 및 상부틀(30) 등으로 구성된 본 고안은 벽체(10)와 좌대(20) 및 상부틀(30)이 각기 독립적으로 사출성형되어 조립되지 않은 상태로 포장되어 운반되는 것으로, 이를 조립하고자 할 경우에는 우선 독립적으로 사출성형된 좌대(20)에 벽체(10)를 끼워 결합하여 쓰레기를 수납할 수 있는 수납공간을 형성하고, 상기 좌대(20)에 끼워 결합된 벽체(10)의 상부에 상부틀(30)을 끼워 결합하므로서 본 고안의 조립이 완료되는 것이다.

또한, 본 고안의 다른 실시예와 같이 절첩되는 덮개(40) 또는 하분등의 적치를 위한 적치대(50)를 상부틀(30)에 결합하여 사용할 수 있으며, 벽체(10)의 측면에 정보지수납함(60)을 결합하므로서 정보지 또는 소식지를 함께 비치할 수 있는 것이다.

그리고, 벽체(10)의 내벽에 끼워 결합되는 봉지걸이대(70)를 구비하므로서 쓰레기를 쓰레기봉지(100)에 바로 담을 수 있는 것이다.

고안의 효과

따라서, 본 고안은 벽체와 좌대 및 상부틀을 독립적으로 사출 성형하여 조립하지 않은 상태로 포장하므로서 그 부피가 최소화되어 보관이 용이하고 운반을 위한 물류비가 최소화 되는 것이다.

또한, 그 조립구조가 단순하여 누구나 용이하게 조립하여 사용할 수 있으며, 상부에 화분등의 적치를 위한 적치대를 구비하므로서 쓰레기통의 미관을 향상시킬 수 있으며, 측면에 정보지등의 비치를 위한 정보

지수납함을 구비하므로서 그 기능을 다양화 할 수 있는 매우 유용한 것이다.

(57) 청구의 범위

청구항 1

상호 결합되어 쓰레기 수납공간을 형성하며 상하단에 결합을 위한 결합돌기(81)를 돌출 형성한 벽체(10)와;

사각 판상으로 이루어지며 테두리의 상면에 벽체가 끼워결합되는 결합홈(21)을 형성하고, 상기 결합홈(21)에 벽체(10)의 결합돌기(81)가 결합되는 결합공(82)을 형성한 좌대(20)와;

사각 틀체로 이루어져며 하면에 벽체(10)가 끼워결합되는 결합홈(31)을 형성하고, 상기 결합홈(31)에 벽체(10)의 결합돌기(81)가 결합되는 결합공(82)을 형성한 상부틀(30)로 이루어진 것을 특징으로 하는 다목적용 조립식 쓰레기통.

청구항 2

제 1 항에 있어서, 상부틀(30)의 상부에는 절첩되는 지붕형상의 덮개(40)를 구비한 것을 특징으로 하는 다목적용 조립식 쓰레기통.

청구항 3

제 2 항에 있어서;

덮개(40)의 전면에는 쓰레기의 투입을 위한 투입구(41)를 형성하고, 상기 덮개(40)의 양측에는 덮개(40)의 측면과 동일한 형상으로 덮개(40)의 결합공(82)에 끼워 결합되는 결합돌기(81)를 형성한 측벽(42)을 구비한 것을 특징으로 하는 다목적용 조립식 쓰레기통.

청구항 4

제 1 항에 있어서,

상부틀(30)의 상부에는 화분등을 적치할 수 있도록 함과 더불어 덮개를 겸하는 적치대(50)를 구비하되,

상기 적치대(50)의 하부에는 쓰레기 수납공간에 쓰레기를 투입할 수 있는 투입구가 형성되게 상부틀(30)과 결합되는 결합부(51)를 돌출 형성한 것을 특징으로 하는 다목적용 조립식 쓰레기통.

청구항 5

제 1 항과 제 2 항 및 제 4 항 중 어느 하나의 항에 있어서,

벽체(10)의 일측에 탈착 가능하게 구비되어 소식지 또는 간행물 수납할 수 있는 정보지수납함(60)를 구비한 것을 특징으로 하는 다목적용 조립식 쓰레기통.

청구항 6

제 1 항과 제 2 항 및 제 4 항 중 어느 하나의 항에 있어서,

쓰레기봉지(100)를 사용하여 쓰레기를 담을 수 있게 벽체(10)의 내벽에는 끼워 결합되는 봉지걸이대(70)를 구비한 것을 특징으로하는 다목적용 조립식 쓰레기통.

청구항 7

제 1 항과 제 2 항 및 제 4 항 중 어느 하나의 항에 있어서,

좌대(20)와 상부틀(30)에 쓰레기통을 두 개 이상으로 구비할 수 있게 격벽을 설치할 수 있는 격벽결합부(20a,30a)를 구비한 것을 특징으로 하는 다목적용 조립식 쓰레기통.

청구항 8

제 4 항에 있어서, 적치대(50)에 소식지 또는 간행물 수납할 수 있는 하나 이상의 정보지수납함(60)을 구비한 것을 특징으로 하는 다목적용 조립식 쓰레기통.

도면

도면1

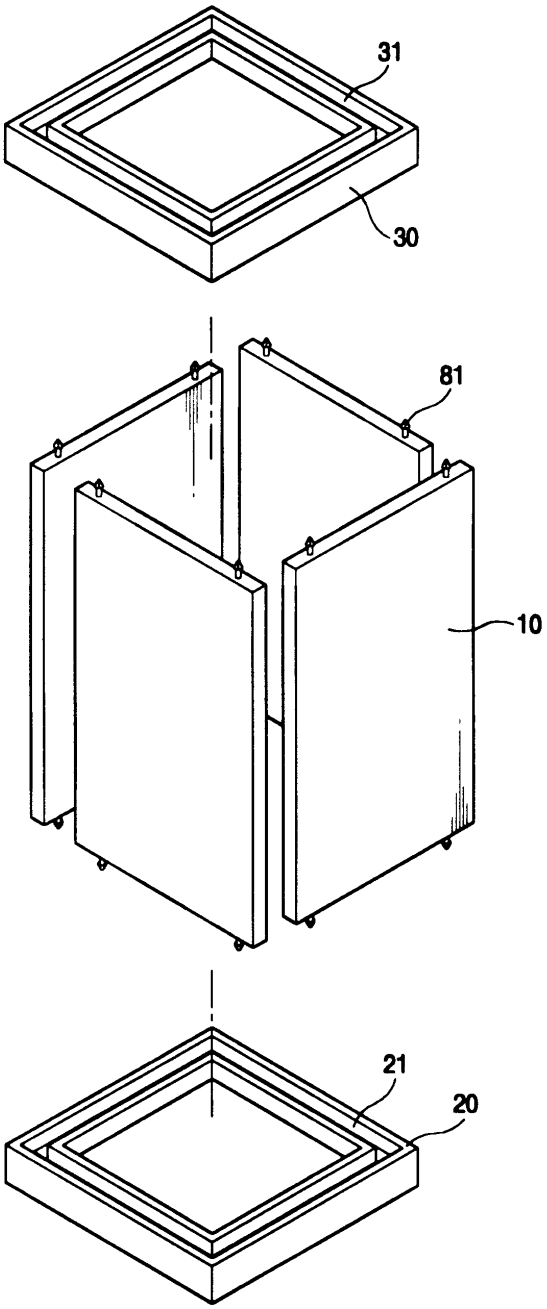

도면2

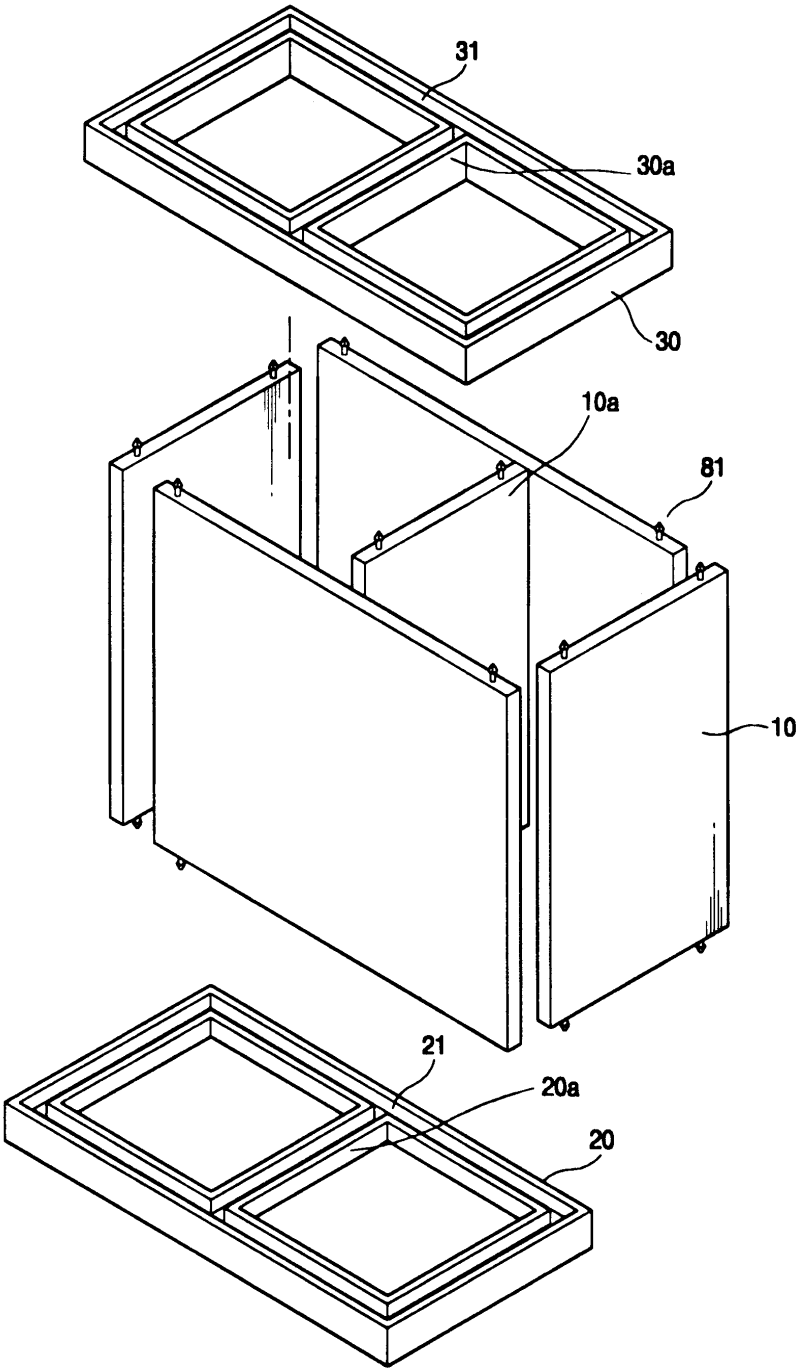

도면3

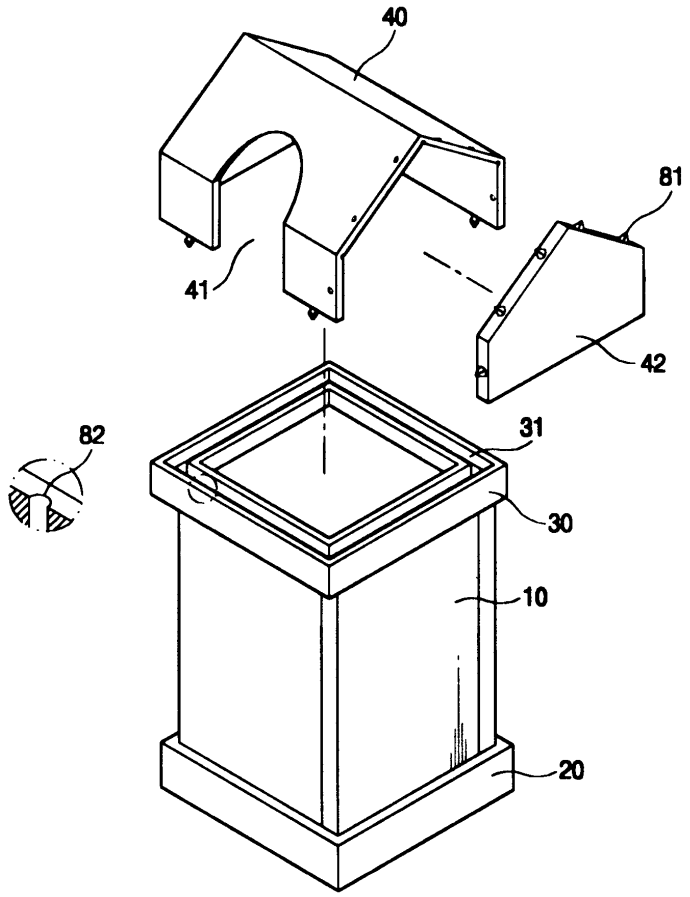

도면4

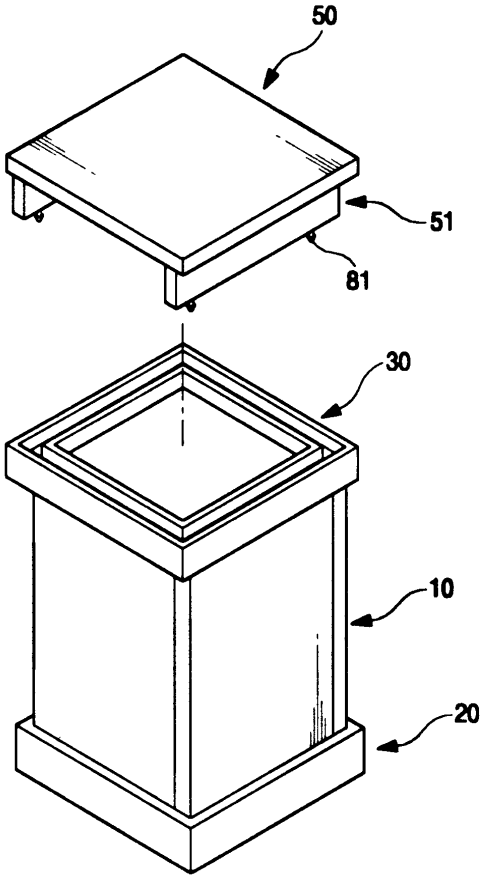

도면5

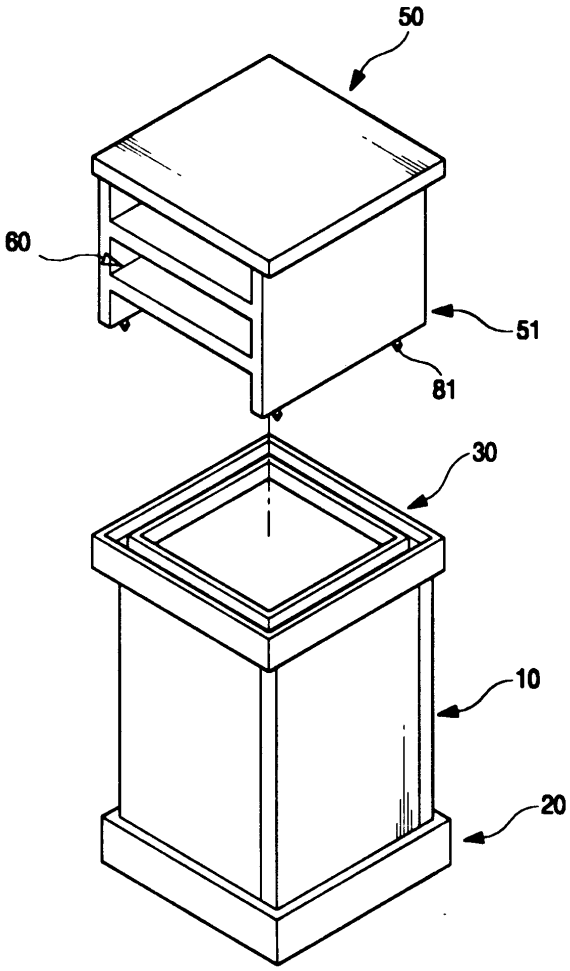

도면6

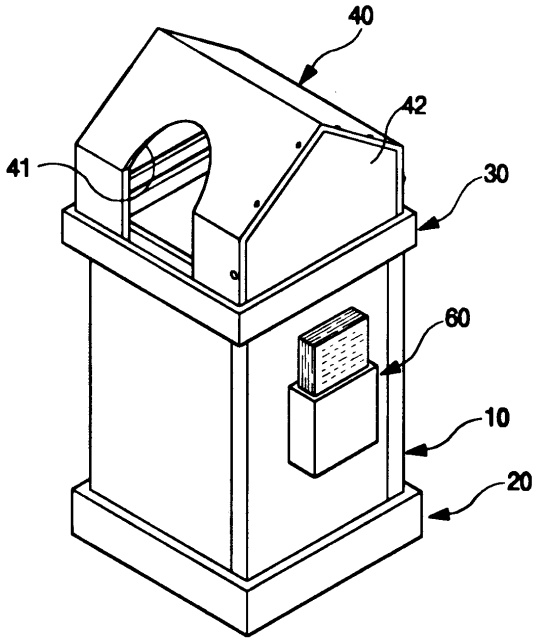

도면7

