(19)国家知识产权局

(12)实用新型专利

(10)授权公告号 CN 220698486 U
(45)授权公告日 2024.04.02

(21)申请号 202322043590.3

(22)申请日 2023.08.01

(73)专利权人 德清智盈电子科技有限公司
地址 313200 浙江省湖州市德清县舞阳街道科源路10号4幢2-5号

(72)发明人 刘文婷 刘钧康

(74)专利代理机构 湖州永立专利代理事务所(普通合伙) 33421
专利代理师 王静

(51)Int.Cl.
B23K 3/08(2006.01)
B23K 3/00(2006.01)

权利要求书1页 说明书3页 附图2页

(54)实用新型名称

一种用于电子产品加工的焊锡机

(57)摘要

本实用新型属于锡焊装置技术领域,尤其是一种用于电子产品加工的焊锡机,针对现有锡焊装置在使用时对电子产品的固定操作麻烦,使用不方便,大大的降低了使用效果的问题,现提出如下方案,其包括底板,所述底板的底部对称固定安装有两个支架,底板的顶部固定安装有放置板,底板的顶部对称固定安装有两个竖板,两个竖板上固定安装有同一个顶板,两个竖板上均滑动安装有滑板,两个滑板上滑动安装有夹持装置,顶板的底部固定安装有液压杆,液压杆的输出轴上固定安装有横板,横板的底部滑动安装有安装板,安装板的底部固定安装有焊锡机,本实用新型使用时对电子产品固定操作简单方便,大大的提高了使用效果。

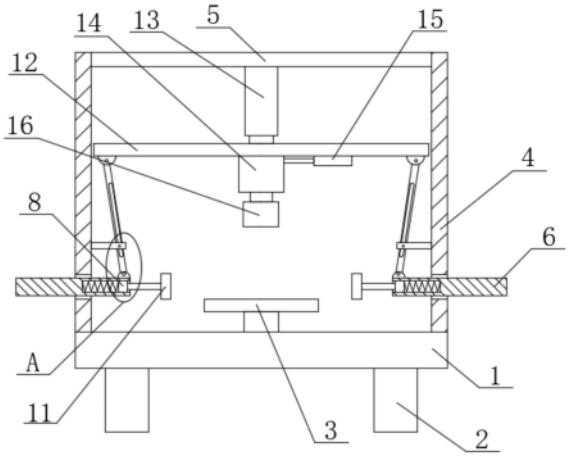

CN 220698486 U

1.一种用于电子产品加工的焊锡机,包括底板(1),其特征在于,所述底板(1)的底部对称固定安装有两个支架(2),底板(1)的顶部固定安装有放置板(3),底板(1)的顶部对称固定安装有两个竖板(4),两个竖板(4)上固定安装有同一个顶板(5),两个竖板(4)上均滑动安装有滑板(6),两个滑板(6)上滑动安装有夹持装置,顶板(5)的底部固定安装有液压杆(13),液压杆(13)的输出轴上固定安装有横板(12),横板(12)的底部滑动安装有安装板(14),安装板(14)的底部固定安装有焊锡机(16),横板(12)的底部固定安装有调节装置,两个竖板(4)上活动安装有带动装置。

2.根据权利要求1所述的一种用于电子产品加工的焊锡机,其特征在于,所述夹持装置包括两个夹板(11),两个夹板(11)分别滑动安装在两个滑板(6)上。

3.根据权利要求2所述的一种用于电子产品加工的焊锡机,其特征在于,两个所述滑板(6)上均开设有滑槽(7),两个滑槽(7)内均滑动安装有滑块(8),两个滑块(8)上均固定安装有支撑杆(10),两个夹板(11)分别固定安装在两个支撑杆(10)上。

4.根据权利要求3所述的一种用于电子产品加工的焊锡机,其特征在于,两个所述滑槽(7)内均固定安装有压簧(9),两个压簧(9)分别与两个滑块(8)固定连接。

5.根据权利要求1所述的一种用于电子产品加工的焊锡机,其特征在于,所述调节装置包括电动推杆(15),电动推杆(15)固定安装在横板(12)的底部,电动推杆(15)的输出轴与安装板(14)固定连接。

6.根据权利要求1所述的一种用于电子产品加工的焊锡机,其特征在于,所述带动装置包括两个带动杆(19),两个带动杆(19)分别活动安装在两个竖板(4)上,两个带动杆(19)均与横板(12)转动连接,两个带动杆(19)分别与两个滑板(6)转动连接。

7.根据权利要求6所述的一种用于电子产品加工的焊锡机,其特征在于,两个所述竖板(4)上均固定安装有固定架(17),两个固定架(17)上均转动安装有转杆(18),两个带动杆(19)分别滑动安装在两个转杆(18)上。

一种用于电子产品加工的焊锡机

技术领域

[0001] 本实用新型涉及锡焊装置技术领域,尤其涉及一种用于电子产品加工的焊锡机。

背景技术

[0002] 焊锡机是一种自动化的焊锡焊接设备,其主要是通过运用机械手运动功能来完成焊锡作业的,自动焊锡机的核心部分是焊锡系统,焊锡系统主要构成为自动送锡机构和温控、发热体、烙铁头,通常用来对电子产品的PCB板进行焊锡处理,所以需要一种用于电子产品加工的焊锡机。

[0003] 现有的锡焊装置:

[0004] 申请号为202122524366.7的专利文件公开了一种用于电子产品加工的焊锡机,包括支撑架,还包括夹紧组件和缓冲组件,所述夹紧组件由工作台、支撑板、焊锡机构、挡板、转环、横轴和夹紧块组成,所述支撑架表面安装有工作台,所述工作台顶部安装有支撑板,所述支撑板顶部安装有焊锡机构,所述工作台表面插接有挡板,所述挡板内插接有横轴,所述横轴一端安装有转环,所述横轴另一端安装有夹紧块。

[0005] 可以看出现有锡焊装置在使用时对电子产品的固定操作麻烦,使用不方便,大大的降低了使用效果。

实用新型内容

[0006] 本实用新型的目的是为了解决现有锡焊装置在使用时对电子产品的固定操作麻烦,使用不方便,大大的降低了使用效果的缺点,而提出的一种用于电子产品加工的焊锡机。

[0007] 为了实现上述目的,本实用新型采用了如下技术方案:

[0008] 一种用于电子产品加工的焊锡机,包括底板,所述底板的底部对称固定安装有两个支架,底板的顶部固定安装有放置板,底板的顶部对称固定安装有两个竖板,两个竖板上固定安装有同一个顶板,两个竖板上均滑动安装有滑板,两个滑板上滑动安装有夹持装置,顶板的底部固定安装有液压杆,液压杆的输出轴上固定安装有横板,横板的底部滑动安装有安装板,安装板的底部固定安装有焊锡机,横板的底部固定安装有调节装置,两个竖板上活动安装有带动装置。

[0009] 优选的,所述夹持装置包括两个夹板,两个夹板分别滑动安装在两个滑板上。

[0010] 优选的,两个所述滑板上均开设有滑槽,两个滑槽内均滑动安装有滑块,两个滑块上均固定安装有支撑杆,两个夹板分别固定安装在两个支撑杆上,两个滑槽内均固定安装有压簧,两个压簧分别与两个滑块固定连接。

[0011] 优选的,所述调节装置包括电动推杆,电动推杆固定安装在横板的底部,电动推杆的输出轴与安装板固定连接。

[0012] 优选的,所述带动装置包括两个带动杆,两个带动杆分别活动安装在两个竖板上,两个带动杆均与横板转动连接,两个带动杆分别与两个滑板转动连接。

[0013] 优选的,两个所述竖板上均固定安装有固定架,两个固定架上均转动安装有转杆,两个带动杆分别滑动安装在两个转杆上。

[0014] 本实用新型中,所述一种用于电子产品加工的焊锡机的有益效果:

[0015] (1)本方案由于设置了底板、支架、放置板、竖板、顶板、滑板、滑槽、滑块、压簧、支撑杆、夹板、横板、液压杆、焊锡机、固定架、转杆、带动杆,将电子产品放置在放置板上,通过液压杆带动横板移动,横板通过两个连接杆带动两个滑板移动,两个滑板带动两个夹板移动,从而可以将电子产品夹持固定,使用方便;

[0016] (2)本方案由于设置了安装板、电动推杆,可以通过电动推杆带动安装板移动,从而调节焊锡机的位置。

[0017] 本实用新型使用时对电子产品固定操作简单方便,大大的提高了使用效果。

附图说明

[0018] 图1为本实用新型提出的一种用于电子产品加工的焊锡机的剖视结构示意图;

[0019] 图2为本实用新型提出的一种用于电子产品加工的焊锡机的竖板立体结构示意图;

[0020] 图3为本实用新型提出的一种用于电子产品加工的焊锡机图1的A部分放大结构示意图。

[0021] 图中:1、底板;2、支架;3、放置板;4、竖板;5、顶板;6、滑板;7、滑槽;8、滑块;9、压簧;10、支撑杆;11、夹板;12、横板;13、液压杆;14、安装板;15、电动推杆;16、焊锡机;17、固定架;18、转杆;19、带动杆。

具体实施方式

[0022] 下面将结合本实用新型实施例中的附图,对本实用新型实施例中的技术方案进行清楚、完整地描述,显然,所描述的实施例仅仅是本实用新型一部分实施例,而不是全部的实施例。

[0023] 实施例一

[0024] 参照图1,一种用于电子产品加工的焊锡机,包括底板1,底板1的底部对称固定安装有两个支架2,底板1的顶部固定安装有放置板3,底板1的顶部对称固定安装有两个竖板4,两个竖板4上固定安装有同一个顶板5,两个竖板4上均滑动安装有滑板6,两个滑板6上滑动安装有夹持装置,顶板5的底部固定安装有液压杆13,液压杆13的输出轴上固定安装有横板12,横板12的底部滑动安装有安装板14,安装板14的底部固定安装有焊锡机16,横板12的底部固定安装有调节装置,两个竖板4上活动安装有带动装置,夹持装置包括两个夹板11,两个夹板11分别滑动安装在两个滑板6上,可以对电子产品进行固定。

[0025] 参照图2,通过立体图展现出了竖板4的形状特征。

[0026] 参照图3,两个滑板6上均开设有滑槽7,两个滑槽7内均滑动安装有滑块8,两个滑块8上均固定安装有支撑杆10,两个夹板11分别固定安装在两个支撑杆10上,两个滑槽7内均固定安装有压簧9,两个压簧9分别与两个滑块8固定连接,可以起到一定的缓冲。

[0027] 本实施例中,使用装置时,将电子产品放置在放置板3上,启动液压杆13,液压杆13带动横板12移动,横板12通过两个带动杆带动两个滑板6移动,两个滑板6带动两个夹板11

移动将电子产品夹持固定住,同时,横板12可以继续移动带动焊锡机16移动进行加工,并且可以通过电动推杆15带动安装板14移动调节焊锡机16的位置。

[0028] 实施例二

[0029] 本实施例与实施例一的区别在于:焊接加工过程力度不如切割、打磨等那么大,所以压簧9的弹力足以支撑进行固定,不会出现晃动。

[0030] 以上所述,仅为本实用新型较佳的具体实施方式,但本实用新型的保护范围并不局限于此,任何熟悉本技术领域的技术人员在本实用新型揭露的技术范围内,根据本实用新型的技术方案及其实用新型构思加以等同替换或改变,都应涵盖在本实用新型的保护范围之内。

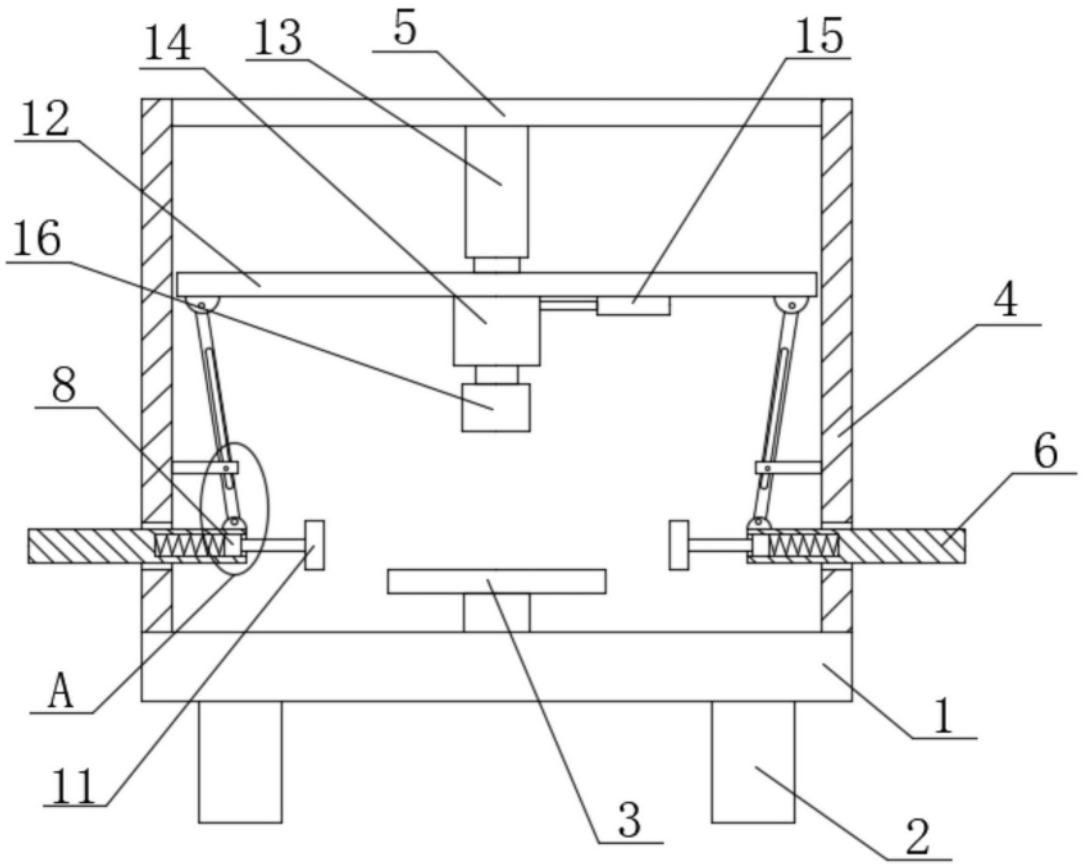

图1

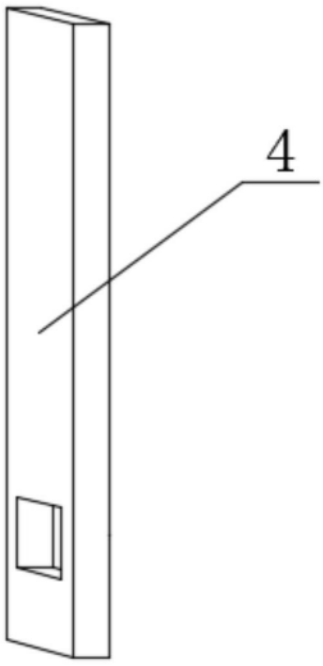

图2

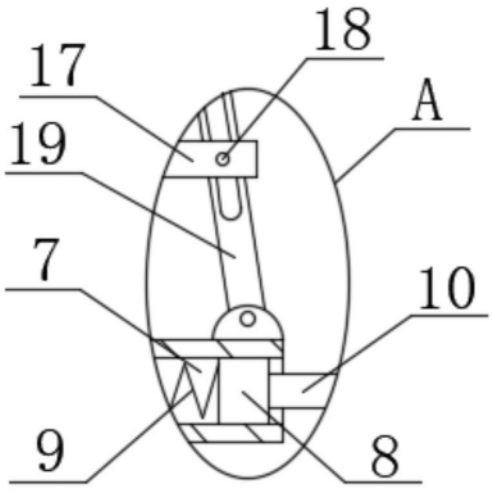

图3