(12) 按照专利合作条约所公布的国际申请

(19) 世界知识产权组织
国 际 局

(43) 国际公布日
2019 年 5 月 31 日 (31.05.2019)

WIPO | PCT

(10) 国际公布号
WO 2019/100651 A1

(51) 国际专利分类号:
*A47L 11/00* (2006.01)

(21) 国际申请号: PCT/CN2018/083544

(22) 国际申请日: 2018 年 4 月 18 日 (18.04.2018)

(25) 申请语言: 中文

(26) 公布语言: 中文

(30) 优先权:
201721562067.X 2017年11月21日 (21.11.2017) CN

(71) 申请人: 深圳不惑科技有限公司 (**SHENZHEN NO DOUBT TECHNOLGY CO., LTD.**) [CN/CN]; 中国广东省深圳市宝安区新安街道大浪社区27区华联城市全景G栋805, Guangdong 518000 (CN)。

(72) 发明人: 张勇 (**ZHANG, Yong**); 中国广东省深圳市南山区前海路1085号鼎太风华23栋506, Guangdong 518000 (CN)。

(74) 代理人: 深圳市康弘知识产权代理有限公司 (**SHENZHEN KANGHONG INTELLECTUAL PROPERTY AGENT CO., LTD.**); 中国广东省深圳市福田区彩田路5015号中银大厦A座6C1, Guangdong 518026 (CN)。

(81) 指定国(除另有指明，要求每一种可提供的国家保护): AE, AG, AL, AM, AO, AT, AU, AZ, BA, BB, BG, BH, BN, BR, BW, BY, BZ, CA, CH, CL, CN, CO, CR, CU, CZ, DE, DJ, DK, DM, DO, DZ, EC, EE, EG, ES, FI, GB, GD, GE, GH, GM, GT, HN, HR, HU, ID, IL, IN, IR, IS, JO, JP, KE, KG, KH, KN, KP, KR, KW, KZ, LA, LC, LK, LR, LS, LU, LY, MA, MD, ME, MG, MK, MN, MW, MX,

(54) **Title:** ROLLER MOP

(54) 发明名称: 一种滚筒拖把

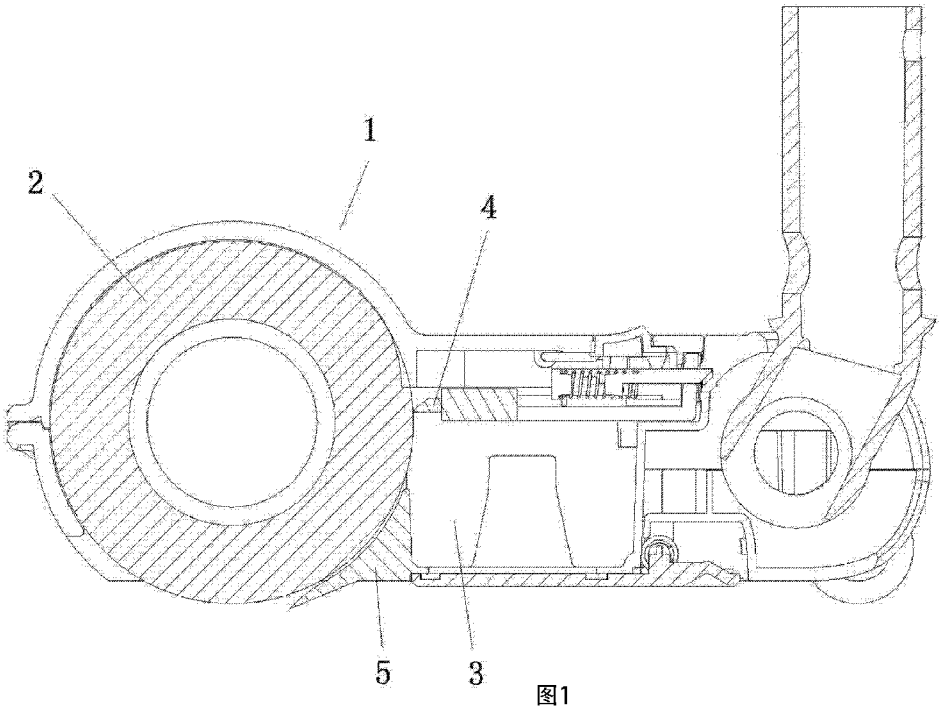


图1

(57) **Abstract:** Provided is a roller mop, comprising: a housing (1), and a roller (2) and a garbage box (3) which are mounted below the housing (1) and are proximate to each other, wherein a roller cleaning bar (4) is arranged above the garbage box (3), and the cleaning bar (4) abuts against the roller (2) and sweeps garbage adhered on the roller (2) into the garbage box (3). Compared with the prior art, the roller mop itself is provided with a garbage collection box, can accommodate a large amounty of finely shredded garbage, and is capable of performing continuous operation and has a high cleaning efficiency; and is low in volume, light in weight, and is very easy and convenient to use.

WO 2019/100651 A1

[见续页]

MY, MZ, NA, NG, NI, NO, NZ, OM, PA, PE, PG, PH, PL, PT, QA, RO, RS, RU, RW, SA, SC, SD, SE, SG, SK, SL, SM, ST, SV, SY, TH, TJ, TM, TN, TR, TT, TZ, UA, UG, US, UZ, VC, VN, ZA, ZM, ZW。

**(84)** **指定国**(除另有指明，要求每一种可提供的地区保护)：ARIPO (BW, GH, GM, KE, LR, LS, MW, MZ, NA, RW, SD, SL, ST, SZ, TZ, UG, ZM, ZW), 欧亚 (AM, AZ, BY, KG, KZ, RU, TJ, TM), 欧洲 (AL, AT, BE, BG, CH, CY, CZ, DE, DK, EE, ES, FI, FR, GB, GR, HR, HU, IE, IS, IT, LT, LU, LV, MC, MK, MT, NL, NO, PL, PT, RO, RS, SE, SI, SK, SM, TR), OAPI (BF, BJ, CF, CG, CI, CM, GA, GN, GQ, GW, KM, ML, MR, NE, SN, TD, TG)。

**根据细则4.17的声明**:

— 关于发明人身份(细则4.17(i))

— 关于申请人有权申请并被授予专利(细则4.17(ii))

**本国际公布**:

— 包括国际检索报告(条约第21条(3))。

**(57) 摘要**：一种滚筒拖把，其包括：外壳（1）、安装在外壳（1）下方且彼此靠拢的滚筒（2）和垃圾盒（3），在垃圾盒（3）上方设有滚筒清洁条（4），所述清洁条（4）抵住滚筒（2），将沾附在滚筒（2）上的垃圾扫落到垃圾盒（3）中；与现有技术相比，自带垃圾收集盒，可收纳较多数量的细碎垃圾，能连续作业清洁效率高，且体积小、重量轻、使用起来十分轻松便利。

# 一种滚筒拖把

## 技术领域

本实用新型涉及拖地工具，尤其涉及一种采用滚筒清洁地面、可以连续作业、清洁效果好的拖把。

## 背景技术

拖把是重要的清洁工具，现有的拖把在清洁地面时，劳动强度大，清洁能力有限，不能收集较多的细碎垃圾，需要反复拖地才能达到清洁目的；现有的一些滚筒拖把体积大、分量重，操作起来十分吃力。故此业内亟需设计一种清洁效率高，能连续作业可收纳大量细碎垃圾，且体积小重量轻操作轻巧的拖把。

## 实用新型内容

本实用新型是要解决现有拖把劳动强度大、清洁效率不高、不能收纳较多细碎垃圾、操作吃力的技术问题，提出一种采用滚筒清洁地面、可以连续作业清洁效果好的拖把。

为解决上述技术问题，本实用新型提出的技术方案是设计一种滚筒拖把，其包括：外壳、安装在外壳下方且彼此靠拢的滚筒和垃圾盒，在垃圾盒上方设有滚筒清洁条，所述清洁条抵住滚筒，将沾附在滚筒上的垃圾扫落到垃圾盒中。

所述滚筒和垃圾盒之间靠近地面的位置上设有一条刮地软胶块。

所述刮地软胶块大体为直角三角体，其中一个直角面水平，其另一个直角面竖立并成为所述垃圾盒靠滚筒一侧的侧壁，其倾斜面伸向所述滚筒侧下方。

所述滚筒采用可吸收并锁住水分的高分子柔软材料。

所述滚筒清洁条采用钢片、陶瓷片、硬质刮条中的一种。

与现有技术相比，本实用新型自带垃圾收集盒，可收纳较多数量的细碎垃圾，能连续作业清洁效率高，且体积小、重量轻、使用起来十分轻松便利。

## 附图说明

图 1 为较佳实施例的侧面剖视图。

## 具体实施方式

为了使本实用新型的目的、技术方案及优点更加清楚明白，以下结合附图及实施例，对本实用新型作进一步详细说明。应当理解，此处所描述的具体实施例仅仅用于解释本实用新型，并不用于限定本实用新型。

本实用新型公开了一种滚筒拖把，其包括：外壳 1、安装在外壳下方且彼此靠拢的滚筒 2 和垃圾盒 3，在垃圾盒上方设有滚筒清洁条 4。参看图 1 示出的较佳实施例，滚筒逆时针转动滚刮地面，清洁地面并将垃圾碎屑卷起带往右侧的垃圾盒方向；所述清洁条抵住滚筒，将沾附在滚筒上的垃圾扫落到垃圾盒中。藉此滚筒拖把可连续清洁作业，收纳较多数量的细碎垃圾。

在较佳实施例中，所述滚筒 2 和垃圾盒 3 之间靠近地面的位置上设有一条刮地软胶块 5。所述刮地软胶块 5 大体为直角三角体，其中一个直角面水平，其另一个直角面竖立并成为所述垃圾盒 3 靠滚筒 2 一侧的侧壁，其倾斜面伸向所述滚筒 2 侧下方。刮地软胶块可将大颗的垃圾铲起、让滚筒卷走，并可刮去地面残留污渍和水分一步清洁地面。

所述滚筒 2 采用可吸收并锁住水分的高分子柔软材料。可以吸收地面污水及清扫地面垃圾和擦洗地面效果。

所述滚筒清洁条 4 采用钢片、陶瓷片、硬质刮条中的一种。滚筒清洁条可以使用钢片、陶瓷片、硬质刮条，但不限于这几种材料。采用钢片类的硬质材料有以下益处：1、拖地时遇到垃圾，钢片轻触滚筒表面，可将粘附在滚筒表面的垃圾扫入垃圾盒中，达到毛刷类软质清洁条的清洁效果。2、拖地时遇到地面积水，滚筒吸走积水，滚筒旋转时钢片挤压滚筒表面，可将滚筒上过剩的水分刮入垃圾盒中，达到清除地面积水的作用。3、在用自来水冲洗滚筒时，滚筒旋转，钢片挤压滚筒表面，可将污水挤出，达到高效清洁滚筒的作用。4、冲洗滚筒结束后，滚筒继续旋转，钢片挤压滚筒表面，可将多余水

分挤出，使滚筒含水量适中便于进行下一次拖地。

以上实施例仅为举例说明，非起限制作用。任何未脱离本申请精神与范畴，而对其进行的等效修改或变更，均应包含于本申请的权利要求范围之中。

# 权 利 要 求 书

1、 一种滚筒拖把，其特征在于包括：外壳（1）、安装在外壳下方且彼此靠拢的滚筒（2）和垃圾盒（3），在垃圾盒上方设有滚筒清洁条（4），所述清洁条抵住滚筒，将沾附在滚筒上的垃圾扫落到垃圾盒中。

2、 如权利要求 1 所述的滚筒拖把，其特征在于：所述滚筒（2）和垃圾盒（3）之间靠近地面的位置上设有一条刮地软胶块（5）。

3、 如权利要求 2 所述的滚筒拖把，其特征在于：所述刮地软胶块（5）大体为直角三角体，其中一个直角面水平，其另一个直角面竖立并成为所述垃圾盒（3）靠滚筒（2）一侧的侧壁，其倾斜面伸向所述滚筒（2）侧下方。

4、 如权利要求 2 所述的滚筒拖把，其特征在于：所述滚筒（2）采用可吸收并锁住水分的高分子柔软材料。

5、 如权利要求 4 所述的滚筒拖把，其特征在于：所述滚筒清洁条（4）采用钢片、陶瓷片、硬质刮条中的一种。

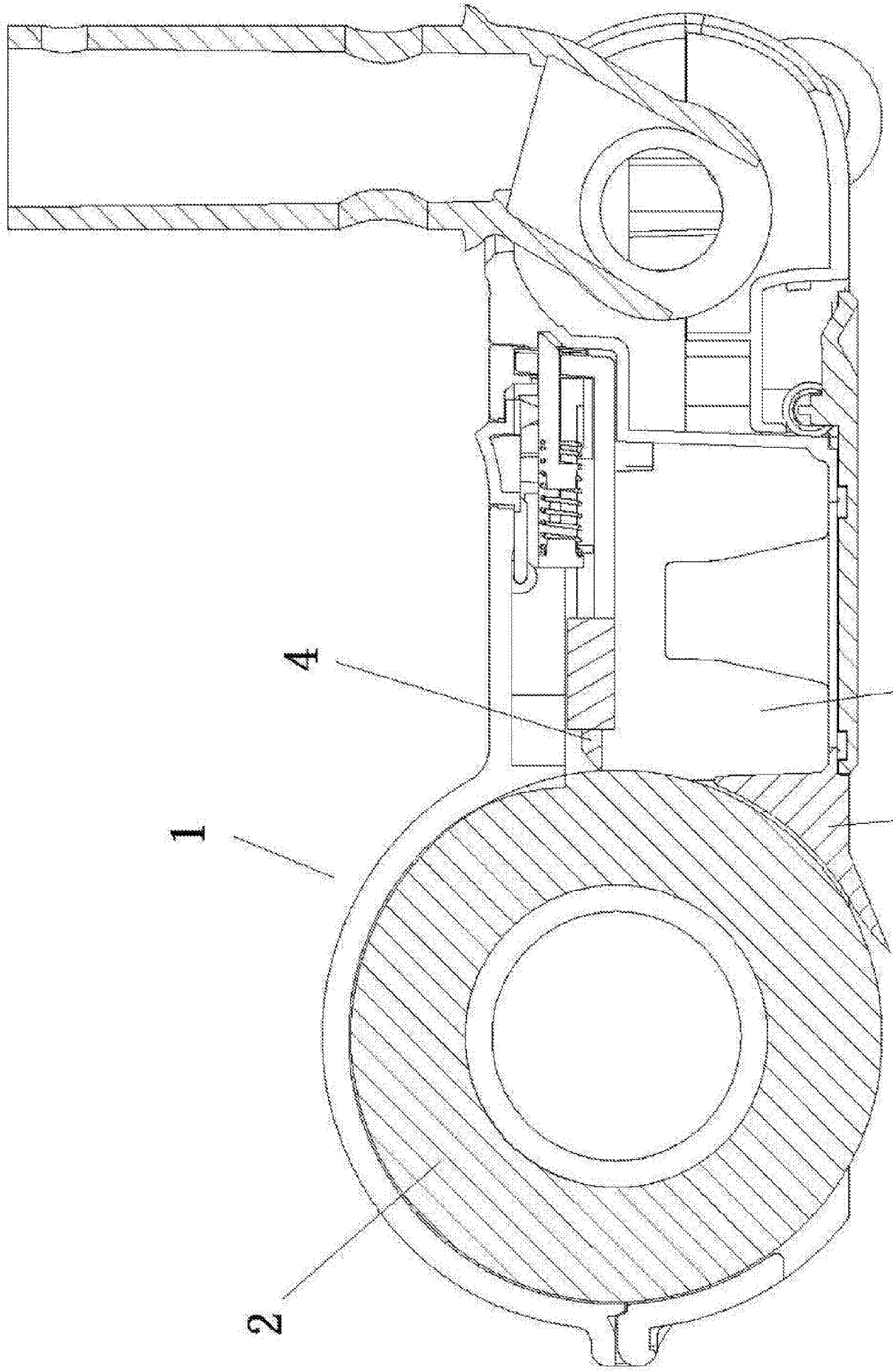


图1

# INTERNATIONAL SEARCH REPORT

International application No.
PCT/CN2018/083544

**A. CLASSIFICATION OF SUBJECT MATTER**

A47L 11/00 (2006.01) i

According to International Patent Classification (IPC) or to both national classification and IPC

B. FIELDS SEARCHED

Minimum documentation searched (classification system followed by classification symbols)

A47L

Documentation searched other than minimum documentation to the extent that such documents are included in the fields searched

Electronic data base consulted during the international search (name of data base and, where practicable, search terms used)

CNKI&CNABS&CNTXT: 拖把, 拖布, 滚筒, 辑筒, 垃圾盒, 收纳盒, 挡条, 清洁条 VEN: mop, swob, drum, cylinder, roller, garbage box, bar

C. DOCUMENTS CONSIDERED TO BE RELEVANT

| Category* | Citation of document, with indication, where appropriate, of the relevant passages | Relevant to claim No. |
|---|---|---|
| X | CN 107007213 A (ZHANG, Yong) 04 August 2017 (04.08.2017), description, paragraphs [0003]-[0014], and figure 3 | 1-5 |
| X | CN 202086423 U (WEI, Shengwei) 28 December 2011 (28.12.2011), description, paragraphs [0016]-[0022], and figures 1 and 2 | 1-5 |
| X | CN 1559334 A (WANG, Keli) 05 January 2005 (05.01.2005), description, embodiment, and figures 1 and 5 | 1 |
| X | CN 2433921 Y (CEN, Yinbiao) 13 June 2001 (13.06.2001), description, page 3, the last paragraph but one, and figure 5 | 1 |
| A | CN 1623489 A (WANG, Yichuan) 08 June 2005 (08.06.2005), entire document | 1-5 |

☒ Further documents are listed in the continuation of Box C. ☒ See patent family annex.

* Special categories of cited documents:

"A" document defining the general state of the art which is not considered to be of particular relevance

"E" earlier application or patent but published on or after the international filing date

"L" document which may throw doubts on priority claim(s) or which is cited to establish the publication date of another citation or other special reason (as specified)

"O" document referring to an oral disclosure, use, exhibition or other means

"P" document published prior to the international filing date but later than the priority date claimed

"T" later document published after the international filing date or priority date and not in conflict with the application but cited to understand the principle or theory underlying the invention

"X" document of particular relevance; the claimed invention cannot be considered novel or cannot be considered to involve an inventive step when the document is taken alone

"Y" document of particular relevance; the claimed invention cannot be considered to involve an inventive step when the document is combined with one or more other such documents, such combination being obvious to a person skilled in the art

"&"document member of the same patent family

| Date of the actual completion of the international search | Date of mailing of the international search report |
|---|---|
| 24 July 2018 | 01 August 2018 |

| Name and mailing address of the ISA | Authorized officer |
|---|---|
| State Intellectual Property Office of the P. R. China<br>No. 6, Xitucheng Road, Jimenqiao<br>Haidian District, Beijing 100088, China<br>Facsimile No. (86-10) 62019451 | HUANG, Bin<br>Telephone No. (86-10) 62085162 |

# INTERNATIONAL SEARCH REPORT

International application No.
PCT/CN2018/083544

C (Continuation). DOCUMENTS CONSIDERED TO BE RELEVANT

| Category* | Citation of document, with indication, where appropriate, of the relevant passages | Relevant to claim No. |
|---|---|---|
| A | CN 201537058 U (LI, Xiongye) 04 August 2010 (04.08.2010), entire document | 1-5 |
| A | DE 29910164 U1 (KREISZ LASZLO) 07 October 1999 (07.10.1999), entire document | 1-5 |
| A | KR 20050088743 A (EOU SU KON) 07 September 2005 (07.09.2005), entire document | 1-5 |

# INTERNATIONAL SEARCH REPORT
Information on patent family members

International application No.
PCT/CN2018/083544

| Patent Documents referred in the Report | Publication Date | Patent Family | Publication Date |
|---|---|---|---|
| CN 107007213 A | 04 August 2017 | None | |
| CN 202086423 U | 28 December 2011 | None | |
| CN 1559334 A | 05 January 2005 | CN 1255073 C | 10 May 2006 |
| CN 2433921 Y | 13 June 2001 | None | |
| CN 1623489 A | 08 June 2005 | CN 1623489 B | 02 February 2011 |
| CN 201537058 U | 04 August 2010 | None | |
| DE 29910164 U1 | 07 October 1999 | None | |
| KR 20050088743 A | 07 September 2005 | None | |

# 国际检索报告

国际申请号
PCT/CN2018/083544

**A. 主题的分类**

A47L 11/00(2006.01)i

按照国际专利分类(IPC)或者同时按照国家分类和IPC两种分类

**B. 检索领域**

检索的最低限度文献(标明分类系统和分类号)

A47L

包含在检索领域中的除最低限度文献以外的检索文献

在国际检索时查阅的电子数据库(数据库的名称，和使用的检索词（如使用）)

CNKI&CNABS&CNTXT:拖把，拖布，滚筒，辊筒，垃圾盒，收纳盒，挡条，清洁条VEN:mop，swob，drum，cylinder，roller，garbage box，bar

**C. 相关文件**

| 类 型* | 引用文件，必要时，指明相关段落 | 相关的权利要求 |
|---|---|---|
| X | CN 107007213 A (张勇) 2017年 8月 4日 (2017-08-04)<br>说明书第3-14段及附图3 | 1-5 |
| X | CN 202086423 U (魏胜伟) 2011年 12月 28日 (2011-12-28)<br>说明书第0016-0022段以及附图1-2 | 1-5 |
| X | CN 1559334 A (王可力) 2005年 1月 5日 (2005-01-05)<br>说明书实施例部分以及附图1，5 | 1 |
| X | CN 2433921 Y (岑银彪) 2001年 6月 13日 (2001-06-13)<br>说明书第3页倒数第2段及附图5 | 1 |
| A | CN 1623489 A (王一川) 2005年 6月 8日 (2005-06-08)<br>全文 | 1-5 |
| A | CN 201537058 U (李雄业) 2010年 8月 4日 (2010-08-04)<br>全文 | 1-5 |
| A | DE 29910164 U1 (KREISZ LASZLO) 1999年 10月 7日 (1999-10-07)<br>全文 | 1-5 |
| A | KR 20050088743 A (EOU SU KON) 2005年 9月 7日 (2005-09-07)<br>全文 | 1-5 |

☐ 其余文件在C栏的续页中列出。

☑ 见同族专利附件。

* 引用文件的具体类型：

"A" 认为不特别相关的表示了现有技术一般状态的文件

"E" 在国际申请日的当天或之后公布的在先申请或专利

"L" 可能对优先权要求构成怀疑的文件，或为确定另一篇引用文件的公布日而引用的或者因其他特殊理由而引用的文件（如具体说明的）

"O" 涉及口头公开、使用、展览或其他方式公开的文件

"P" 公布日先于国际申请日但迟于所要求的优先权日的文件

"T" 在申请日或优先权日之后公布，与申请不相抵触，但为了理解发明之理论或原理的在后文件

"X" 特别相关的文件，单独考虑该文件，认定要求保护的发明不是新颖的或不具有创造性

"Y" 特别相关的文件，当该文件与另一篇或者多篇该类文件结合并且这种结合对于本领域技术人员为显而易见时，要求保护的发明不具有创造性

"&" 同族专利的文件

| 国际检索实际完成的日期 | 国际检索报告邮寄日期 |
|---|---|
| 2018年 7月 24日 | 2018年 8月 1日 |
| ISA/CN的名称和邮寄地址<br>中华人民共和国国家知识产权局(ISA/CN)<br>中国北京市海淀区蓟门桥西土城路6号 100088<br>传真号 (86-10)62019451 | 受权官员<br>黄斌<br>电话号码 86-(010)-62085162 |

# 国际检索报告
## 关于同族专利的信息

国际申请号
PCT/CN2018/083544

| 检索报告引用的专利文件 | | | 公布日<br>(年/月/日) | 同族专利 | | | 公布日<br>(年/月/日) |
|---|---|---|---|---|---|---|---|
| CN | 107007213 | A | 2017年 8月 4日 | 无 | | | |
| CN | 202086423 | U | 2011年 12月 28日 | 无 | | | |
| CN | 1559334 | A | 2005年 1月 5日 | CN | 1255073 | C | 2006年 5月 10日 |
| CN | 2433921 | Y | 2001年 6月 13日 | 无 | | | |
| CN | 1623489 | A | 2005年 6月 8日 | CN | 1623489 | B | 2011年 2月 2日 |
| CN | 201537058 | U | 2010年 8月 4日 | 无 | | | |
| DE | 29910164 | U1 | 1999年 10月 7日 | 无 | | | |
| KR | 20050088743 | A | 2005年 9月 7日 | 无 | | | |