(19)国家知识产权局

(12)实用新型专利

(10)授权公告号 CN 222821938 U
(45)授权公告日 2025.05.02

(21)申请号 202420385726.0

(22)申请日 2024.02.29

(73)专利权人 金华铭泰服饰有限公司
地址 321000 浙江省金华市婺城区白龙桥洞溪工业区深泽路

(72)发明人 丛元 陈雪锋

(74)专利代理机构 金华蘑菇云专利代理事务所(普通合伙) 33461
专利代理师 张丽娟

(51)Int.Cl.
D06H 7/00(2006.01)
B26D 7/01(2006.01)

权利要求书1页 说明书4页 附图1页

(54)实用新型名称

一种用于皮衣生产的裁剪装置

(57)摘要

本实用新型公开了一种用于皮衣生产的裁剪装置,旨在解决现有的皮衣裁剪方式效率低下,裁剪效果不佳的问题。其技术方案要点是:包括装置本体,装置本体包括有加工台,加工台包括有固定座以及两个对称分布的移动座,两个移动座分别设置在固定座的两侧并与固定座滑动连接,固定座的侧壁上设置有用于带动移动座进行移动的带动装置,移动座的上端面设置有支撑架,支撑架的下端面设置有可升降的固定板,支撑架上设置有用于带动固定板升降的升降装置。本实用新型通过设置可升降的固定板来对衣物进行固定,在衣物固定完成后,可以通过带动装置带动两侧的移动座进行移动,将衣物展平,使衣物的裁剪更加准确高效。

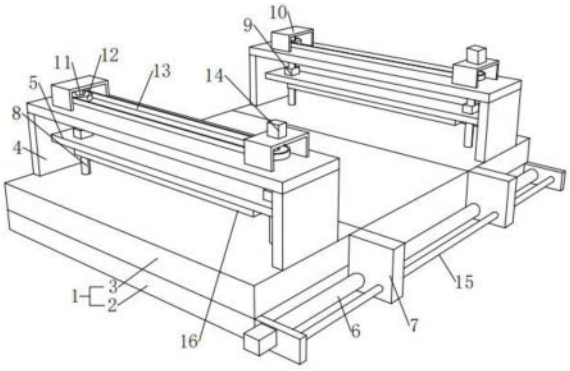

CN 222821938 U

1.一种用于皮衣生产的裁剪装置,包括装置本体,所述装置本体包括有加工台(1),其特征在于:所述加工台(1)包括有固定座(2)以及两个对称分布的移动座(3),两个所述移动座(3)分别设置在固定座(2)的两侧并与固定座(2)滑动连接,所述固定座(2)的侧壁上设置有用于带动移动座(3)进行移动的带动装置,所述移动座(3)的上端面设置有支撑架(4),所述支撑架(4)的下端面设置有可升降的固定板(5),所述支撑架(4)上设置有用于带动固定板(5)升降的升降装置。

2.根据权利要求1所述的一种用于皮衣生产的裁剪装置,其特征在于:所述带动装置包括有一端与固定座(2)转动连接的双向丝杆(6),所述固定座(2)上安装有电机,所述双向丝杆(6)的另一端与电机的输出轴传动连接,所述双向丝杆(6)的左旋螺纹段和右旋螺纹段上均套设有螺母座一(7),两侧所述螺母座一(7)分别与两侧的移动座(3)固定连接。

3.根据权利要求1所述的一种用于皮衣生产的裁剪装置,其特征在于:所述升降装置包括有两根对称分布的丝杆(8),两侧所述丝杆(8)均与移动座(3)的上端面转动连接,所述丝杆(8)上套设有螺母座二(9),所述螺母座二(9)与固定板(5)固定连接,所述支撑架(4)上设置有用于带动两侧丝杆(8)同步进行旋转的驱动装置。

4.根据权利要求3所述的一种用于皮衣生产的裁剪装置,其特征在于:所述驱动装置包括有两个固定在支撑架(4)上端面的安装架(10),所述安装架(10)上均转动连接有转动杆(11),所述转动杆(11)与丝杆(8)固定连接,两侧所述转动杆(11)上均固定连接有皮带轮(12),两侧所述皮带轮(12)之间套设有传动皮带(13),一侧所述安装架(10)上安装有用于驱动转动杆(11)旋转的驱动件(14)。

5.根据权利要求2所述的一种用于皮衣生产的裁剪装置,其特征在于:所述固定座(2)靠近双向丝杆(6)的一侧固定连接有限位杆(15),所述螺母座一(7)上设置有供限位杆(15)穿过的限位槽。

6.根据权利要求5所述的一种用于皮衣生产的裁剪装置,其特征在于:所述限位槽的内壁上设置有若干阵列分布的万向滚珠,所述万向滚珠与限位杆(15)的表面贴合。

7.根据权利要求1所述的一种用于皮衣生产的裁剪装置,其特征在于:所述固定板(5)的下端面固定连接有弹性垫(16),所述弹性垫(16)的表面设置有若干阵列分布的凹陷段。

一种用于皮衣生产的裁剪装置

技术领域

[0001] 本实用新型涉及皮衣加工技术领域,更具体地说,它涉及一种用于皮衣生产的裁剪装置。

背景技术

[0002] 服装是衣服鞋装饰品等的总称,多指衣服,在国家标准中对服装的定义为:缝制,穿于人体起保护和装饰作用的产品,又称衣服,现有的服装在生产前是由布料制作的,布料在生产的过程中需要进行裁剪工作,目前的裁剪方式大多采用人工进行工作,需要多个工人对皮衣进行固定再进行裁剪,这种裁切方式不但浪费时间且浪费人工,导致服装生产速度较慢,无法保证充足的供货量。

[0003] 因此需要提出一种方案来解决这个问题。

实用新型内容

[0004] 针对现有技术存在的不足,本实用新型的目的在于提供一种用于皮衣生产的裁剪装置,通过设置可升降的固定板来对衣物进行固定,在衣物固定完成后,可以通过带动装置带动两侧的移动座进行移动,将衣物展平,使衣物的裁剪更加准确高效。

[0005] 本实用新型的上述技术目的是通过以下技术方案得以实现的:一种用于皮衣生产的裁剪装置,包括装置本体,所述装置本体包括有加工台,所述加工台包括有固定座以及两个对称分布的移动座,两个所述移动座分别设置在固定座的两侧并与固定座滑动连接,所述固定座的侧壁上设置有用于带动移动座进行移动的带动装置,所述移动座的上端面设置有支撑架,所述支撑架的下端面设置有可升降的固定板,所述支撑架上设置有用于带动固定板升降的升降装置。

[0006] 通过采用上述技术方案,需要对皮衣进行裁剪时,首先将衣物的两端分别放置在两侧移动座,位于固定板下方的位置上,然后通过升降装置下降两侧的固定板,使固定板将衣物的两端压紧在移动座上,然后通过带动装置带动两侧的移动座彼此远离,直至衣物完全展平,这样就能对展平固定的异物进行裁剪,裁剪更加高效,裁剪效果更佳。

[0007] 本实用新型进一步设置为:所述带动装置包括有一端与固定座转动连接的双向丝杆,所述固定座上安装有电机,所述双向丝杆的另一端与电机的输出轴传动连接,所述双向丝杆的左旋螺纹段和右旋螺纹段上均套设有螺母座一,两侧所述螺母座一分别与两侧的移动座固定连接。

[0008] 通过采用上述技术方案,当衣物的两端均固定在移动座上后,建议通过电机带动双向丝杆进行旋转,使双向丝杆带动两侧的螺母座一彼此远离,螺母座一就能带动两侧的移动座一起进行移动,使衣物展平,下一次加工时,再通过电机带动双向丝杆反向旋转,通过螺母座一带动移动座彼此靠近,回复原位即可,操作简单。

[0009] 本实用新型进一步设置为:所述升降装置包括有两根对称分布的丝杆,两侧所述丝杆均与移动座的上端面转动连接,所述丝杆上套设有螺母座二,所述螺母座二与固定板

固定连接,所述支撑架上设置有用于带动两侧丝杆同步进行旋转的驱动装置。

[0010] 通过采用上述技术方案,需要通过固定板对衣物的两端进行固定时,首先将将衣物的两端放置在移动座上位于固定板下方的位置,然后通过驱动装置带动两根丝杆同步进行旋转,使丝杆带动两侧的螺母座二同步向下移动。螺母座就能带动固定板一起下移,直至固定板将衣物的端部压紧在移动座上,实现对衣物的固定,在加工完成后,反向旋转丝杆,通过螺母座二带动固定板上抬即可。

[0011] 本实用新型进一步设置为:所述驱动装置包括有两个固定在支撑架上端面的安装架,所述安装架上均转动连接有转动杆,所述转动杆与丝杆固定连接,两侧所述转动杆上均固定连接有皮带轮,两侧所述皮带轮之间套设有传动皮带,一侧所述安装架上安装有用于驱动转动杆旋转的驱动件。

[0012] 通过采用上述技术方案,需要带动单侧的两根丝杆同步进行旋转时,通过驱动件带动一侧的转动杆进行旋转,一侧转动杆旋转后就能带动与其固定连接的皮带轮进行旋转,皮带轮通过传动皮带就能带动另一侧的转动杆同步进行旋转,两侧转动杆就能带动两侧的丝杆同步进行旋转,实现两侧的螺母座二同步进行移动。

[0013] 本实用新型进一步设置为:所述固定座靠近双向丝杆的一侧固定连接有限位杆,所述螺母座一上设置有供限位杆穿过的限位槽。

[0014] 通过采用上述技术方案,在螺母座一随着双向丝杆的旋转进行移动的过程中,螺母座一会沿着限位杆进行移动,使螺母座一在移动的过程中更加稳定。

[0015] 本实用新型进一步设置为:所述限位槽的内壁上设置有若干阵列分布的万向滚珠,所述万向滚珠与限位杆的表面贴合。

[0016] 通过采用上述技术方案,在螺母座一沿着限位杆进行移动的过程中,万向滚珠会贴着限位杆的表面滚动,减小了限位杆与限位槽之间的摩擦,使限位块在移动的过程中更加顺畅。

[0017] 本实用新型进一步设置为:所述固定板的下端面固定连接有弹性垫,所述弹性垫的表面设置有若干阵列分布的凹陷段。

[0018] 通过采用上述技术方案,弹性垫具有良好的弹性形变能力,若干凹陷段排列形成有防滑纹路,增大了弹性垫与皮衣之间的摩擦,使皮衣的固定更加稳定。

[0019] 综上所述,本实用新型具有以下有益效果:

[0020] 本实用新型通过设置可升降的固定板来对衣物进行固定,在衣物固定完成后,可以通过带动装置带动两侧的移动座进行移动,将衣物展平,使衣物的裁剪更加准确高效。

附图说明

[0021] 图1为本实用新型的结构示意图一;

[0022] 图2为本实用新型的结构示意图一。

[0023] 图中:1、加工台;2、固定座;3、移动座;4、支撑架;5、固定板;6、双向丝杆;7、螺母座一;8、丝杆;9、螺母座二;10、安装架;11、转动杆;12、皮带轮;13、传动皮带;14、驱动件;15、限位杆;16、弹性垫。

具体实施方式

[0024] 为了使本领域的技术人员更好地理解本实用新型的技术方案,下面结合附图和具体实施例对本实用新型作进一步详细的描述,需要说明的是,在不冲突的情况下,本申请的实施例及实施例中的特征可以相互组合。

[0025] 在本实用新型的描述中,需要说明的是,术语“上”、“下”、“内”、“外”“顶/底端”等指示的方位或位置关系为基于附图所示的方位或位置关系,仅是为了便于描述本实用新型和简化描述,而不是指示或暗示所指的装置或元件必须具有特定的方位、以特定的方位构造和操作,因此不能理解为对本实用新型的限制。

[0026] 在本实用新型的描述中,需要说明的是,除非另有明确的规定和限定,术语“安装”、“设置有”、“套设置/接”、“连接”等,应做广义理解,例如“连接”,可以是固定连接,也可以是可拆卸连接,或一体地连接;可以是机械连接,也可以是电连接;可以是直接相连,也可以通过中间媒介间接相连,可以是两个元件内部的连通。对于本领域的普通技术人员而言,可以具体情况理解上述术语在本实用新型中的具体含义。

[0027] 下面结合附图,对本实用新型进行详细描述。

[0028] 一种用于皮衣生产的裁剪装置,如图1-图2所示,包括装置本体,装置本体包括有加工台1,加工台1包括有固定座2以及两个对称分布的移动座3,两个移动座3分别设置在固定座2的两侧并与固定座2滑动连接,固定座2的侧壁上设有用于带动移动座3进行移动的带动装置,移动座3的上端面设有支撑架4,支撑架4的下端面设有可升降的固定板5,固定板5的下端面固定连接有弹性垫16,弹性垫16的表面设有若干阵列分布的凹陷段。

[0029] 支撑架4上设有用于带动固定板5升降的升降装置,升降装置包括有两根对称分布的丝杆8,两侧丝杆8均与移动座3的上端面转动连接,丝杆8上套设有螺母座二9,螺母座二9与固定板5固定连接,支撑架4上设有用于带动两侧丝杆8同步进行旋转的驱动装置。

[0030] 带动装置包括有一端与固定座2转动连接的双向丝杆6,固定座2上安装有电机,双向丝杆6的另一端与电机的输出轴传动连接,双向丝杆6的左旋螺纹段和右旋螺纹段上均套设有螺母座一7,两侧螺母座一7分别与两侧的移动座3固定连接。

[0031] 驱动装置包括有两个固定在支撑架4上端面的安装架10,安装架10上均转动连接有转动杆11,转动杆11与丝杆8固定连接,两侧转动杆11上均固定连接有皮带轮12,两侧皮带轮12之间套设有传动皮带13,一侧安装架10上安装有用于驱动转动杆11旋转的驱动件14,驱动件14为伺服电机,驱动电机的输出轴与单侧的转动杆11传动连接。

[0032] 固定座2靠近双向丝杆6的一侧固定连接有限位杆15,螺母座一7上设有供限位杆15穿过的限位槽,限位槽的内壁上设有若干阵列分布的万向滚珠,万向滚珠与限位杆15的表面贴合。

[0033] 需要对皮衣进行裁剪时,首先将衣物的两端分别放置在两侧移动座3,位于固定板5下方的位置上,然后通过升降装置下降两侧的固定板5,使固定板5将衣物的两端压紧在移动座3上,然后通过带动装置带动两侧的移动座3彼此远离,直至衣物完全展平,这样就能对展平固定的异物进行裁剪,裁剪更加高效,裁剪效果更佳。

[0034] 当衣物的两端均固定在移动座3上后,建议通过电机带动双向丝杆6进行旋转,使双向丝杆6带动两侧的螺母座一7彼此远离,螺母座一7就能带动两侧的移动座3一起进行移动,使衣物展平,下一次加工时,再通过电机带动双向丝杆6反向旋转,通过螺母座一7带动

移动座3彼此靠近,回复原位即可,操作简单;

[0035] 需要通过固定板5对衣物的两端进行固定时,首先将将衣物的两端放置在移动座3上位于固定板5下方的位置,然后通过驱动装置带动单侧的两根丝杆8同步进行旋转,通过驱动件14带动一侧的转动杆11进行旋转,一侧转动杆11旋转后就能带动与其固定连接的皮带轮12进行旋转,皮带轮12通过传动皮带13就能带动另一侧的转动杆11同步进行旋转,两侧转动杆11就能带动两侧的丝杆8同步进行旋转,实现两侧的螺母座二9同步进行移动,使丝杆8带动两侧的螺母座二9同步向下移动,螺母座就能带动固定板5一起下移,直至固定板5将衣物的端部压紧在移动座3上,实现对衣物的固定,在加工完成后,反向旋转丝杆8,通过螺母座二9带动固定板5上抬即可。

[0036] 以上所述仅是本实用新型的优选实施方式,本实用新型的保护范围并不仅局限于上述实施例,凡属于本实用新型思路下的技术方案均属于本实用新型的保护范围。应当指出,对于本技术领域的普通技术人员来说,在不脱离本实用新型原理前提下的若干改进和润饰,这些改进和润饰也应视为本实用新型的保护范围。

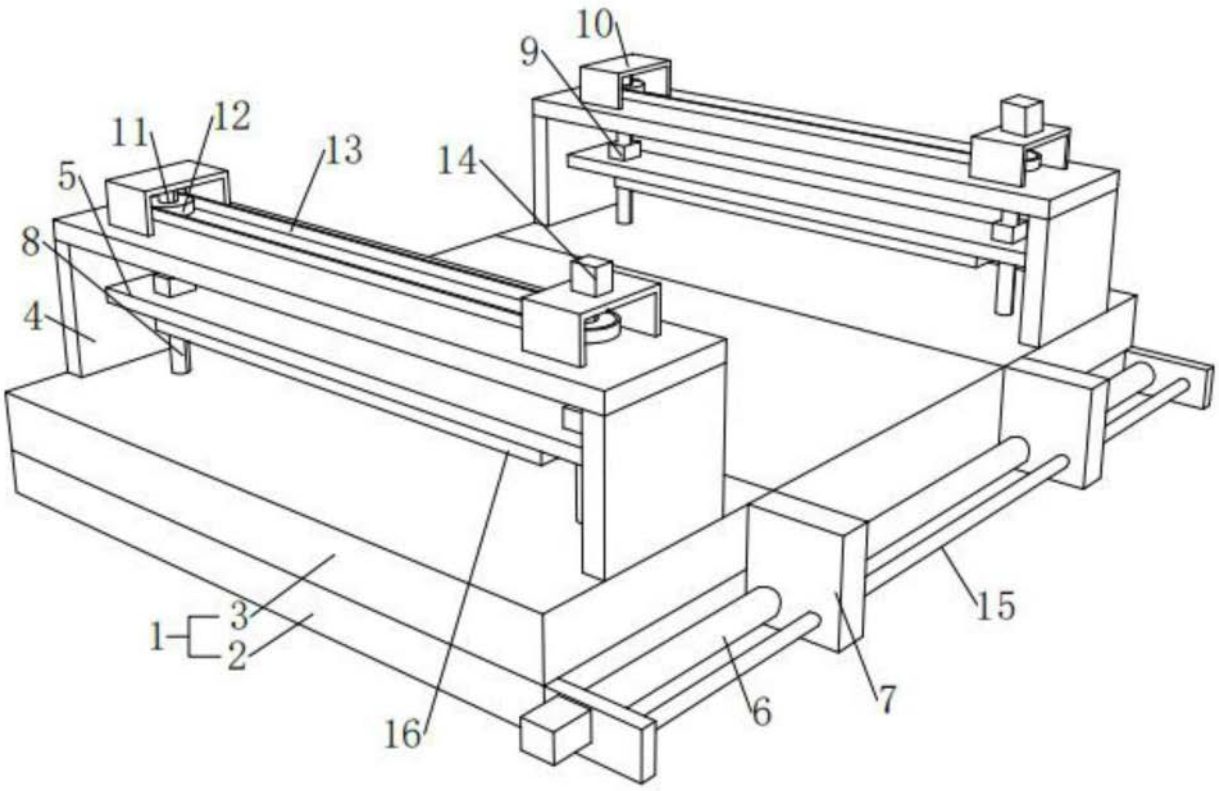

图1

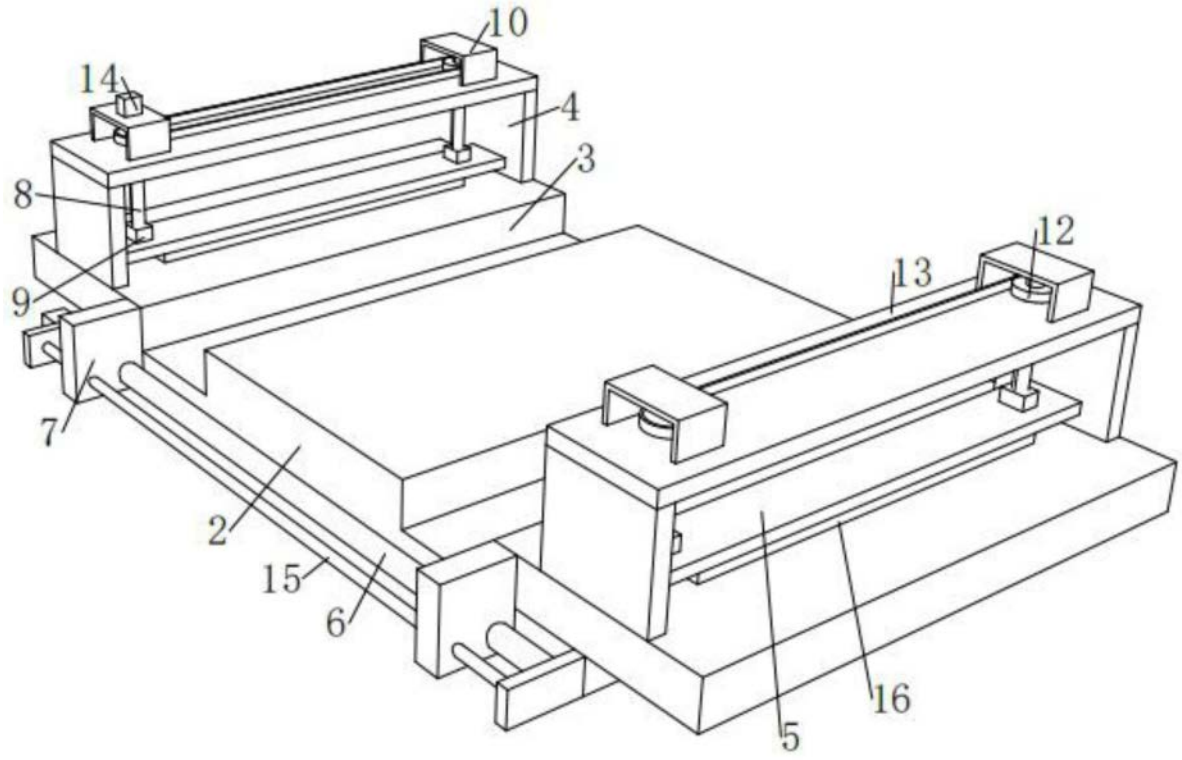

图2