(19)中华人民共和国国家知识产权局

(12)实用新型专利

(10)授权公告号 CN 213453157 U
(45)授权公告日 2021.06.15

(21)申请号 202023006267.1

(22)申请日 2020.12.11

(73)专利权人 中山市富集照明有限公司
地址 528400 广东省中山市小榄镇华园路2号二楼之一

(72)发明人 徐靖

(74)专利代理机构 东莞市中正知识产权事务所(普通合伙) 44231
代理人 杜寅

(51)Int.Cl.
F21S 8/00(2006.01)
F21V 17/16(2006.01)
F21V 3/04(2018.01)
F21Y 115/10(2016.01)

权利要求书1页 说明书2页 附图2页

(54)实用新型名称

一种新型投光灯

(57)摘要

本实用新型公开了一种新型投光灯，包括n形支架，通过螺丝固定在n形支架上的灯体，灯体的正面开设有安装凹腔，安装凹腔的侧壁顶部开设有抵压凹槽，安装凹腔内通过圆头缩嘴螺丝固定有灯板，安装凹腔内设置有一体成型的反光杯，反光杯的顶面一体成型有卡位凸板，反光杯的顶面设置有磨砂防眩玻璃面板，灯体的对称侧壁上开设有卡扣槽孔，卡扣槽孔内设置有卡扣竖板，卡扣竖板的顶部一体成型有卡扣压板，卡扣竖板的侧部冲压成型有抵压弹片。本实用新型的结构设置合理，有效且快速的实现反光杯及磨砂防眩玻璃面板的安装定位，安装方便快捷，而且采用磨砂防眩玻璃面板，有利于提高整体的防眩性能，适用性强且实用性好。

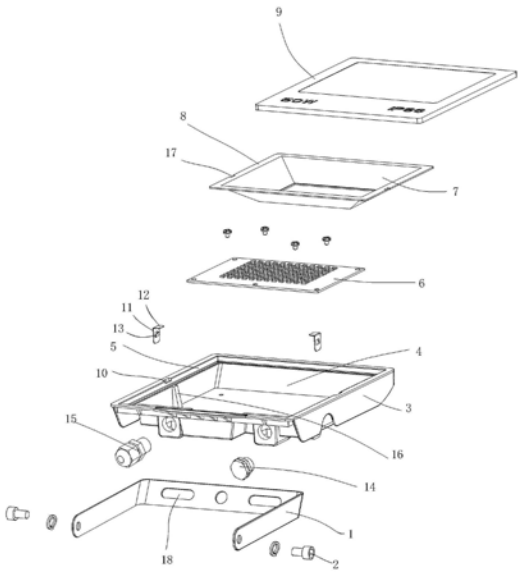

CN 213453157 U

1.一种新型投光灯，包括n形支架，通过螺丝固定在n形支架上的灯体，其特征在于：所述灯体的正面开设有安装凹腔，所述安装凹腔的侧壁顶部开设有抵压凹槽，所述安装凹腔内通过圆头缩嘴螺丝固定有灯板，所述安装凹腔内设置有一体成型的反光杯，所述灯板上LED灯珠处于反光杯内，所述反光杯的顶面一体成型有卡位凸板，所述反光杯的顶面设置有磨砂防眩玻璃面板，所述灯体的对称侧壁上开设有卡扣槽孔，所述卡扣槽孔内设置有卡扣竖板，所述卡扣竖板的顶部一体成型有卡扣压板，所述卡扣竖板的侧部冲压成型有抵压弹片，所述卡位凸板和磨砂防眩玻璃面板的边沿抵压在所述抵压凹槽内，所述卡扣竖板插入所述卡扣槽孔内且抵压弹片抵压在卡扣槽孔的底面上，所述卡扣压板抵压在磨砂防眩玻璃面板的顶面定位。

2.根据权利要求1所述的一种新型投光灯，其特征在于：所述灯体的侧壁上螺纹连接有呼吸器和用于穿过电线的防水螺母套件。

3.根据权利要求2所述的一种新型投光灯，其特征在于：所述安装凹腔的内壁上一体成型有限位凸条，所述卡位凸板的边沿上开设有与所述限位凸条相配合的限位凹槽，所述反光杯处于所述安装凹腔内所述限位凸条处于所述限位凹槽内进行限位。

4.根据权利要求3所述的一种新型投光灯，其特征在于：所述n形支架的横板上开设有安装腰形孔，所述灯体为方形。

一种新型投光灯

技术领域

[0001] 本实用新型属于投光灯技术领域，具体涉及一种新型投光灯。

背景技术

[0002] 投光灯是一种常见的灯具，其主要是由n形支架，通过螺丝连接在n形支架上的灯体，在灯体内有发光光源及面板，其虽然可以满足市场的需求，但是其面板多是通过螺钉固定在灯体上，安装较为不便，同时其防眩性能也有限，从而适用性和实用性一定程度上受到限制。

发明内容

[0003] 本实用新型的目的是提供结构设置合理且适用性强的一种新型投光灯。

[0004] 实现本实用新型目的的技术方案是一种新型投光灯，包括n形支架，通过螺丝固定在n形支架上的灯体，所述灯体的正面开设有安装凹腔，所述安装凹腔的侧壁顶部开设有抵压凹槽，所述安装凹腔内通过圆头缩嘴螺丝固定有灯板，所述安装凹腔内设置有一体成型的反光杯，所述灯板上LED灯珠处于反光杯内，所述反光杯的顶面一体成型有卡位凸板，所述反光杯的顶面设置有磨砂防眩玻璃面板，所述灯体的对称侧壁上开设有卡扣槽孔，所述卡扣槽孔内设置有卡扣竖板，所述卡扣竖板的顶部一体成型有卡扣压板，所述卡扣竖板的侧部冲压成型有抵压弹片，所述卡位凸板和磨砂防眩玻璃面板的边沿抵压在所述抵压凹槽内，所述卡扣竖板插入所述卡扣槽孔内且抵压弹片抵压在卡扣槽孔的底面上，所述卡扣压板抵压在磨砂防眩玻璃面板的顶面定位。

[0005] 所述灯体的侧壁上螺纹连接有呼吸器和用于穿过电线的防水螺母套件。

[0006] 所述安装凹腔的内壁上一体成型有限位凸条，所述卡位凸板的边沿上开设有与所述限位凸条相配合的限位凹槽，所述反光杯处于所述安装凹腔内所述限位凸条处于所述限位凹槽内进行限位。

[0007] 所述n形支架的横板上开设有安装腰形孔，所述灯体为方形。

[0008] 本实用新型具有积极的效果：本实用新型的结构设置合理，其采用卡扣竖板及一体成型的卡扣压板和抵压弹片，可以有效且快速的实现反光杯及磨砂防眩玻璃面板的安装定位，安装方便快捷，而且采用磨砂防眩玻璃面板，有利于提高整体的防眩性能，提高了照明的效果，使用稳定可靠，适用性强且实用性好。

附图说明

[0009] 为了使本实用新型的内容更容易被清楚的理解，下面根据具体实施例并结合附图，对本实用新型作进一步详细的说明，其中：

[0010] 图1为本实用新型的结构示意图；

[0011] 图2为本实用新型的拆分结构示意图。

具体实施方式

[0012] (实施例1)

[0013] 图1和图2显示了本实用新型的一种具体实施方式,其中图1为本实用新型的结构示意图;图2为本实用新型的拆分结构示意图。

[0014] 见图1和图2,一种新型投光灯,包括n形支架1,通过螺丝2固定在n形支架上的灯体3,所述灯体的正面开设有安装凹腔4,所述安装凹腔的侧壁顶部开设有抵压凹槽5,所述安装凹腔内通过圆头缩嘴螺丝固定有灯板6,所述安装凹腔内设置有一体成型的反光杯7,所述灯板上LED灯珠处于反光杯内,所述反光杯的顶面一体成型有卡位凸板8,所述反光杯的顶面设置有磨砂防眩玻璃面板9,所述灯体的对称侧壁上开设有卡扣槽孔10,所述卡扣槽孔内设置有卡扣竖板11,所述卡扣竖板的顶部一体成型有卡扣压板12,所述卡扣竖板的侧部冲压成型有抵压弹片13,所述卡位凸板和磨砂防眩玻璃面板的边沿抵压在所述抵压凹槽内,所述卡扣竖板插入所述卡扣槽孔内且抵压弹片抵压在卡扣槽孔的底面上,所述卡扣压板抵压在磨砂防眩玻璃面板的顶面定位。

[0015] 所述灯体的侧壁上螺纹连接有呼吸器14和用于穿过电线的防水螺母套件15。

[0016] 所述安装凹腔的内壁上一体成型有限位凸条16,所述卡位凸板的边沿上开设有与所述限位凸条相配合的限位凹槽17,所述反光杯处于所述安装凹腔内所述限位凸条处于所述限位凹槽内进行限位。

[0017] 所述n形支架的横板上开设有安装腰形孔18,所述灯体为方形。

[0018] 本实用新型的结构设置合理,其采用卡扣竖板及一体成型的卡扣压板和抵压弹片,可以有效且快速的实现反光杯及磨砂防眩玻璃面板的安装定位,安装方便快捷,而且采用磨砂防眩玻璃面板,有利于提高整体的防眩性能,提高了照明的效果,使用稳定可靠,适用性强且实用性好。

[0019] 本实施例中使用的标准零件可以从市场上直接购买,而根据说明书记载的非标准结构部件,也可以直接根据现有的技术常识毫无疑义的加工得到,同时各个零部件的连接方式采用现有技术中成熟的常规手段,而机械、零件及设备均采用现有技术中常规的型号,故在此不再作出具体叙述。

[0020] 显然,本实用新型的上述实施例仅仅是为清楚地说明本实用新型所作的举例,而并非是对本实用新型的实施方式的限定。对于所属领域的普通技术人员来说,在上述说明的基础上还可以做出其它不同形式的变化或变动。这里无需也无法对所有的实施方式予以穷举。而这些属于本实用新型的实质精神所引伸出的显而易见的变化或变动仍属于本实用新型的保护范围。

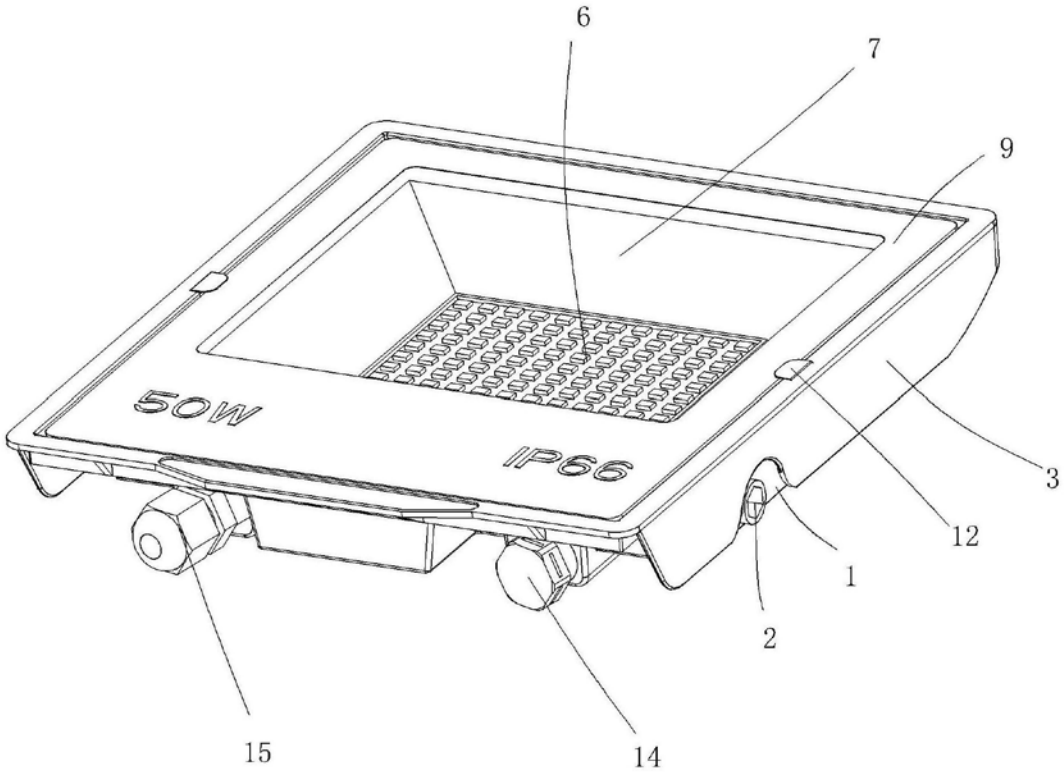

图1

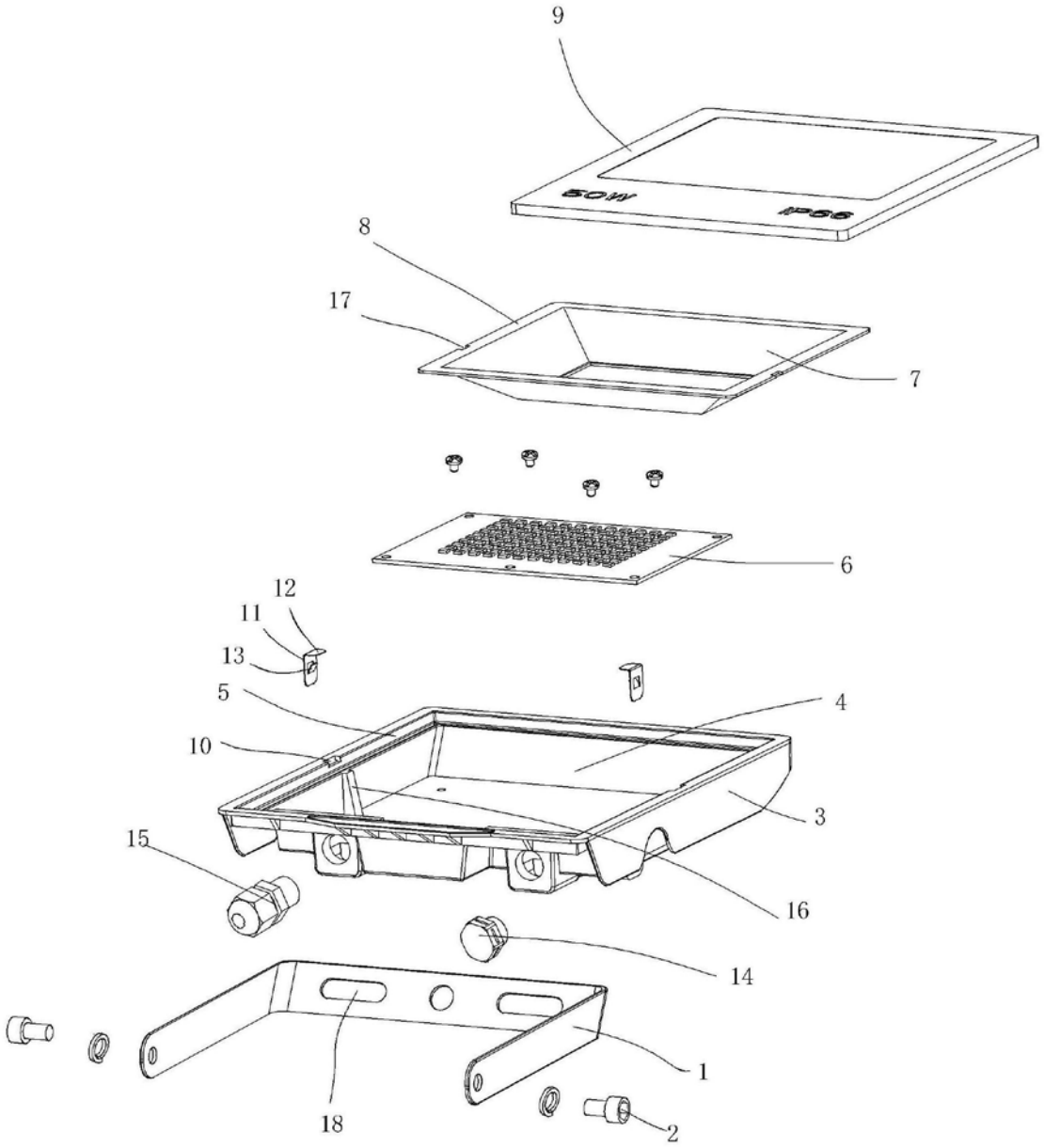

图2