(19)中华人民共和国国家知识产权局

(12)实用新型专利

(10)授权公告号 CN 215977535 U
(45)授权公告日 2022.03.08

(21)申请号 202122255210.3

(22)申请日 2021.09.17

(73)专利权人 山东省博兴县邦厨厨业有限公司
地址 256600 山东省滨州市博兴县曹王镇曹纯路西段

(72)发明人 尹钰翔

(51)Int.Cl.
E03C 1/182(2006.01)
E03C 1/264(2006.01)
E03C 1/326(2006.01)

权利要求书1页 说明书4页 附图3页

(54)实用新型名称

一种具有过滤结构的厨房用不锈钢水池

(57)摘要

本实用新型公开了一种具有过滤结构的厨房用不锈钢水池，包括导流管、水池主体和连接管，四个所述支柱的底部分别安装有防滑垫，所述水池主体嵌入安装有不锈钢水池，所述不锈钢水池一端穿过水池主体，所述不锈钢水池底部嵌入安装有排污管，所述排污管内部安装有滤网，不锈钢水池底部内壁嵌入安装有导流管，所述导流管一端嵌入排污管一侧，所述导流管另一端伸出不锈钢水池底部，所述水池主体一侧嵌入安装有进水管，所述进水管顶部安装有固定块，所述固定块与进水管相背离的一端安装有水龙头。本实用新型具有结构简单，在排污管排水不及时或者堵住的情况下，从一侧将污水排出，在用水时，将水中的大颗粒杂质过滤，提高用水质量，使用成本低的优点。

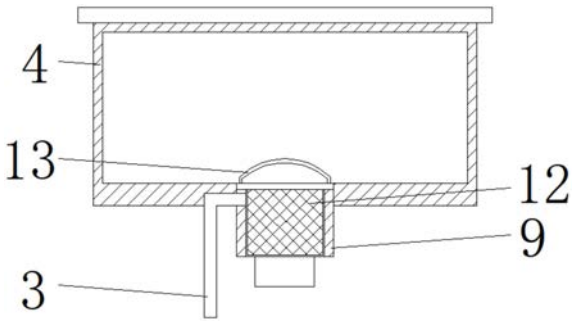

CN 215977535 U

1.一种具有过滤结构的厨房用不锈钢水池，包括导流管(3)、水池主体(5)和连接管(7)，其特征在于：所述水池主体(5)下表面四角处分别焊接有支柱(2)，四个所述支柱(2)的底部分别安装有防滑垫(1)，所述水池主体(5)嵌入安装有不锈钢水池(4)，所述不锈钢水池(4)一端穿过水池主体(5)，所述不锈钢水池(4)底部嵌入安装有排污管(9)，所述排污管(9)内部安装有滤网(12)，不锈钢水池(4)底部内壁嵌入安装有导流管(3)，所述导流管(3)一端嵌入排污管(9)一侧，所述导流管(3)另一端伸出不锈钢水池(4)底部，所述水池主体(5)一侧嵌入安装有进水管(10)，所述进水管(10)顶部安装有固定块(8)，所述固定块(8)与进水管(10)相背离的一端安装有水龙头(6)。

2.根据权利要求1所述的一种具有过滤结构的厨房用不锈钢水池，其特征在于：所述滤网(12)顶部安装有拉环(13)。

3.根据权利要求1所述的一种具有过滤结构的厨房用不锈钢水池，其特征在于：所述防滑垫(1)开设有插槽(18)，支柱(2)底部插入插槽(18)内。

4.根据权利要求1所述的一种具有过滤结构的厨房用不锈钢水池，其特征在于：所述导流管(3)伸出不锈钢水池(4)底部的一端与排污管(9)平行。

5.根据权利要求1所述的一种具有过滤结构的厨房用不锈钢水池，其特征在于：所述连接管(7)内部开设有蓄水腔(15)，蓄水腔(15)内安装有PP棉滤芯(14)，连接管(7)底部安装有出水管(17)，连接管(7)顶部安装有连接套(16)，水龙头(6)的出水端塞入连接套(16)内。

6.根据权利要求1所述的一种具有过滤结构的厨房用不锈钢水池，其特征在于：所述进水管(10)两侧的水池主体(5)上表面分别开设有置物槽(11)。

一种具有过滤结构的厨房用不锈钢水池

技术领域

[0001] 本实用新型涉及不锈钢水池技术领域，具体为一种具有过滤结构的厨房用不锈钢水池。

背景技术

[0002] 不锈钢指耐空气、蒸汽、水等弱腐蚀介质和酸、碱、盐等化学浸蚀性介质腐蚀的钢，又称不锈耐酸钢，实际应用中，常将耐弱腐蚀介质腐蚀的钢称为不锈钢，而将耐化学介质腐蚀的钢称为耐酸钢，由于两者在化学成分上的差异，前者不一定耐化学介质腐蚀，而后者则一般均具有不锈性，不锈钢的耐蚀性取决于钢中所含的合金元素。

[0003] 经过大量检索发现，中国实用新型专利专栏：申请号CN201820004094.3，公开号CN207700290U，一种厨房用不锈钢水池，公开了一种厨房用不锈钢水池，本实用新型包括热水器、净水器、储物柜、排污装置等，其中热水器和净水器所连接水龙头对应两个不锈钢水池，因此，净水器使得不管是洗菜还是洗完都更加的卫生，而热水器使得在冬天也不会用到冷水，在这个追求卫生食品的年代更加的人性化，同时储物柜可以放置盘子等物品，洗涤液喷头可以直接使用，使得该水池更加的便利，排污装置是架设在水池的底部，包括连接头和漏网装置，其中连接头和漏网装置通过螺纹连接，漏网装置固定套设在排污管道中，因此本实用新型结构简单，使用便利，拥有净水器和热水器且架设有两个不锈钢水池，使得该水池更加的人性化。

[0004] 综上所述，该装置将漏网装置固定套设在排污管道中，在取出滤网时较为麻烦，滤网不及时清理很容易堵住，导致污水不能及时排出，厨余垃圾会漂浮在水面，或者沉在水池底部，增加清理难度。

实用新型内容

[0005] 本实用新型的目的在于提供一种具有过滤结构的厨房用不锈钢水池，具备结构简单，操作便捷，在排污管排水不及时或者堵住的情况下，从一侧将污水排出，且在用水时，将水中的大颗粒杂质过滤，提高用水质量，使用成本低的优点，解决了传统的厨房用不锈钢水池的滤网容易堵住，无法过滤自来水的问题。

[0006] 为实现上述目的，本实用新型提供如下技术方案：一种具有过滤结构的厨房用不锈钢水池，包括导流管、水池主体和连接管，所述水池主体下表面四角处分别焊接有支柱，四个所述支柱的底部分别安装有防滑垫，所述水池主体嵌入安装有不锈钢水池，所述不锈钢水池一端穿过水池主体，所述不锈钢水池底部嵌入安装有排污管，所述排污管内部安装有滤网，不锈钢水池底部内壁嵌入安装有导流管，所述导流管一端嵌入排污管一侧，所述导流管另一端伸出不锈钢水池底部，所述水池主体一侧嵌入安装有进水管，所述进水管顶部安装有固定块，所述固定块与进水管相背离的一端安装有水龙头。

[0007] 优选的，所述滤网顶部安装有拉环。

[0008] 优选的，所述防滑垫开设有插槽，支柱底部插入插槽内。

[0009] 优选的，所述导流管伸出不锈钢水池底部的一端与排污管平行。

[0010] 优选的，所述连接管内部开设有蓄水腔，蓄水腔内安装有PP棉滤芯，连接管底部安装有出水管，连接管顶部安装有连接套，水龙头的出水端塞入连接套内。

[0011] 优选的，所述进水管两侧的水池主体上表面分别开设有置物槽。

[0012] 与现有技术相比，本实用新型的有益效果如下：

[0013] 1、本实用新型通过设置导流管、滤网和排污管，厨房用不锈钢水池是用来清洗餐具和清洗菜品，清洗产生的厨余垃圾会随着污水流到不锈钢水池底部从排污管流出，体积较大的厨余垃圾容易把排污管堵住，滤网可以将大颗粒的厨余垃圾拦截收集，在清洗的过程中，有时不能及时的处理滤网中的厨余垃圾，导致排污管被堵住，厨余垃圾漂浮在污水的水面，容易引起人反感，而且不好清理，导流管可以在排污管排水不及时或者堵住的情况下，从一侧将污水排出，达到了将污水及时排出，避免厨余垃圾漂浮在水面不好清理的效果。

[0014] 2、本实用新型通过设置连接管和PP棉滤芯，进水管连接外接的自来水管，自来水管经过长期的使用会产生水垢，导致水龙头排出的自来水中含有杂质，PP棉体具有积小、过滤面积大、造价低、无污染的优点，PP棉将水中的大颗粒杂质过滤掉，达到了在用水时，将水中的大颗粒杂质过滤，提高用水质量，且使用成本低的效果。

附图说明

[0015] 图1为本实用新型的主视结构示意图；

[0016] 图2为本实用新型的左视结构示意图；

[0017] 图3为本实用新型的俯视结构示意图；

[0018] 图4为本实用新型的不锈管水池剖视结构示意图；

[0019] 图5为本实用新型的连接管剖视结构示意图；

[0020] 图6为本实用新型的防滑垫剖视结构示意图。

[0021] 图中：1、防滑垫；2、支柱；3、导流管；4、不锈钢水池；5、水池主体；6、水龙头；7、连接管；8、固定块；9、排污管；10、进水管；11、置物槽；12、滤网；13、拉环；14、PP棉滤芯；15、蓄水腔；16、连接套；17、出水管；18、插槽。

具体实施方式

[0022] 下面将结合本实用新型实施例中的附图，对本实用新型实施例中的技术方案进行清楚、完整地描述，显然，所描述的实施例仅仅是本实用新型一部分实施例，而不是全部的实施例。基于本实用新型中的实施例，本领域普通技术人员在没有做出创造性劳动前提下所获得的所有其他实施例，都属于本实用新型保护的范围。

[0023] 在本实用新型的描述中，需要说明的是，术语“上”、“下”、“内”、“外”“前端”、“后端”、“两端”、“一端”、“另一端”等指示的方位或位置关系为基于附图所示的方位或位置关系，仅是为了便于描述本实用新型和简化描述，而不是指示或暗示所指的装置或元件必须具有特定的方位、以特定的方位构造和操作，因此不能理解为对本实用新型的限制。此外，术语“第一”、“第二”仅用于描述目的，而不能理解为指示或暗示相对重要性。

[0024] 在本实用新型的描述中，需要说明的是，除非另有明确的规定和限定，术语“安

装”、“设置有”、“连接”等，应做广义理解，例如“连接”，可以是固定连接，也可以是可拆卸连接，或一体地连接；可以是机械连接，也可以是电连接；可以是直接相连，也可以通过中间媒介间接相连，可以是两个元件内部的连通。对于本领域的普通技术人员而言，可以具体情况理解上述术语在本实用新型中的具体含义。

[0025] 请参阅图1至图6，本实用新型提供的一种实施例：一种具有过滤结构的厨房用不锈钢水池，包括导流管3、水池主体5和连接管7，水池主体5下表面四角处分别焊接有支柱2，四个支柱2的底部分别安装有防滑垫1，防滑垫1开设有插槽18，支柱2底部插入插槽18内，厨房的地面容易有水，发防滑垫1增加与地面的摩擦力，防止有物体撞击到水池主体5，水池主体5会侧翻，水池主体5嵌入安装有不锈钢水池4，不锈钢水池4一端穿过水池主体5，不锈钢水池4底部嵌入安装有排污管9，排污管9内部安装有滤网12，滤网12顶部安装有拉环13，在洗菜和洗厨具时会产生厨余垃圾，厨余垃圾和污水从排污管9排出，滤网12将体积较大的厨余垃圾拦截、收集在内部，使用拉环13可以将滤网12从排污管9内取出，再把滤网12内部的厨余垃圾倒到垃圾桶内。

[0026] 不锈钢水池4底部内壁嵌入安装有导流管3，导流管3一端嵌入排污管9一侧，导流管3另一端伸出不锈钢水池4底部，导流管3伸出不锈钢水池4底部的一端与排污管9平行，导流管3的一端可以和排污管9连接同一个污水管，在清洗菜和餐具时，产生的厨余垃圾过多，不及时清理的情况下容易将滤网12和排污管9堵住，污水无法排出不锈钢水池4，厨余垃圾就会漂浮在水面，或者沉在不锈钢水池4底部，不仅容易引起人感官上的不适，还增加清理难度，导流管3在排污管9底部堵住的情况下，将污水从一侧引流排出。

[0027] 水池主体5一侧嵌入安装有进水管10，进水管10顶部安装有固定块8，固定块8与进水管10相背离的一端安装有水龙头6，连接管7内部开设有蓄水腔15，蓄水腔15内安装有PP棉滤芯14，连接管7底部安装有出水管17，连接管7顶部安装有连接套16，水龙头6的出水端塞入连接套16内，连接套16内壁采用橡胶材料制成，可以将连接套16与水龙头6牢牢的固定在一起，进水管10连接外接的自来水管，自来水管经过长期的使用会产生水垢，导致水龙头6排出的自来水中含有杂质，自来水进入连接管7内部的蓄水腔15时，水流的压力会使自来水从PP棉滤芯14内穿过，PP棉滤芯14可以将水中的杂质过滤掉，PP棉滤芯14造价低，安装简单，适合长期使用，进水管10两侧的水池主体5上表面分别开设有置物槽11，置物槽11内可以存放一些清洗剂和清洗工具等物品。

[0028] 工作原理：自来水管经过长期的使用会产生水垢，导致水龙头6排出的自来水中含有杂质，自来水进入连接管7内部的蓄水腔15时，水流的压力会使自来水从PP棉滤芯14内穿过，PP棉滤芯14可以将水中的杂质过滤掉，在洗菜和洗厨具时会产生厨余垃圾，厨余垃圾和污水从排污管9排出，滤网12将体积较大的厨余垃圾拦截、收集在内部，让污水从排污管9流出，有的厨余垃圾的体积较大，容易将滤网12和排污管9的底部堵住，导致污水无法排出不锈钢水池4，厨余垃圾漂浮在水面，导流管3在排污管9底部堵住的情况下，将污水从一侧引流排出，使用拉环13可以将滤网12从排污管9内取出，再把滤网12内部的厨余垃圾倒到垃圾桶内。

[0029] 对于本领域技术人员而言，显然本实用新型不限于上述示范性实施例的细节，而且在不背离本实用新型的精神或基本特征的情况下，能够以其他的具体形式实现本实用新型。因此，无论从哪一点来看，均应将实施例看作是示范性的，而且是非限制性的，本实用新

型的范围由所附权利要求而不是上述说明限定,因此旨在将落在权利要求的等同要件的含义和范围内的所有变化囊括在本实用新型内。不应将权利要求中的任何附图标记视为限制所涉及的权利要求。

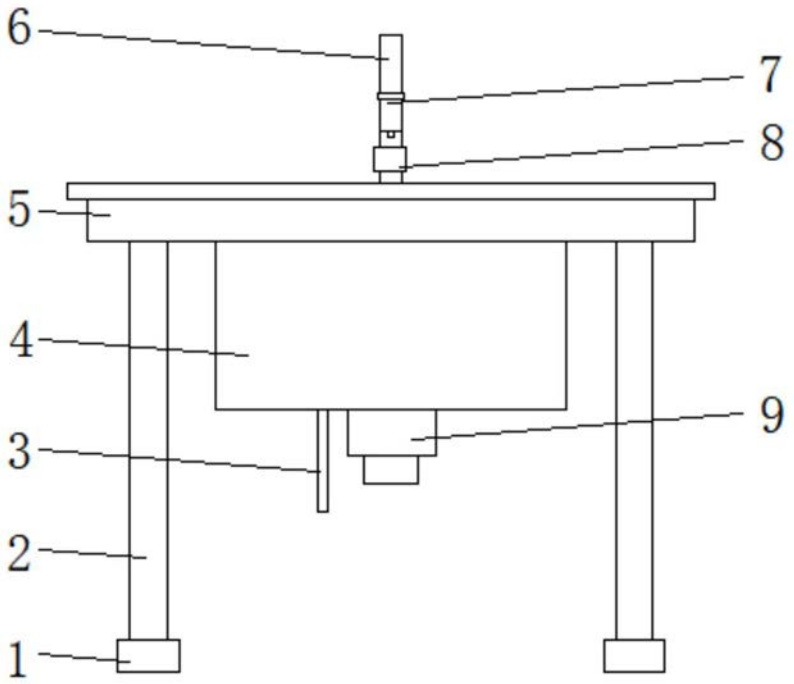

图1

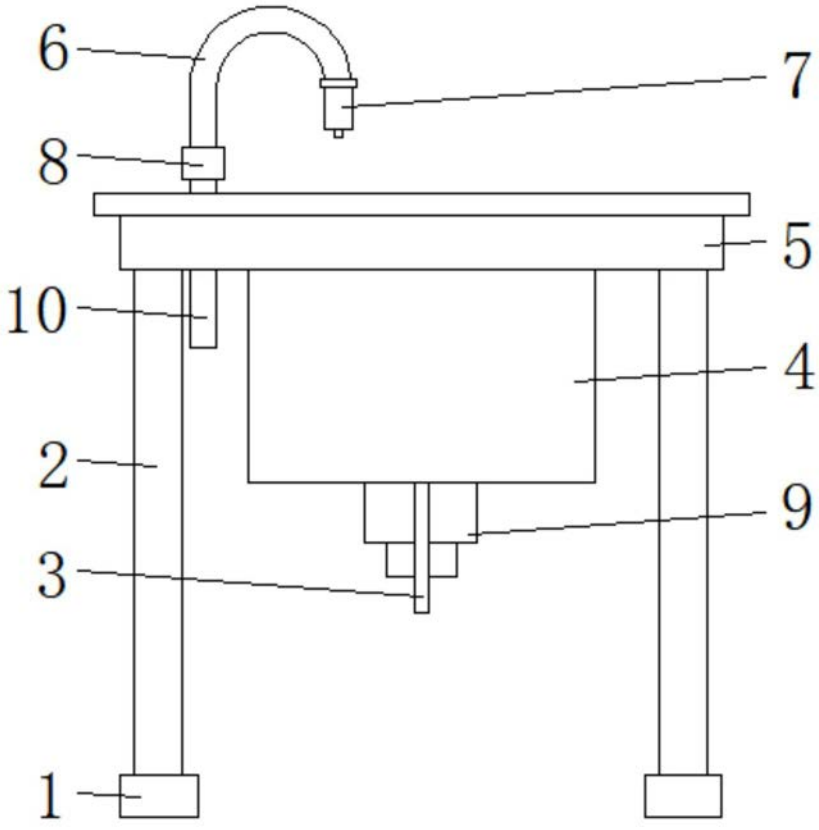

图2

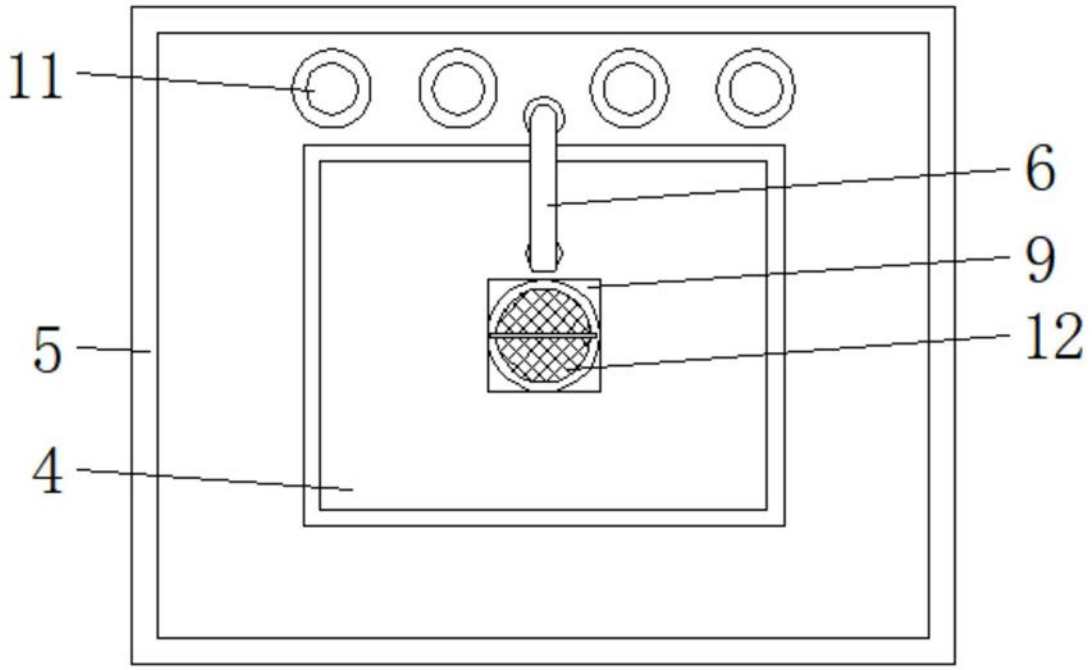

图3

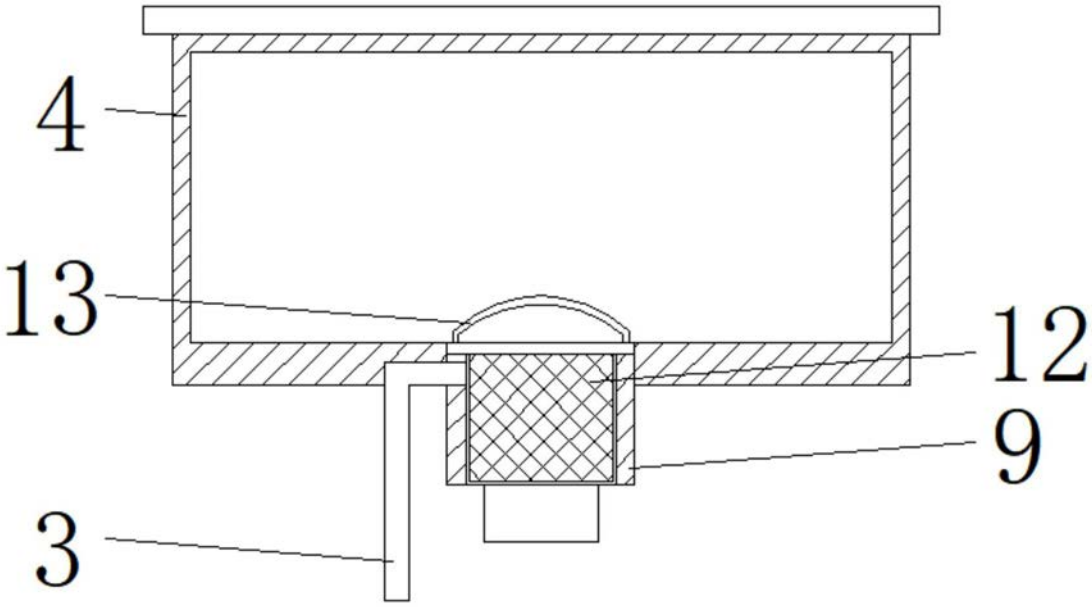

图4

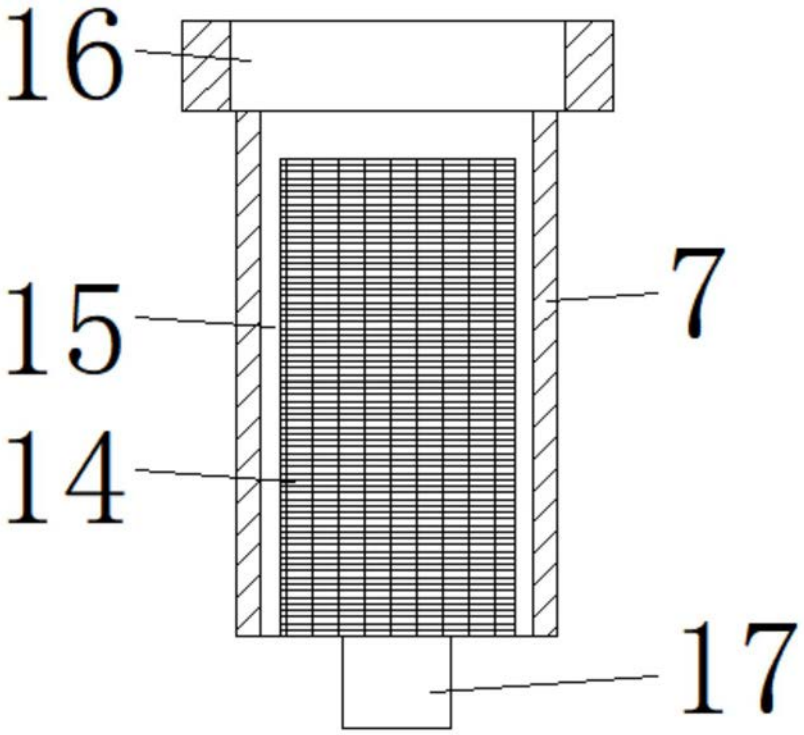

图5

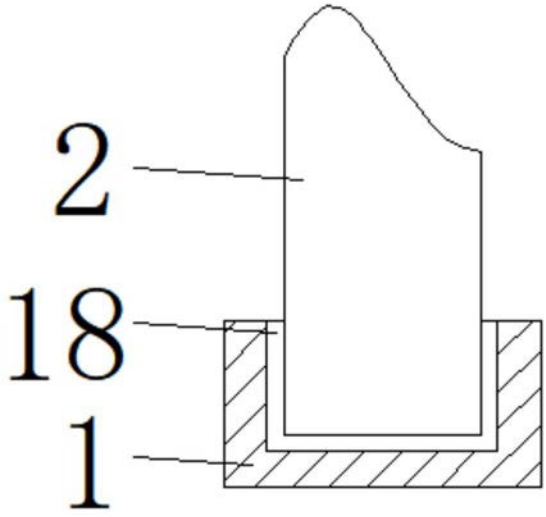

图6