(19)中华人民共和国国家知识产权局

(12)实用新型专利

(10)授权公告号 CN 202907826 U
(45)授权公告日 2013.05.01

(21)申请号 201220495537.6

(22)申请日 2012.09.26

(73)专利权人 平湖市悦春毛衫制衣有限公司
地址 314200 浙江省平湖市广陈镇独新公路南桥堍

(72)发明人 费永华

(74)专利代理机构 嘉兴君度知识产权代理事务所（特殊普通合伙） 33240
代理人 诸佩艳

(51)Int.Cl.
A41D 3/02(2006.01)
A41D 3/08(2006.01)

权利要求书1页 说明书1页 附图1页

(54)实用新型名称

斗篷衣

(57)摘要

本实用新型公开了一种斗篷衣，包括衣身和衣领，所述的衣身整体为扇形结构，衣身上设有横条纹结构，所述的衣领为翻领结构。本实用新型款式独特，结构简单，御寒保暖效果好。

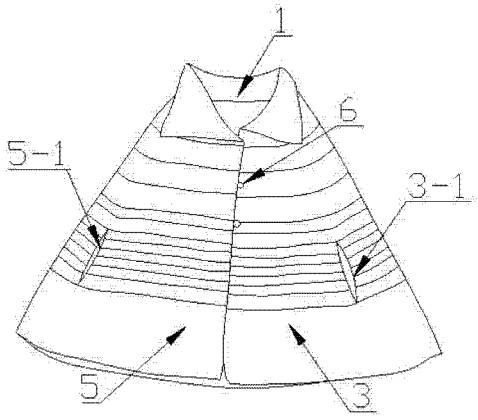

CN 202907826 U

1. 一种斗篷衣，包括衣身和衣领，其特征在于所述的衣身整体为扇形结构，衣身上设有横条纹结构，所述的衣领为翻领结构。

2. 根据权利要求 1 所述的斗篷衣，其特征在于所述的衣身包括前片和后片，前片侧边设有开口，前片的交合处设有暗扣。

3. 根据权利要求 2 所述的斗篷衣，其特征在于所述的暗扣至少有两个。

斗篷衣

技术领域

[0001] 本实用新型涉及服装领域，具体地说是一种斗篷衣。

背景技术

[0002] 为了适应消费者的需求，服装业正不断在款式，质感上下功夫。独特的款式，舒适的穿着，良好的保护效果是消费者追求的目标，但现有的服装大部分缺乏这几点。

实用新型内容

[0003] 本实用新型的目的是提供一种斗篷衣。

[0004] 本实用新型要解决的是现有服装缺乏独特的款式，舒适的穿着，良好的保护效果的问题。

[0005] 本实用新型解决其技术问题所采用的技术方案是：本实用新型包括衣身和衣领，所述的衣身整体为扇形结构，衣身上设有横条纹结构，所述的衣领为翻领结构。

[0006] 所述的衣身包括前片和后片，前片侧边设有开口，前片的交合处设有暗扣。

[0007] 所述的暗扣至少有两个。

[0008] 本实用新型的有益效果是，斗篷式的设计，简单化了衣服的结构，但不影响款式的新颖性。长长的衣身可以将上半身包裹住，御寒保暖效果好。

附图说明

[0009] 图 1 为本实用新型展开结构示意图。

[0010] 图 2 为本实用新型的结构示意图。

具体实施方式

[0011] 下面结合附图和实施例对本实用新型进一步说明。

[0012] 如图所示，本实用新型包括衣身 2 和衣领 1，所述的衣身 2 整体为扇形结构，衣身 2 上设有横条纹结构，所述的衣领 1 为翻领结构。

[0013] 所述的衣身 2 包括前片 3、前片 5 和后片 4，前片 3 侧边设有开口 3-1，前片 5 侧边设有开口 5-1，开口 3-1 和开口 5-1 是用于伸手的开口，前片 3 和前片 5 的交合处设有暗扣 6，所述的暗扣 6 至少有两个。

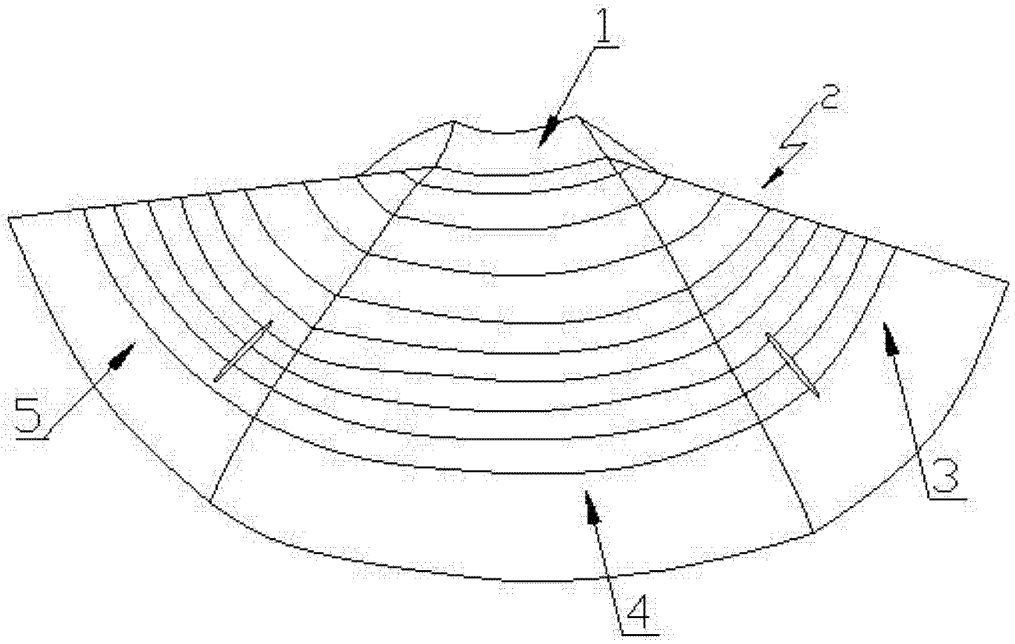

图 1

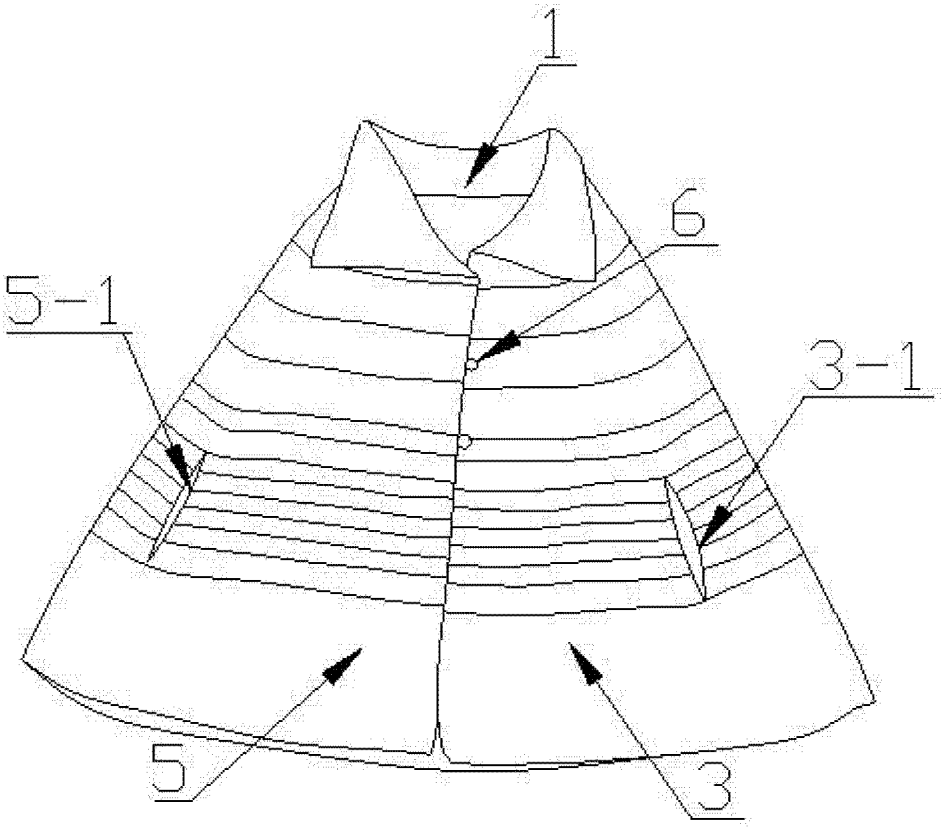

图 2