(19)中华人民共和国国家知识产权局

(12)实用新型专利

(10)授权公告号 CN 203507477 U
(45)授权公告日 2014.04.02

(21)申请号 201320582430.X

(22)申请日 2013.09.20

(73)专利权人 西安圣合通环保科技有限公司
地址 710075 陕西省西安市高新区高新路88号尚品国际第6幢1单元15层11512号房

(72)发明人 徐欣

(51)Int.Cl.
A63C 11/22(2006.01)

权利要求书1页 说明书2页 附图1页

(54)实用新型名称

一种可照明的拐杖型滑雪杖

(57)摘要

本实用新型公开了一种可照明的拐杖型滑雪杖，包括第一握柄，所述第一握柄通过支撑结构连接有第二握柄，所述第二握柄的下端设有工作端，所述第一握柄的上端设有把手，所述把手内置有照明灯，所述把手内置有GPS定位系统。本实用新型结构简单，内置GPS定位系统，可方便工作人员及时营救伤员，本实用新型还内置有雨雾传感器用来控制照明灯的打开或关闭，本实用新型的第二握柄可收纳于支撑结构中，在作为滑雪杖使用的同时还可供老年人或行走障碍者当拐杖使用，安全系数高。

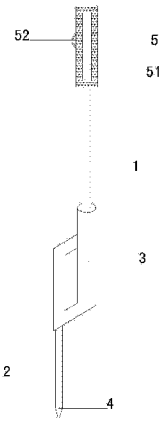

CN 203507477 U

1. 一种可照明的拐杖型滑雪杖，其特征在于：包括第一握柄（1），所述第一握柄（1）通过支撑结构（3）连接有第二握柄（2），所述第二握柄（2）的下端设有工作端（4），所述第一握柄（1）的上端设有把手（5），所述把手（5）内置有照明灯（51），所述把手（5）内置有 GPS 定位系统。

2. 如权利要求 1 所述一种可照明的拐杖型滑雪杖，其特征在于：所述把手（5）的外部端面上设有警示灯和呼叫按钮。

3. 如权利要求 1 所述一种可照明的拐杖型滑雪杖，其特征在于：所述把手（5）的外部端面上设有口哨。

4. 如权利要求 1 所述一种可照明的拐杖型滑雪杖，其特征在于：所述第二握柄（2）可伸缩。

5. 如权利要求 1 所述一种可照明的拐杖型滑雪杖，其特征在于：所述支撑结构（3）为回字形。

一种可照明的拐杖型滑雪杖

技术领域

[0001] 本实用新型属于滑雪器械领域，具体涉及一种可照明的拐杖型滑雪杖。

背景技术

[0002] 滑雪杖是我们滑雪时用来支撑前进、控制平衡、引导变向、支撑身体的。除跳台滑雪、空中技巧滑雪、单板滑雪外，其他项目都使用滑雪杖，是滑雪者控制重心必不可少的一件工具。

[0003] 现有的滑雪杖虽设有照明灯，起到一定的醒目作用，但是其并未设置定位装置，不方便工作人员很快营救伤员，与此同时，其只能作为滑雪杖使用，并无其他功能。

实用新型内容

[0004] 本实用新型提供了一种可照明的拐杖型滑雪杖，用以解决现有技术中存在的问题。

[0005] 本实用新型的技术方案如下所述：

[0006] 一种可照明的拐杖型滑雪杖，包括第一握柄，所述第一握柄通过支撑结构连接有第二握柄，所述第二握柄的下端设有工作端，所述第一握柄的上端设有把手，所述把手内置有照明灯，所述把手内置有 GPS 定位系统。

[0007] 所述把手的外部端面上设有警示灯和呼叫按钮。

[0008] 所述把手的外部端面上设有口哨。

[0009] 所述第二握柄可伸缩。

[0010] 所述支撑结构为回字形。

[0011] 本实用新型结构简单，内置 GPS 定位系统，可方便工作人员及时营救伤员，本实用新型还内置有雨雾传感器用来控制照明灯的打开或关闭，本实用新型的第二握柄可收纳于支撑结构中，在作为滑雪杖使用的同时还可供老年人或行走障碍者当拐杖使用，安全系数高。

[0012] 上述说明仅是本实用新型技术方案的概述，为了能够更清楚了解本实用新型的技术手段，而可依照说明书的内容予以实施，并且为了让本实用新型的上述和其他目的、特征和优点能够更明显易懂，以下特举较佳实施例，详细说明如下。

附图说明

[0013] 图 1 为本实用新型的结构示意图；

[0014] 其中，1- 第一握柄，2- 第二握柄，3- 支撑结构，4- 工作端，5- 把手，51- 照明灯，52- 警示灯。

具体实施方式

[0015] 下面结合附图和具体实施例，对本实用新型的技术方案进行清楚、完整地描述，所

描述的实施例仅仅是本实用新型一部分实施例，而不是全部的实施例。

[0016] 结合附图 1，一种可照明的拐杖型滑雪杖，包括第一握柄 1，所述第一握柄 1 通过支撑结构 3 连接有第二握柄 2，所述第二握柄 2 的下端设有工作端 4，所述第一握柄 1 的上端设有把手 5，所述把手 5 内置有照明灯 51，所述把手 5 内置有 GPS 定位系统。

[0017] 所述把手 5 的外部端面上设有警示灯和呼叫按钮。

[0018] 所述把手 5 的外部端面上设有口哨。

[0019] 所述第二握柄 2 可伸缩。

[0020] 所述支撑结构 3 为回字形。

[0021] 本实用新型结构简单，内置 GPS 定位系统，可方便工作人员及时营救伤员，本实用新型还内置有雨雾传感器用来控制照明灯 51 的打开或关闭，本实用新型的第二握柄 2 可收纳于支撑结构 3 中，在作为滑雪杖使用的同时还可供老年人或行走障碍者当拐杖使用，安全系数高。

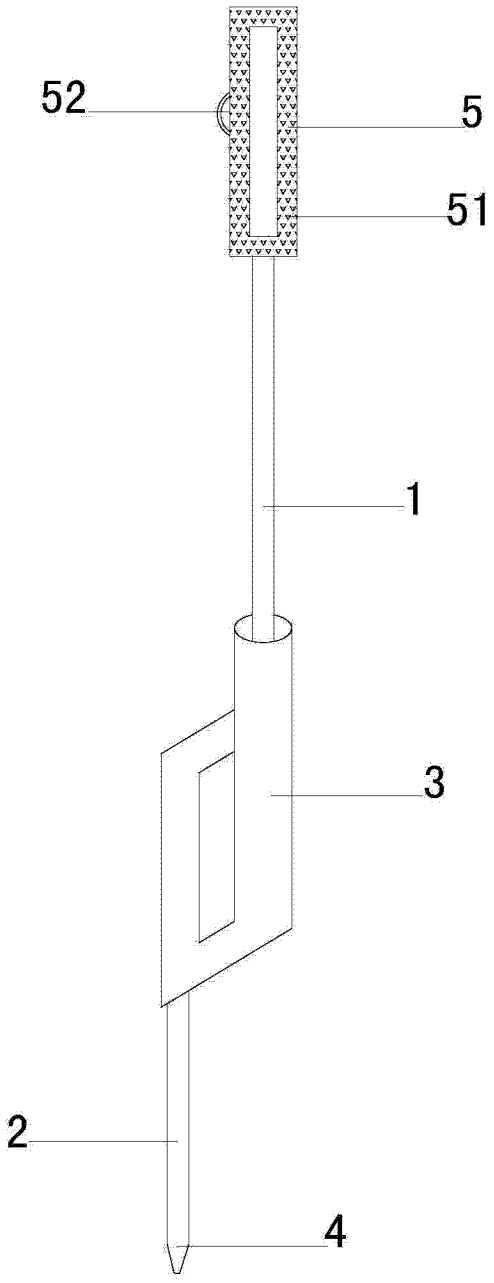

图 1