(19)中华人民共和国国家知识产权局

(12)实用新型专利

(10)授权公告号 CN 213509922 U
(45)授权公告日 2021.06.22

(21)申请号 202022038631.6

(22)申请日 2020.09.16

(73)专利权人 兴化市鑫耀不锈钢制品有限公司
地址 225700 江苏省泰州市兴化市荻垛镇工业集中区一号路东首

(72)发明人 周天桥

(74)专利代理机构 泰州市鑫宏专利代理事务所(普通合伙) 32391
代理人 王笑柯

(51)Int.Cl.
E04H 17/14(2006.01)
E04H 17/00(2006.01)

权利要求书1页 说明书3页 附图4页

(54)实用新型名称

一种牢固型金属护栏组合固定部件

(57)摘要

本实用新型涉及金属护栏组件技术领域，尤其涉及一种牢固型金属护栏组合固定部件。本实用新型采用的技术方案是：包括由金属材料制成的主体稳定支撑连接座，主体稳定支撑连接座的下端设有一体成型的紧固配合稳定连接座，紧固配合稳定连接座的左侧设有紧密配合连接安装槽，紧固配合稳定连接座的左侧下端位置设有一体成型的便捷装配导向支撑连接柱，便捷装配导向支撑连接柱的上端为弧形结构，便捷装配导向支撑连接柱的上端与紧密配合连接安装槽的下端位置圆弧过度连接在一起。本实用新型的优点是：在进行装配时能够配合两组不同的组合结构件进行不同方向配合连接，不仅在进行装配时的配合操作更方便，同时也能够保障连接的牢固性更好。

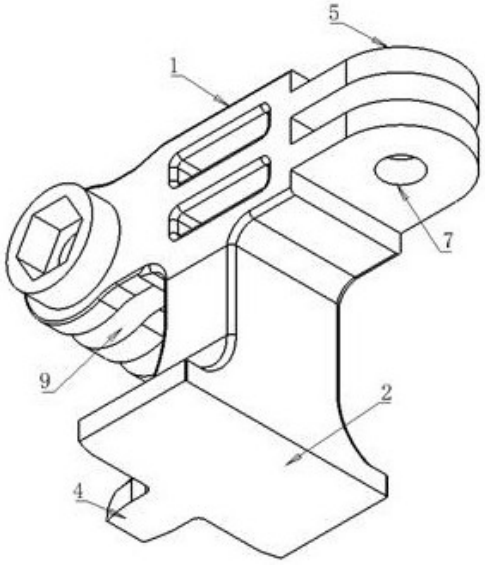

CN 213509922 U

1.一种牢固型金属护栏组合固定部件,其特征在于:包括由金属材料制成的主体稳定支撑连接座(1),所述主体稳定支撑连接座(1)的下端设有一体成型的紧固配合稳定连接座(2),所述紧固配合稳定连接座(2)的左侧设有紧密配合连接安装槽(3),所述紧固配合稳定连接座(2)的左侧下端位置设有一体成型的便捷装配导向支撑连接柱(4),所述便捷装配导向支撑连接柱(4)的上端为弧形结构,所述便捷装配导向支撑连接柱(4)的上端与所述紧密配合连接安装槽(3)的下端位置圆弧过度连接在一起,所述主体稳定支撑连接座(1)的右侧设有一体成型的第一装配组合固定连接支角(5),所述第一装配组合固定连接支角(5)的正面设有开口向右侧的长方形第一组合装配连接槽(6),所述第一装配组合固定连接支角(5)的上端设有圆柱形第一装配锁紧固定安装配合孔(7),所述主体稳定支撑连接座(1)的左侧设有一体成型的第二装配组合固定连接支角(8),所述第二装配组合固定连接支角(8)的上端设有前后分布且将左侧位置完全贯穿的长方形第二组合装配连接槽(9),所述第二装配组合固定连接支角(8)的正面设有圆柱形第二装配锁紧固定安装配合孔(10)。

2.根据权利要求1所述的一种牢固型金属护栏组合固定部件,其特征在于:所述便捷装配导向支撑连接柱(4)的下端面与所述紧固配合稳定连接座(2)的下端面在同一平面上。

3.根据权利要求1所述的一种牢固型金属护栏组合固定部件,其特征在于:所述紧固配合稳定连接座(2)下端位置前后方向的宽度大于上端位置的宽度,所述紧固配合稳定连接座(2)上端位置前后方向的宽度与所述主体稳定支撑连接座(1)前后方向的宽度相同。

4.根据权利要求1所述的一种牢固型金属护栏组合固定部件,其特征在于:所述第二装配组合固定连接支角(8)的左侧位置为圆柱形结构,所述第二装配组合固定连接支角(8)左侧上端与所述主体稳定支撑连接座(1)连接的位置形成避位安装配合圆弧槽。

5.根据权利要求1所述的一种牢固型金属护栏组合固定部件,其特征在于:所述第二装配锁紧固定安装配合孔(10)的正面位置设有圆柱形防护装配锁紧固定连接柱。

一种牢固型金属护栏组合固定部件

技术领域

[0001] 本实用新型涉及金属护栏组件技术领域，尤其涉及一种牢固型金属护栏组合固定部件。

背景技术

[0002] 金属护栏产品在进行装配使用时需要采用组合固定配件来完成组合安装，在进行装配时一般的组合件仅能够对一个装配位置的结构进行固定，对于装配位置的牢固性通常螺栓类紧固配件来保障，使得整体的装配稳定性相对较差，在使用过程中的耐用性也比较差。

实用新型内容

[0003] 本实用新型的目的是提供一种牢固型金属护栏组合固定部件，它采用全新的结构设计，在进行装配时能够配合两组不同的组合结构件进行不同方向配合连接，不仅在进行装配时的配合操作更方便，同时也能够保障连接的牢固性更好，它的下端位置通过设置一个紧固配合座，使左侧装配位置能够进行紧密的装配贴合，使整体的连接牢固性更可靠，能够有效提高整体装配后在使用时的结构稳定性，使整体在使用时的耐用性更好，在使用过程中的整体安全性更高，保障了后期使用的寿命更长。

[0004] 本实用新型的技术方案如下：

[0005] 一种牢固型金属护栏组合固定部件，其特征在于：包括由金属材料制成的主体稳定支撑连接座，所述主体稳定支撑连接座的下端设有一体成型的紧固配合稳定连接座，所述紧固配合稳定连接座的左侧设有紧密配合连接安装槽，所述紧固配合稳定连接座的左侧下端位置设有一体成型的便捷装配导向支撑连接柱，所述便捷装配导向支撑连接柱的上端为弧形结构，所述便捷装配导向支撑连接柱的上端与所述紧密配合连接安装槽的下端位置圆弧过度连接在一起，所述主体稳定支撑连接座的右侧设有一体成型的第一装配组合固定连接支角，所述第一装配组合固定连接支角的正面设有开口向右侧的长方形第一组合装配连接槽，所述第一装配组合固定连接支角的上端设有圆柱形第一装配锁紧固定安装配合孔，所述主体稳定支撑连接座的左侧设有一体成型的第二装配组合固定连接支角，所述第二装配组合固定连接支角的上端设有前后分布且将左侧位置完全贯穿的长方形第二组合装配连接槽，所述第二装配组合固定连接支角的正面设有圆柱形第二装配锁紧固定安装配合孔。

[0006] 进一步的，所述便捷装配导向支撑连接柱的下端面与所述紧固配合稳定连接座的下端面在同一平面上。

[0007] 进一步的，所述紧固配合稳定连接座下端位置前后方向的宽度大于上端位置的宽度，所述紧固配合稳定连接座上端位置前后方向的宽度与所述主体稳定支撑连接座前后方向的宽度相同。

[0008] 进一步的，所述第二装配组合固定连接支角的左侧位置为圆柱形结构，所述第二

装配组合固定连接支角左侧上端与所述主体稳定支撑连接座连接的位置形成避位安装配合圆弧槽。

[0009] 进一步的，所述第二装配锁紧固定安装配合孔的正面位置设有圆柱形防护装配锁紧固定连接柱。

[0010] 本实用新型的有益效果：

[0011] 本实用新型采用全新的结构设计，在进行装配时能够配合两组不同的组合结构件进行不同方向配合连接，不仅在进行装配时的配合操作更方便，同时也能够保障连接的牢固性更好，它的下端位置通过设置一个紧固配合座，使左侧装配位置能够进行紧密的装配贴合，使整体的连接牢固性更可靠，能够有效提高整体装配后在使用时的结构稳定性，使整体在使用时的耐用性更好，在使用过程中的整体安全性更高，保障了后期使用的寿命更长。

附图说明

[0012] 图1为本实用新型的立体结构示意图；

[0013] 图2为本实用新型的正面示意图；

[0014] 图3为本实用新型的左侧示意图；

[0015] 图4为本实用新型的右侧示意图；

[0016] 图5为本实用新型的俯视示意图；

[0017] 图6为本实用新型的仰视示意图；

[0018] 图7为本实用新型第二方向的立体结构示意图；

[0019] 图中：1、主体稳定支撑连接座，2、紧固配合稳定连接座，3、紧密配合连接安装槽，4、便捷装配导向支撑连接柱，5、第一装配组合固定连接支角，6、第一组合装配连接槽，7、第一装配锁紧固定安装配合孔，8、第二装配组合固定连接支角，9、第二组合装配连接槽，10、第二装配锁紧固定安装配合孔。

具体实施方式

[0020] 如图1至图7所示，一种牢固型金属护栏组合固定部件，它采用全新的结构设计，在进行装配时能够配合两组不同的组合结构件进行不同方向配合连接，不仅在进行装配时的配合操作更方便，同时也能够保障连接的牢固性更好，它的下端位置通过设置一个紧固配合座，使左侧装配位置能够进行紧密的装配贴合，使整体的连接牢固性更可靠，能够有效提高整体装配后在使用时的结构稳定性，使整体在使用时的耐用性更好，在使用过程中的整体安全性更高，保障了后期使用的寿命更长。它包括由金属材料制成的主体稳定支撑连接座1，所述主体稳定支撑连接座1的下端设有一体成型的紧固配合稳定连接座2，它能够保障整体的配合强度。所述紧固配合稳定连接座2的左侧设有紧密配合连接安装槽3，在进行整体的装配时能够以此位置与左侧的配合结构进行紧密的贴合，保障整体的连接紧密性更好。所述紧固配合稳定连接座2的左侧下端位置设有一体成型的便捷装配导向支撑连接柱4，所述便捷装配导向支撑连接柱4的上端为弧形结构，在进行装配时具有可靠的导向作用，使装配连接时的流畅性更好，装配过程中的整体效率更高。所述便捷装配导向支撑连接柱4的上端与所述紧密配合连接安装槽3的下端位置圆弧过度连接在一起，所述主体稳定支撑连接座1的右侧设有一体成型的第一装配组合固定连接支角5，它是第一组合配合位置的装

配结构。所述第一装配组合固定连接支角5的正面设有开口向右侧的长方形第一组合装配连接槽6，保障此位置装配时具有更紧密的配合连接。所述第一装配组合固定连接支角5的上端设有圆柱形第一装配锁紧固定安装配合孔7，通过它进行锁紧固定。所述主体稳定支撑连接座1的左侧设有一体成型的第二装配组合固定连接支角8，所述第二装配组合固定连接支角8的上端设有前后分布且将左侧位置完全贯穿的长方形第二组合装配连接槽9，所述第二装配组合固定连接支角8的正面设有圆柱形第二装配锁紧固定安装配合孔10，通过它们能够与左侧配合拼接的护栏组件进行牢固的连接配合在一起。

[0021] 作为优选，所述便捷装配导向支撑连接柱4的下端面与所述紧固配合稳定连接座2的下端面在同一平面上，使下端位置的平整性更好。

[0022] 作为优选，所述紧固配合稳定连接座2下端位置前后方向的宽度大于上端位置的宽度，所述紧固配合稳定连接座2上端位置前后方向的宽度与所述主体稳定支撑连接座1前后方向的宽度相同，使下端装配位置的结构强度更好，能够进一步增加整体装配连接的牢固性，使整体的耐用性更强。

[0023] 作为优选，所述第二装配组合固定连接支角8的左侧位置为圆柱形结构，所述第二装配组合固定连接支角8左侧上端与所述主体稳定支撑连接座1连接的位置形成避位安装配合圆弧槽，使左侧位置在进行装配时的空间更大，装配时的操作更方便。

[0024] 作为优选，所述第二装配锁紧固定安装配合孔10的正面位置设有圆柱形防护装配锁紧固定连接柱，使左侧装配锁紧位置的紧固位置安全性更好，同时也对固定位置的结构强度进行有效的加固。

[0025] 以上所述是本实用新型的优选实施方式，应当指出，对于本技术领域的普通技术人员来说，在不脱离本实用新型所述原理的前提下，还可以作出若干改进或替换，这些改进或替换也应视为本实用新型的保护范围。

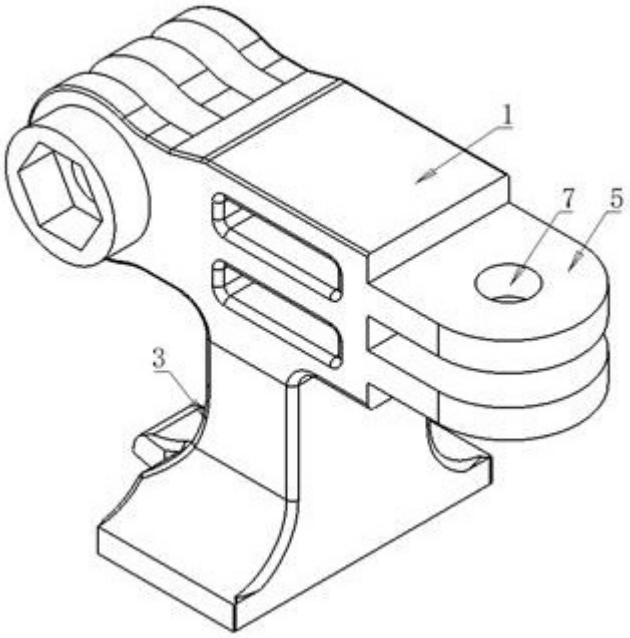

图 1

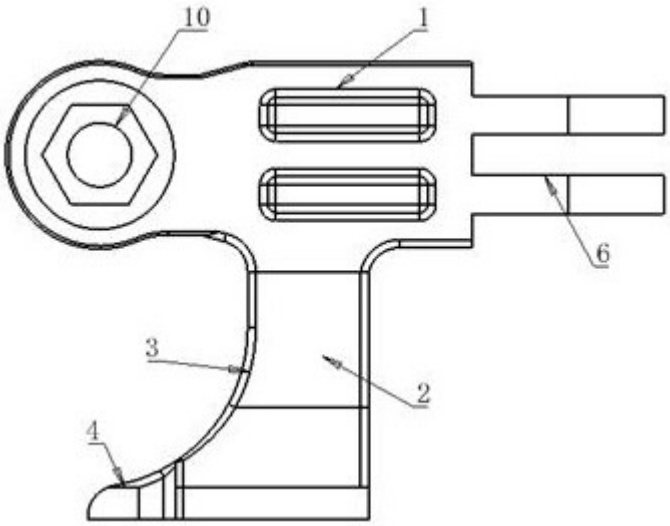

图 2

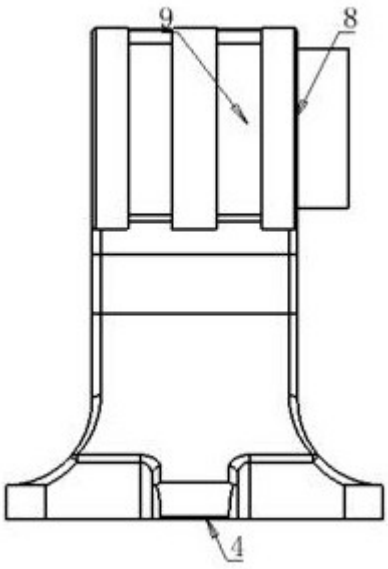

图 3

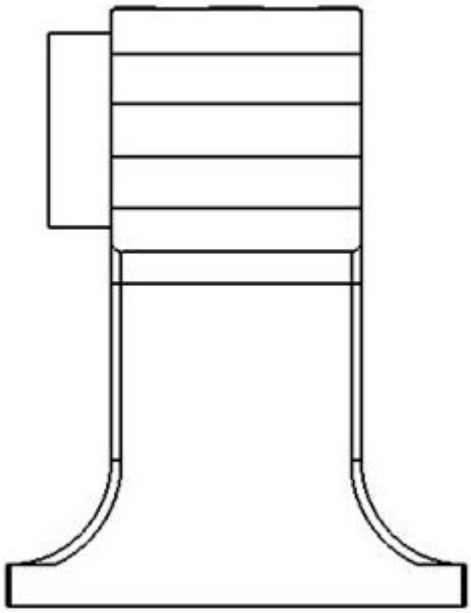

图 4

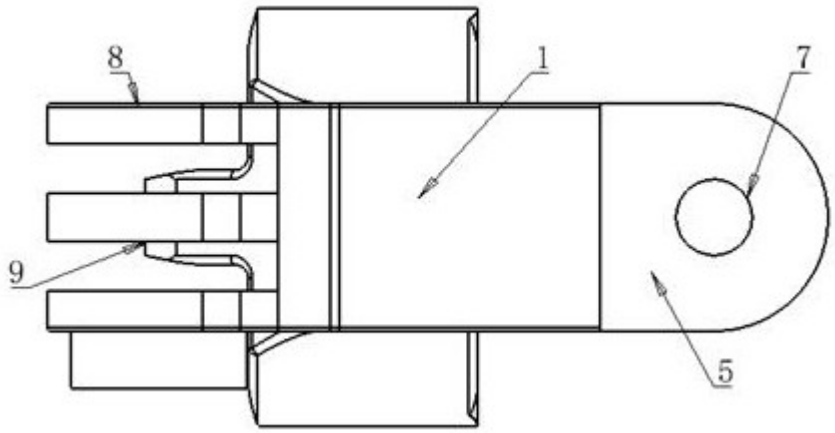

图 5

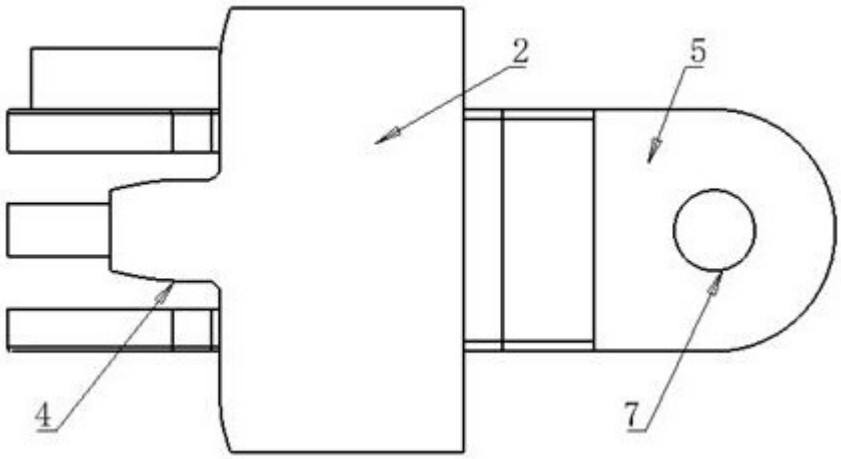

图 6

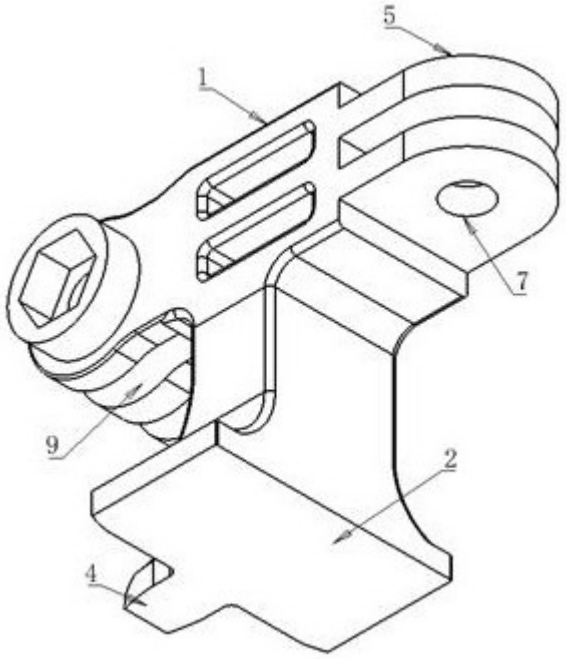

图 7