(19)中华人民共和国国家知识产权局

(12)发明专利申请

(10)申请公布号 CN 108095367 A
(43)申请公布日 2018.06.01

(21)申请号 201711395809.9

(22)申请日 2017.12.21

(71)申请人 佛山市伊甸源电子技术有限公司
地址 528200 广东省佛山市南海区桂城街道平洲南港大街1号金谷光电产业社区B座第二层E区单位

(72)发明人 李锡文

(74)专利代理机构 广州市南锋专利事务所有限公司 44228
代理人 罗晓聪

(51)Int.Cl.
A47B 79/00(2006.01)
A47B 88/42(2017.01)
A47B 88/453(2017.01)
A47B 88/80(2017.01)
A47B 88/969(2017.01)
E05B 45/06(2006.01)

权利要求书1页 说明书2页 附图1页

(54)发明名称

一种具有隐藏式置物盒的床头柜

(57)摘要

本发明公开了一种具有人体感应的智能床头柜，包括有柜体，其中，所述柜体顶面上设置有指示光源，还包括有设在柜体上的人体感应模块、实时检测环境亮度的感光模块以及用于调节指示光源亮度的调光模块，所述人体感应模块用于检测是否有活动的人体信号靠近柜体，其中，当所述人体感应模块检测到有活动的人体信号靠近柜体时，则打开指示光源，并且所述调光模块根据感光模块所检测的环境亮度值从而调节指示光源的亮度缓慢升高至相应的亮度值；当所述人体感应模块在预定时间内未检测到活动的人体信号在柜体周围时，则关闭指示光源。

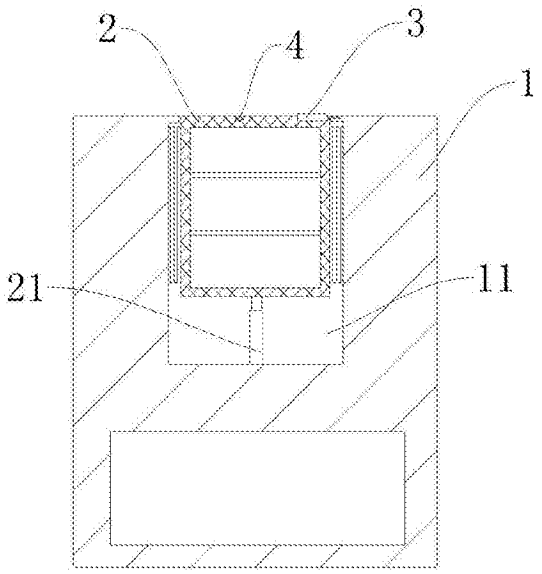

CN 108095367 A

1.一种具有隐藏式置物盒的床头柜，包括有柜体(1)，其中，柜体(1)顶面上开有一安装槽(11)，其特征在于：还包括有设在安装槽(11)且沿竖向往复移动的置物盒(2)，其中，所述置物盒(2)外侧面与安装槽(11)内壁预设有的竖向滑轨相滑动连接，所述置物盒(2)未朝上移动时其顶面与柜体(1)顶面相齐平；所述置物盒(2)顶面上设置有密码锁(3)，其中，所述密码锁(3)的锁舌与安装槽(11)内壁预设有锁孔相配合，以使密码锁(3)解锁后所述置物盒(2)才能竖向移动。

2.根据权利要求1所述的一种具有隐藏式置物盒的床头柜，其特征在于：所述置物盒(2)还配置有其竖向往复移动伸缩单元(21)，其中，所述伸缩单元(21)安装于安装槽(11)底面上且伸缩单元(21)的伸缩端与置物盒(2)底面相连接。

3.根据权利要求1所述的一种具有隐藏式置物盒的床头柜，其特征在于：还包括有与密码锁(3)电连接的警报单元(4)，其中，所述警报单元(4)用于密码锁(3)被外力破坏时发出警报。

4.根据权利要求1所述的一种具有隐藏式置物盒的床头柜，其特征在于：所述置物盒(2)设置有三层置物格。

一种具有隐藏式置物盒的床头柜

技术领域

[0001] 本发明涉及智能家居的技术领域，尤其是指一种具有隐藏式置物盒的床头柜。

背景技术

[0002] 目前，床头柜作为现有人们生活一种设备，现有的床头柜设置床头两边的小型立柜，可供存放杂品用，只能用于放置物品的功能，实用性能单一；对于女性同胞拥有首饰等一些重要物品，一般会在睡觉时会取下。而在一些酒店、宾馆的一些室外场所内，可能由于疏忽而发生放置在床头柜上重要物品被偷窃。

发明内容

[0003] 本发明的目的在于克服现有技术的不足，提供一种安全性能好的具有隐藏式置物盒的床头柜。

[0004] 为了实现上述的目的，本发明所提供的一种具有隐藏式置物盒的床头柜，包括有柜体，其中，柜体顶面上开有一安装槽，还包括有设在安装槽且沿竖向往复移动的置物盒，其中，所述置物盒外侧面与安装槽内壁预设有的竖向滑轨相滑动连接，所述置物盒未朝上移动时其顶面与柜体顶面相齐平；所述置物盒顶面上设置有密码锁，其中，所述密码锁的锁舌与安装槽内壁预设有锁孔相配合，以使密码锁解锁后所述置物盒才能竖向移动。

[0005] 进一步，述置物盒还配置有其竖向往复移动伸缩单元，其中，所述伸缩单元安装于安装槽底面上且伸缩单元的伸缩端与置物盒底面相连接。

[0006] 进一步，还包括有与密码锁电连接的警报单元，其中，所述警报单元用于密码锁被外力破坏时发出警报。

[0007] 进一步，所述置物盒设置有三层置物格。

[0008] 本发明采用上述的方案，其有益效果在于：通过置物盒滑动安装于安装槽内，以实现了隐蔽性的效果，同时，通过设置密码锁以使在解锁后才能对置物盒竖向移动，通过这样方式，以使床头柜具有隐藏式置物空间，安全性能大大提高，尤其是适合与酒店、宾馆等场所。

附图说明

[0009] 图1为本发明的床头柜的结构示意图。

[0010] 其中，1-柜体，11-安装槽，2-置物盒，21-伸缩单元，3-密码锁，4-感光模块，4-警报单元。

具体实施方式

[0011] 下面结合具体实施例对本发明作进一步的说明。

[0012] 参见附图1所示，在本实施例中，一种具有隐藏式置物盒的床头柜，包括有柜体1，其中，柜体1顶面上开有一安装槽11.还包括有设在安装槽11内且沿竖向往复移动的置物盒

2、其中，置物盒的外侧面与安装槽内壁上预设有的竖向滑轨相滑动连接；置物盒2还配置有驱动其竖向往复移动伸缩单元21，伸缩单元21安装于安装槽11底面上且伸缩单元的伸缩端与置物盒2底面相连接，本实施例中的伸缩单元21为伸缩杆。通过伸缩单元21的伸缩作用以带动置物盒2沿竖向滑轨往复移动；另外，置物盒2未朝上移动时其顶面与柜体1顶面相齐平，从而保证了置物盒2未开启时柜体1顶面与常规的柜体1没有区别，通过这样的方式以使置物盒2具有一定的隐蔽性。

[0013] 在本实施例中，置物盒2顶面上设置有密码锁3以及与密码锁3电连接的警报单元4，其中，密码锁3的锁舌与安装槽11内壁预设有的锁孔相配合，在置物盒2未朝上移动时利用密码锁3与锁孔相锁死，而当密码锁3解锁后置物盒2才能竖向移动，通过这样的方式以使保证置物盒具有一定的安全性。其次，本申请的警报单元4为蜂鸣器，通过警报单元4与密码锁3电连接从而以实时监测密码锁3是否被外力暴力破坏，当监测到密码锁3被外力破坏时，警报单元4发出警报以提醒用户及震慑犯罪分子的作用。

[0014] 在本实施例中，置物盒2设置有三层置物格。

[0015] 以上所述之实施例仅为本发明的较佳实施例，并非对本发明做任何形式上的限制。任何熟悉本领域的技术人员，在不脱离本发明技术方案范围情况下，利用上述揭示的技术内容对本发明技术方案作出更多可能的变动和润饰，或修改均为本发明的等效实施例。故凡未脱离本发明技术方案的内容，依据本发明之思路所作的等同等效变化，均应涵盖于本发明的保护范围内。

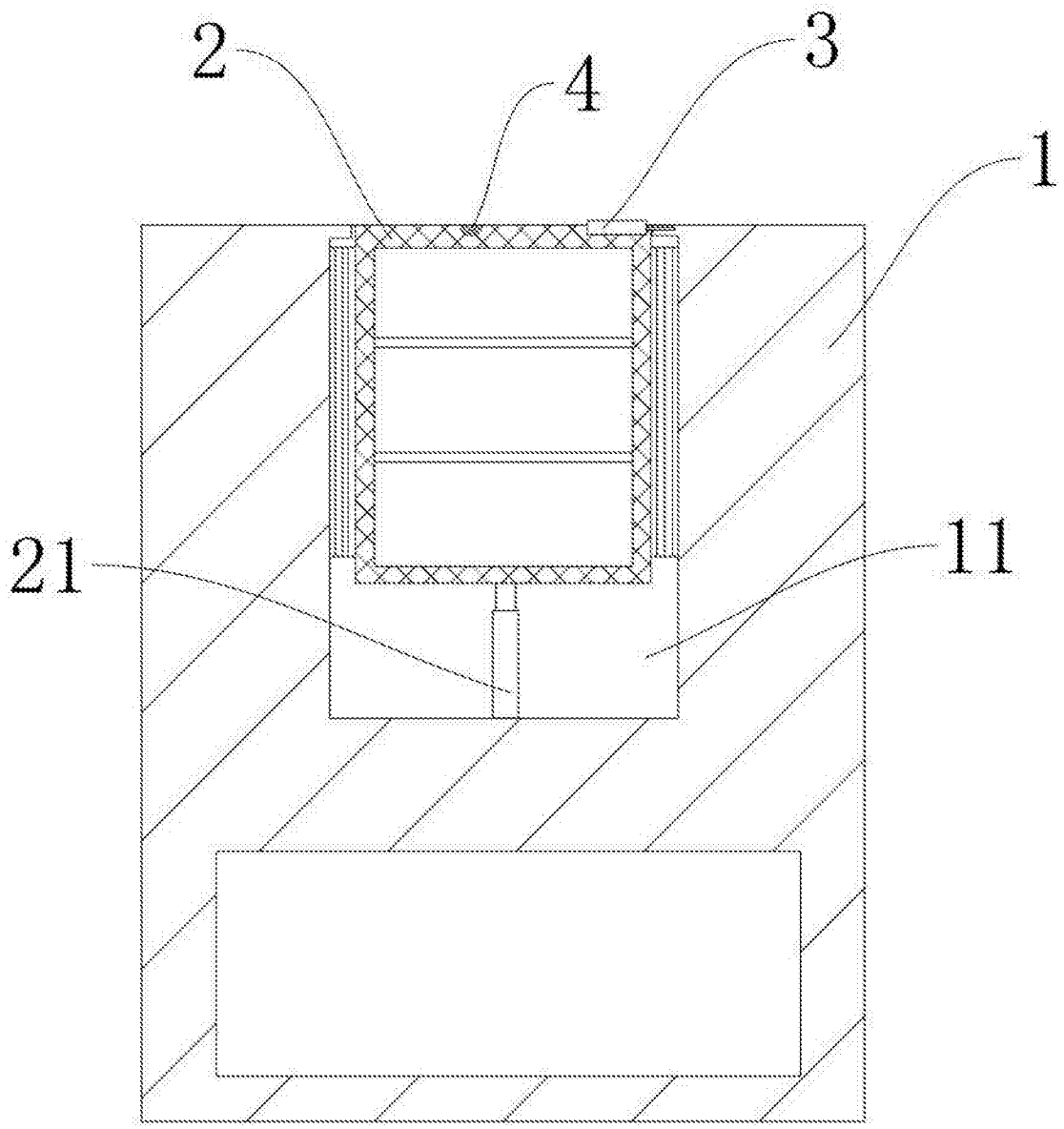

图1