(19)中华人民共和国国家知识产权局

(12)实用新型专利

(10)授权公告号 CN 204722005 U
(45)授权公告日 2015.10.28

(21)申请号 201520268158.7

(22)申请日 2015.04.29

(73)专利权人 牧原食品股份有限公司
地址 474350 河南省南阳市内乡县灌涨镇水田村牧原食品股份有限公司

(72)发明人 秦英林 钱瑛 苏党林 冯勋伟 胡小山 朱建华

(74)专利代理机构 郑州红元帅专利代理事务所（普通合伙）41117
代理人 秦舜生

(51)Int.Cl.
A01K 5/01(2006.01)
A01K 7/00(2006.01)

权利要求书1页 说明书3页 附图1页

(54)实用新型名称

多功能食槽

(57)摘要

本实用新型涉及一种多功能食槽，属于畜牧设备领域，包括食槽、水槽、饲料通道、水通道、支脚、隔板、扶手、出料口、出水口；本实用新型在食槽的上方设置有水槽，饲养员可喂料喂水同时进行，缩短了喂料时间，提高了饲养员的工作效率；饲料通道和水通道间通过实心隔板隔开，可有效防止水泄漏到饲料通道内，造成饲料通道阻塞；出料口为圆形结构，分布在饲料通道底面，保证饲料可以均匀的流入到食槽内，出水口为长方形结构，面积小于水通道的底面面积，使得水流缓慢流入水槽内，防止水流飞溅出水槽。本实用新型结构简单，方便实用，即可喂食又可喂水，减轻饲养员工作负担的同时，也可满足猪的自身需求。

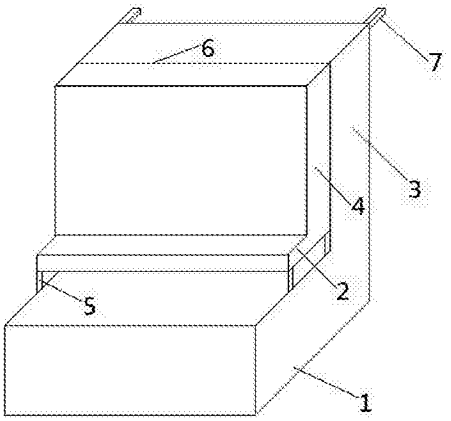

CN 204722005 U

1. 一种多功能食槽，其特征在于，所述的多功能食槽主要包括食槽、水槽、饲料通道、水通道、支脚、隔板、扶手、出料口、出水口；所述食槽为一个敞口的长方体结构，水槽为一个敞口的长方体结构，位于食槽上方，饲料通道位于食槽上方，与食槽内侧连接，水通道位于水槽上方，与水槽内侧连接，支脚位于水槽下方，隔板位于饲料通道和水通道之间，扶手位于饲料通道背面的顶端位置，出料口位于饲料通道底面，出水口位于水通道底面。

2. 根据权利要求 1 中所述的多功能食槽，其特征在于：所述的水槽通过支脚支撑位于食槽上方，支脚共有四个，位于水槽的四个角落处，焊接于食槽上方。

3. 根据权利要求 1 中所述的多功能食槽，其特征在于：所述的饲料通道和水通道通过隔板隔开，隔板为实心不锈钢板，尺寸大小与饲料通道一致。

4. 根据权利要求 1 中所述的多功能食槽，其特征在于：所述的出料口为圆形结构，位于饲料通道底面，所述的出水口为长方形结构，位于水通道底面，面积小于水通道的底面面积。

5. 根据权利要求 1 中所述的多功能食槽，其特征在于：所述扶手共有两个，位于饲料通道背面顶端位置的左右两端，扶手表面设置有防滑凸起。

多功能食槽

技术领域

[0001] 本实用新型属于畜牧设备领域，具体地说，涉及一种多功能食槽。

背景技术

[0002] 猪为五畜之一，人类蓄养家猪的历史相当悠久，中国饲养的猪是人类最早驯养的猪的直系后代。猪是人们生活中主要的肉食来源，生猪养殖产业化对人类生活水平的提高有着重要意义，因此提高生猪养殖领域的技术水平是十分有必要的。猪为大型动物，食量较大，饮水量也较大，在养殖过程中饲养员不仅需要多次饲喂，而且在猪进食完后还要供给足够的水供猪饮用，因此饲养员的工作量较大，现有的猪用食槽为一般的长方形结构，通常只能投喂饲料，在饲料投喂结束后，饲养员还需进行供水，保证猪的饮水需求，给饲养员带来了十分大的工作量；因此设计一种简单实用，能够减轻饲养员的工作负担的猪用食槽是十分必要的。

发明内容

[0003] 为克服背景技术中存在的问题，本实用新型公开了一种多功能食槽，结构简单，方便实用，即可喂食又可喂水，减轻饲养员工作负担的同时，也可满足猪的自身需求。

[0004] 为实现上述目的，本实用新型是通过如下技术方案实现的，所述的一种多动能猪用食槽主要包括食槽、水槽、饲料通道、水通道、支脚、隔板、扶手、出料口、出水口；所述食槽为一个敞口的长方体结构，水槽为一个敞口的长方体结构，位于食槽上方，饲料通道位于食槽上方，与食槽内侧连接，水通道位于水槽上方，与水槽内侧连接，支脚位于水槽下方，隔板位于饲料通道和水通道之间，扶手位于饲料通道背面的顶端位置，出料口位于饲料通道底面，出水口位于水通道底面。

[0005] 所述的水槽通过支脚支撑位于食槽上方，支脚共有四个，位于水槽的四个角落处，焊接于食槽上方。

[0006] 所述的饲料通道和水通道通过隔板隔开，隔板为实心不锈钢板，尺寸大小与饲料通道一致。

[0007] 所述的出料口为圆形结构，位于饲料通道底面，所述的出水口为长方形结构，位于水通道底面，面积小于水通道的底面面积。

[0008] 所述扶手共有两个，位于饲料通道背面顶端位置的左右两端，扶手表面设置有防滑凸起。

[0009] 本实用新型的有益效果：本实用新型在食槽的上方设置有水槽，饲养员可喂料喂水同时进行，缩短了喂料时间，提高了饲养员的工作效率；饲料通道和水通道间通过实心隔板隔开，可有效防止水泄漏到饲料通道内，造成饲料通道阻塞；出料口为圆形结构，分布在饲料通道底面，保证饲料可以均匀的流入到食槽内，出水口为长方形结构，面积小于水通道的底面面积，使得水流缓慢流入水槽内，防止水流飞溅出水槽；饲料通道的高度高于猪舍围栏的高度，饲养员在进料和进水时，可在猪舍的围栏外进行，无需进入猪舍内，在饲料通道

背面设置有扶手，可在饲养员需要时提供支撑，保证饲喂工作的顺利进行。本实用新型结构简单，方便实用，即可喂食又可喂水，减轻饲养员工作负担的同时，也可满足猪的自身需求。

附图说明

[0010] 图 1 为本实用新型的结构示意图；

[0011] 图 2 为饲料通道和水通道的结构示意图。

[0012] 图中，1- 食槽、2- 水槽、3- 饲料通道、4- 水通道、5- 支脚、6- 隔板、7- 扶手、8- 出料口、9- 出水口。

具体实施方式

[0013] 为使本实用新型的目的、技术方案、有益效果更加明确，以下结合附图对本实用新型做具体说明。

[0014] 如图 1-2 所示，所述的一种多功能食槽主要包括食槽 1、水槽 2、饲料通道 3、水通道 4、支脚 5、隔板 6、扶手 7、出料口 8、出水口 9；所述的食槽 1 为一个敞口的长方体结构，水槽 2 为一个敞口的长方体结构，位于食槽 1 上方；饲料通道 3 位于食槽 1 上方，与食槽 1 内侧连接，水通道 4 位于水槽 2 上方，与水槽 2 内侧连接，饲料通道 3 和水通道 4 通过隔板 6 隔开，隔板 6 为实心不锈钢板，尺寸大小与饲料通道 3 一致；支脚 5 位于水槽 2 下方，水槽 2 通过支脚 5 支撑位于食槽 1 上方，支脚 5 共有四个，位于水槽 2 的四个角落处，焊接于食槽 1 上方；扶手 7 共有两个，位于饲料通道 3 背面底端位置的左右两端，扶手 7 表面设置有防滑凸起；出料口 8 为圆形结构，为与饲料通道 3 底面，出水口 9 为长方形结构，位于水通道 4 底面，面积小于水通道 4 的底面面积。

[0015] 本实用新型在食槽 1 的上方设置有水槽 2，饲养员可喂料喂水同时进行，缩短了喂料时间，提高了饲养员的工作效率；饲料通道 3 和水通道 4 间通过隔板 6 隔开，可有效防止水泄漏到饲料通道 3 内，造成饲料通道 3 阻塞；出料口 8 为圆形结构，分布在饲料通道 3 底面，保证饲料可以均匀的流入到食槽 1 内，出水口 9 为长方形结构，面积小于水通道 4 的底面面积，使得水流缓慢流入水槽 2 内，防止水流飞溅出水槽 2；饲料通道 3 的高度高于猪舍围栏的高度，饲养员在进料和进水时，可在猪舍的围栏外进行，无需进入猪舍内，在饲料通道 3 背面设置有扶手 7，可在饲养员需要时提供支撑，保证饲喂工作的顺利进行。

[0016] 在使用本实用新型进行猪的饲喂工作时，首先将多功能猪用食槽 1 固定在猪舍的围栏处，饲养员在围栏外就可进行加料，饲料通过饲料通道 3 内，从出料口 8 处流入到食槽 1 内，投料时观察食槽 1 的内部情况；在投料结束后，将自来水管放置到水通道 4 的顶端，水流不宜过大，水流从水通道 4 内通过，从出水口 9 处流入到水槽 2 内，进水时观察水槽 2 的内部情况，防止水溢出，污染食槽 1 内的饲料，本实用新型将喂水和喂料结合在一起，减轻饲养员工作负担的同时，也可满足猪的自身需求。

[0017] 本实用新型在食槽的上方设置有水槽，饲养员可喂料喂水同时进行，缩短了喂料时间，提高了饲养员的工作效率；饲料通道和水通道间通过实心隔板隔开，可有效防止水泄漏到饲料通道内，造成饲料通道阻塞；出料口为圆形结构，分布在饲料通道底面，保证饲料可以均匀的流入到食槽内，出水口为长方形结构，面积小于水通道的底面面积，使得水流缓慢流入水槽内，防止水流飞溅出水槽；饲料通道的高度高于猪舍围栏的高度，饲养员在进料

和进水时，可在猪舍的围栏外进行，无需进入猪舍内，在饲料通道背面设置有扶手，可在饲养员需要时提供支撑，保证饲喂工作的顺利进行。本实用新型结构简单，方便实用，即可喂食又可喂水，减轻饲养员工作负担的同时，也可满足猪的自身需求。

[0018] 最后说明的是，以上优选实施例仅用于说明本实用新型的技术方案而非限制，尽管通过上述优选实施例已经对本实用新型进行了详细的描述，但本领域技术人员应当理解，可以在形式上和细节上对其作出各种各样的改变，而不偏离本实用新型权利要求书所限定的范围。

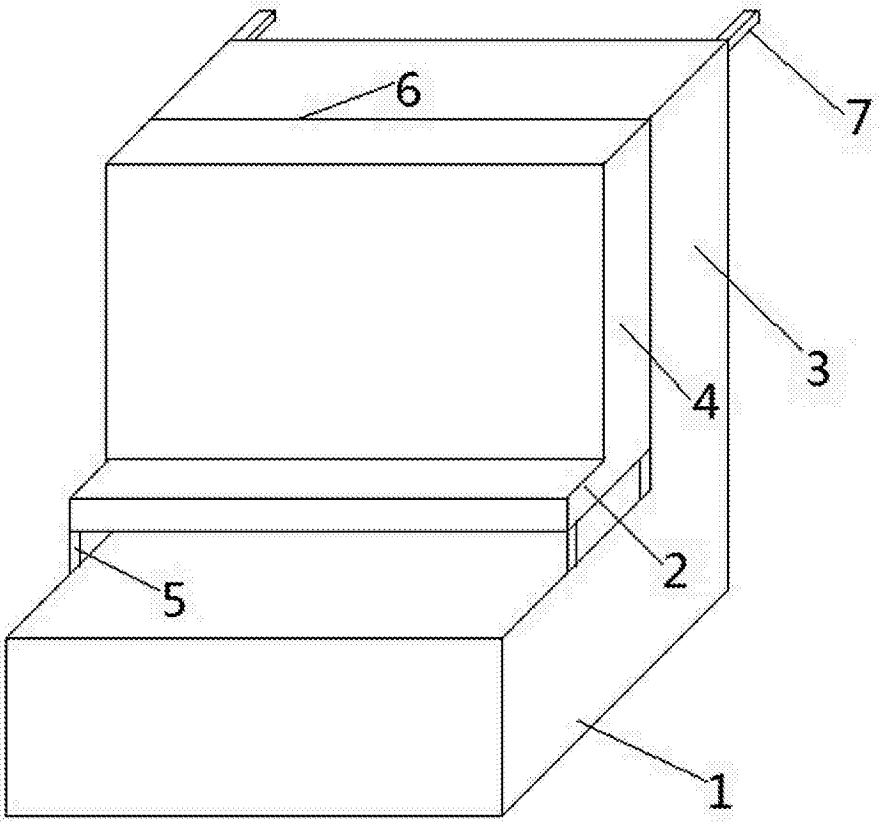

图 1

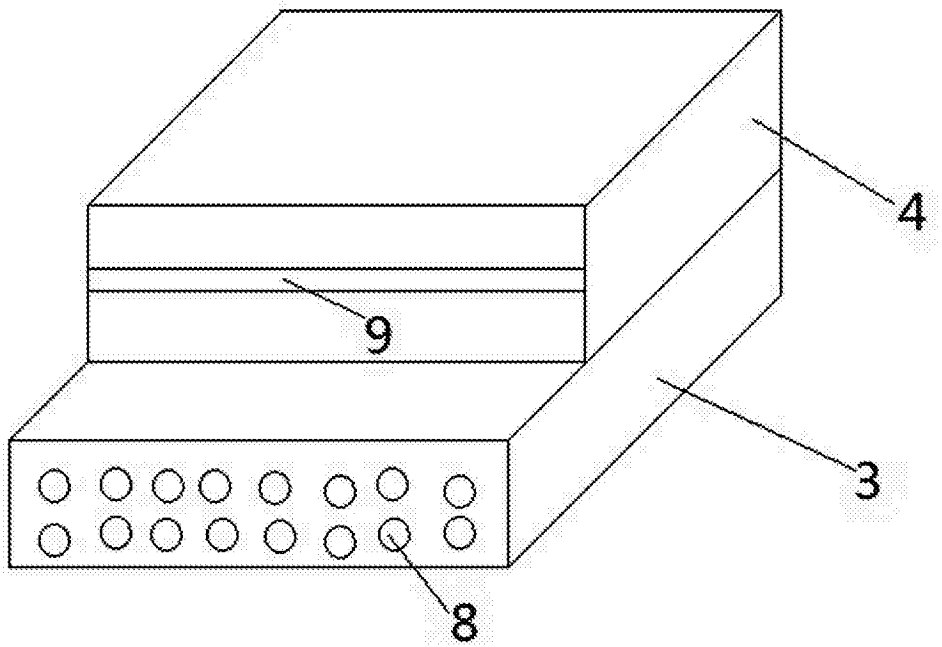

图 2