(19)中华人民共和国国家知识产权局

(12)实用新型专利

(10)授权公告号 CN 202554859 U
(45)授权公告日 2012.11.28

(21)申请号 201220176501.1

(22)申请日 2012.04.24

(73)专利权人 蒋明秀
地址 322000 浙江省金华市义乌市稠州北路1121号福田大厦A座501浙江国利国际货运代理有限公司

(72)发明人 蒋明秀

(51)Int.Cl.
A63B 59/04(2006.01)

权利要求书 1 页 说明书 1 页 附图 1 页

(54)实用新型名称

乒乓球拍

(57)摘要

本实用新型公开了一种乒乓球拍，包括球拍板和拍柄，在所述球拍板的两侧均设有胶皮，所述拍柄由前端拍柄和后端拍柄组成，所述前端拍柄和后端拍柄为可拆卸连接，在所述球拍板的食指手握处设有弧形面，所述后端拍柄的外侧设有软质外套。本实用新型旨在提供一种结构简单，握拍时手感舒适，且长期使用不易疲劳的乒乓球拍。

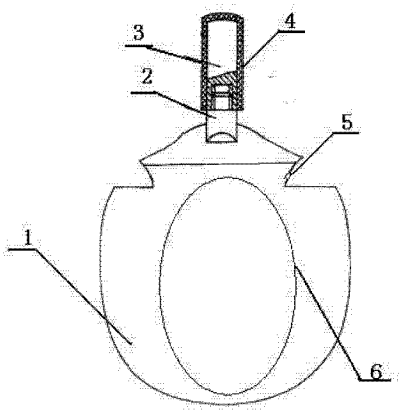

CN 202554859 U

1. 一种乒乓球拍，包括球拍板（1）和拍柄，其特征在于：在所述球拍板（1）的两侧均设有胶皮（6），所述拍柄由前端拍柄（2）和后端拍柄（3）组成，所述前端拍柄（2）和后端拍柄（3）为可拆卸连接，在所述球拍板（1）的食指手握处设有弧形面（5），所述后端拍柄（3）的外侧设有软质外套（4）。

2. 根据权利要求 1 所述的乒乓球拍，其特征在于：所述前端拍柄（2）和后端拍柄（3）之间为螺纹连接。

3. 根据权利要求 1 所述的乒乓球拍，其特征在于：所述弧形面（5）设于球拍板（1）的左右两侧。

乒乓球拍

技术领域

[0001] 本实用新型涉及一种体育用品，尤其涉及一种乒乓球拍。

背景技术

[0002] 目前在我们的日常生活中，我们所使用的乒乓球拍一般单面只使用一种胶皮，打球时比较单一。同时，我们在使用球拍打球时，握球拍时食指处的棱角给我们带来明显的不适感，长期使用可能会导致我们的手指局部血液循环不流畅，引起缺氧等现象。目前公开销售、使用的乒乓球拍，其拍柄上没有护套，长期使用容易疲劳。

实用新型内容

[0003] 本实用新型是为了克服现有技术的不足，提供了一种乒乓球拍，其结构简单，握拍时手感舒适，且长期使用不易疲劳。为了实现上述目的，本实用新型采用以下技术方案：

[0004] 一种乒乓球拍，包括球拍板和拍柄，在所述球拍板的两侧均设有胶皮，所述拍柄由前端拍柄和后端拍柄组成，所述前端拍柄和后端拍柄为可拆卸连接，在所述球拍板的食指手握处设有弧形面，所述后端拍柄的外侧设有软质外套。

[0005] 作为优选，所述前端拍柄和后端拍柄之间为螺纹连接。

[0006] 作为优选，所述弧形面设于球拍板的左右两侧。

[0007] 与现有技术相比，本实用新型具有如下有益效果：结构简单，通过在球拍板的食指手握处设置弧形面，可以有效防止长时间手握球拍导致手指局部血液不畅的现象，同时，在球拍板的两面都设置有胶皮，使得球拍具有两面击打的功能，并且在手柄上设有软质外套，可以减轻长时间打球所带来的疲劳感。

附图说明

[0008] 图 1 为本实用新型的结构示意图。

[0009] 图中，1—球拍板，2—前端拍柄，3—后端拍柄，4—软质外套，5—弧形面，6—胶皮。

具体实施方式

[0010] 下面结合附图和具体实施方式对本实用新型作进一步的描述。

[0011] 如图 1 所示的一种乒乓球拍，包括球拍板 1 和拍柄，在所述球拍板 1 的两侧均设有胶皮 6，所述拍柄由前端拍柄 2 和后端拍柄 3 组成，所述前端拍柄 2 和后端拍柄 3 为可拆卸连接，在所述球拍板 1 的食指手握处设有弧形面 5，所述后端拍柄 3 的外侧设有软质外套 4。

[0012] 较佳地，所述前端拍柄 2 和后端拍柄 3 之间为螺纹连接。

[0013] 较佳地，所述弧形面 5 设于球拍板 1 的左右两侧。

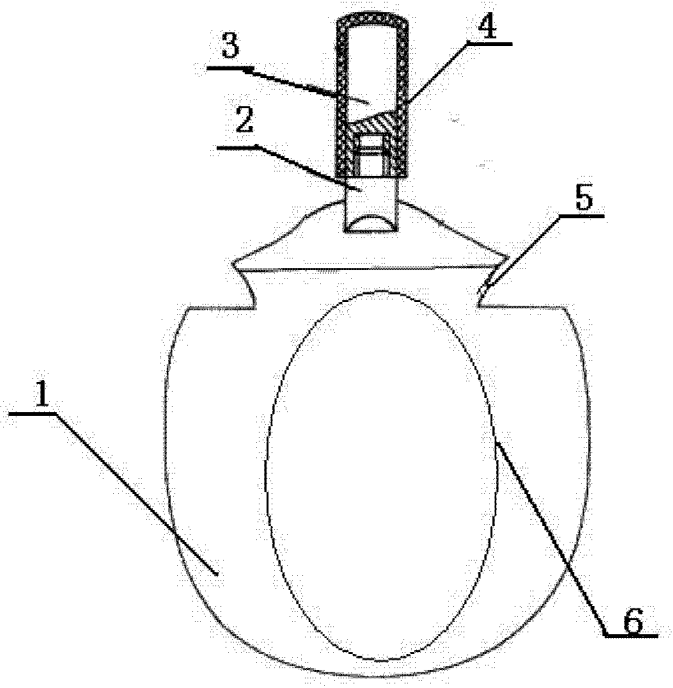

图 1