(19)国家知识产权局

(12)实用新型专利

(10)授权公告号 CN 220789548 U
(45)授权公告日 2024.04.16

(21)申请号 202321909789.3

(22)申请日 2023.07.20

(73)专利权人 王涛
地址 048000 山西省晋城市城区泽州路1116号
专利权人 白彦敏 杨洋

(72)发明人 王兆海

(74)专利代理机构 安徽协知鸟知识产权代理事务所(普通合伙) 34247
专利代理师 丰王涛

(51)Int.Cl.
E01F 15/04(2006.01)
E01H 3/04(2006.01)
F21V 33/00(2006.01)

权利要求书1页 说明书2页 附图3页

(54)实用新型名称

一种市政道路防护栏

(57)摘要

本实用新型公开了一种市政道路防护栏,包括两根立柱,两根所述立柱之间连接护栏,所述立柱下端连接底座,所述底座中部横向开设通槽,所述底座底部开设螺纹孔,所述螺纹孔内螺纹连接螺栓,所述底座下端面连接固定管,所述固定管内壁等距离设置四组插销装置;在于克服现有的缺陷而提供的一种市政道路防护栏,可以与地面固定,不容易倒塌。

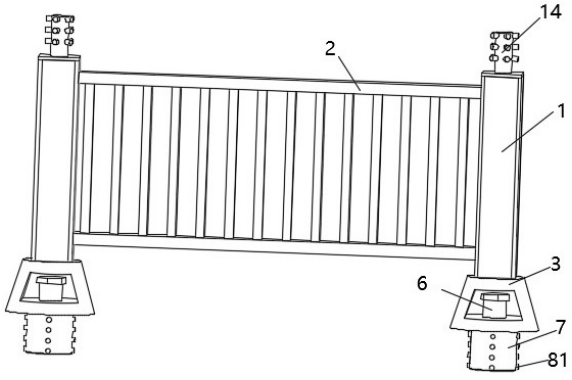

CN 220789548 U

1.一种市政道路防护栏,其特征在于,包括两根立柱(1),两根所述立柱(1)之间连接护栏(2),所述立柱(1)下端连接底座(3),所述底座(3)中部横向开设通槽(4),所述底座(3)底部开设螺纹孔(5),所述螺纹孔(5)内螺纹连接螺栓(6),所述底座(3)下端面连接固定管(7),所述固定管(7)内壁等距离设置四组插销装置(8)。

2.根据权利要求1所述的一种市政道路防护栏,其特征在于,所述插销装置(8)包括四根插销(81),四根所述插销(81)的左端依次连接在挤压板(83)的侧壁上,四根所述插销(81)的右端穿过所述固定管(7)位于所述固定管(7)外侧,四根所述插销(81)位于所述固定管(7)内的一截都套接有弹簧(82)。

3.根据权利要求1所述的一种市政道路防护栏,其特征在于,所述立柱(1)中部开设通孔,所述底座(3)上端面连接电动推杆(9),所述电动推杆(9)上端连接顶板(10),所述顶板(10)上端面四个边角处各自连接一根支撑杆(11),四根所述支撑杆(11)上端连接盖板(12),所述顶板(10)上端面设置照明灯(13)。

4.根据权利要求3所述的一种市政道路防护栏,其特征在于,所述盖板(12)上端面设置有喷雾水龙头(14),所述喷雾水龙头(14)通过水管连接有水源。

5.根据权利要求3所述的一种市政道路防护栏,其特征在于,所述顶板(10)外径小于所述立柱(1)中部开设的通孔直径;所述盖板(12)外径大于所述立柱(1)中部开设的通孔直径。

6.根据权利要求3所述的一种市政道路防护栏,其特征在于,所述照明灯(13)电连接有蓄电池。

7.根据权利要求1所述的一种市政道路防护栏,其特征在于,所述底座(3)下端面与地面接触,所述固定管(7)位于地下。

8.根据权利要求1所述的一种市政道路防护栏,其特征在于,所述螺栓(6)下端为圆锥形。

一种市政道路防护栏

技术领域

[0001] 本实用新型涉及一种市政道路防护栏。

背景技术

[0002] 市政道路护栏又叫做城市交通镀锌喷塑钢护栏。它美观新颖，易安装,安全可靠,价格优惠。适用城市交通要道、高速公路中间绿化隔离带、桥梁、二级公路、乡镇公路及各公路收费口等的隔离,现有的防护栏一般都是不固定直接放置在地面上,这就使得防护栏容易倒塌,车辆或行人经过时倒塌容易砸到行人或车辆,因此针对以上问题提出一种市政道路防护栏。

实用新型内容

[0003] 本实用新型的目的在于克服现有的缺陷而提供的一种市政道路防护栏,可以与地面固定,不容易倒塌。

[0004] 实现上述目的的技术方案是:一种市政道路防护栏,包括两根立柱,两根所述立柱之间连接护栏,所述立柱下端连接底座,所述底座中部横向开设通槽,所述底座底部开设螺纹孔,所述螺纹孔内螺纹连接螺栓,所述底座下端面连接固定管,所述固定管内壁等距离设置四组插销装置。

[0005] 优选的,所述插销装置包括四根插销,四根所述插销的左端依次连接在挤压板的侧壁上,四根所述插销的右端穿过所述固定管位于所述固定管外侧,四根所述插销位于所述固定管内的一截都套接有弹簧。

[0006] 优选的,所述立柱中部开设通孔,所述底座上端面连接电动推杆,所述电动推杆上端连接顶板,所述顶板上端面四个边角处各自连接一根支撑杆,四根所述支撑杆上端连接盖板,所述顶板上端面设置照明灯。

[0007] 优选的,所述盖板上端面设置有喷雾水龙头,所述喷雾水龙头通过水管连接有水源。

[0008] 优选的,所述顶板外径小于所述立柱中部开设的通孔直径;所述盖板外径大于所述立柱中部开设的通孔直径。

[0009] 优选的,所述照明灯电连接有蓄电池。

[0010] 优选的,所述底座下端面与地面接触,所述固定管位于地下。

[0011] 优选的,所述螺栓下端为圆锥形。本实用新型的有益效果是:通过设置底座底部开设螺纹孔,螺纹孔内螺纹连接螺栓,底座下端面连接固定管,固定管内壁等距离设置四组插销装置,可以将立柱固定在地面上,不容易倒塌,而且在后期移动时也方便拆卸移动;通过在电动推杆上设置照明灯在夜晚光线不好的路面可以照亮路面。

附图说明

[0012] 图1是本实用新型的主视图;

[0013] 图2是本实用新型的立柱内部细节图；

[0014] 图3是本实用新型的插销装置细节图。图中：1、立柱；2、护栏；3、底座；4、通槽；5、螺纹孔；6、螺栓；7、固定管；8、插销装置；81、插销；82、弹簧；83、挤压板；9、电动推杆；10、顶板；11、支撑杆；12、盖板；13、照明灯；14、喷雾水龙头。

具体实施方式

[0015] 下面将结合附图对本实用新型的技术方案进行清楚、完整地描述。在本实用新型的描述中，需要说明的是，术语“中心”、“上”、“下”、“左”、“右”、“竖直”、“水平”、“内”、“外”等指示的方位或位置关系为基于附图所示的方位或位置关系，仅是为了便于描述本实用新型和简化描述，而不是指示或暗示所指的装置或元件必须具有特定的方位、以特定的方位构造和操作，因此不能理解为对本实用新型的限制。此外，术语“第一”、“第二”、“第三”仅用于描述目的，而不能理解为指示或暗示相正对地重要性。

[0016] 下面将结合附图对本实用新型作进一步说明。

[0017] 如图1-3所示，一种市政道路防护栏，包括两根立柱1，两根立柱1之间连接护栏2，立柱1下端连接底座3，底座3中部横向开设通槽4，底座3底部开设螺纹孔5，螺纹孔5内螺纹连接螺栓6，底座3下端面连接固定管7，固定管7内壁等距离设置四组插销装置8；插销装置8包括四根插销81，四根插销81的左端依次连接在挤压板83的侧壁上，四根插销81的右端穿过固定管7位于固定管7外侧，四根插销81位于固定管7内的一截都套接有弹簧82，螺栓6向下转动挤压到挤压板83，挤压板83推动插销81伸出插入到地面内部可固定立柱1；底座3下端面与地面接触，固定管7位于地下；螺栓6下端为圆锥形，可以将立柱固定在地面上，不容易倒塌，而且在后期移动时也方便拆卸移动。

[0018] 具体的，立柱1中部开设通孔，底座3上端面连接电动推杆9，电动推杆9上端连接顶板10，顶板10上端面四个边角处各自连接一根支撑杆11，四根支撑杆11上端连接盖板12，顶板10上端面设置照明灯13，在夜晚光线不好的路面启动电动推杆9，电动推杆9推动照明灯13到立柱1外部，照亮路面，电动推杆9收缩将照明灯13收到立柱1内部，盖板12覆盖在上端，可以防止雨水进入到立柱1内部；盖板12上端面设置有喷雾水龙头14，喷雾水龙头14通过水管连接有水源，路面车辆飞驰而过激起灰尘，喷雾水龙头14喷出的水雾可以降尘；顶板10外径小于立柱1中部开设的通孔直径；盖板12外径大于立柱1中部开设的通孔直径；照明灯13电连接有蓄电池，在夜晚光线不好的路面可以照亮路面。

[0019] 工作原理：放置好护栏后，旋转螺栓6，螺栓6向下转动挤压到挤压板83，挤压板83推动插销81伸出插入到地面内部可固定立柱1，在夜晚光线不好的路面启动电动推杆9，电动推杆9推动照明灯13到立柱1外部，照亮路面，电动推杆9收缩将照明灯13收到立柱1内部，盖板12覆盖在上端，可以防止雨水进入到立柱1内部；盖板12上端面设置有喷雾水龙头14，喷雾水龙头14通过水管连接有水源，路面车辆飞驰而过激起灰尘，喷雾水龙头14喷出的水雾可以降尘。以上各实施例仅用以说明本实用新型的技术方案，而非对其限制；尽管参照前述各实施例对本实用新型进行了详细的说明，本领域的普通技术人员应当理解：其依然可以对前述各实施例所记载的技术方案进行修改，或者对其中部分或者全部技术特征进行等同替换；而这些修改或者替换，并不使相应技术方案的本质脱离本实用新型各实施例技术方案的范围。

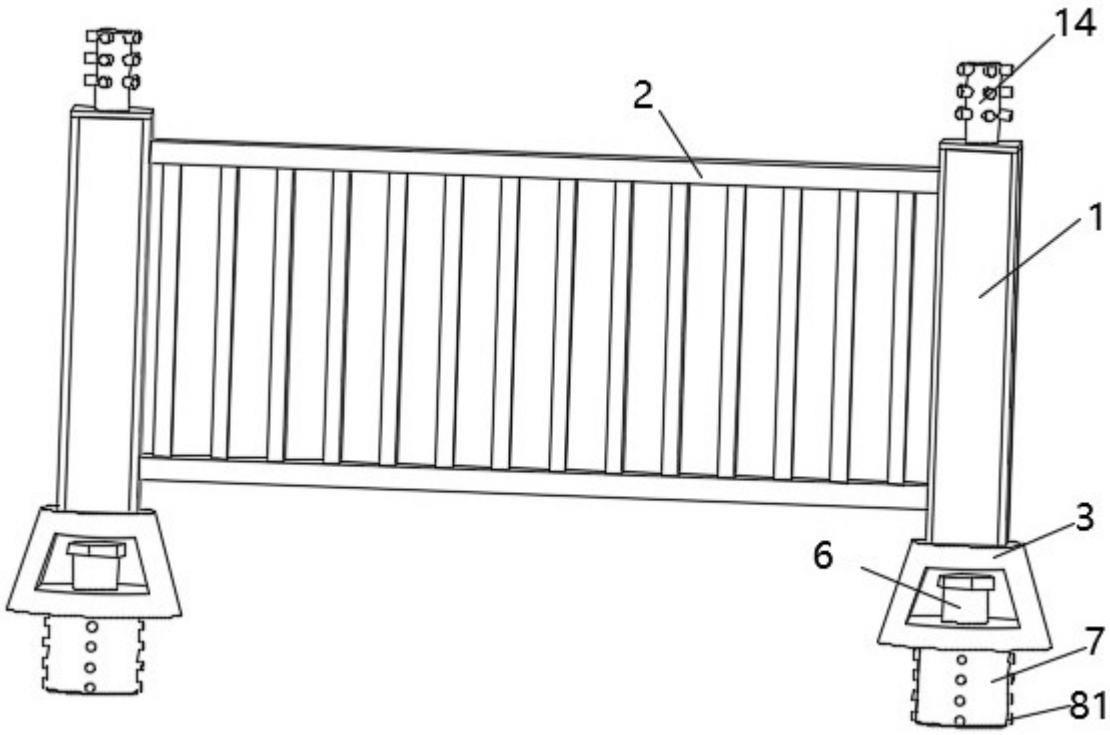

图 1

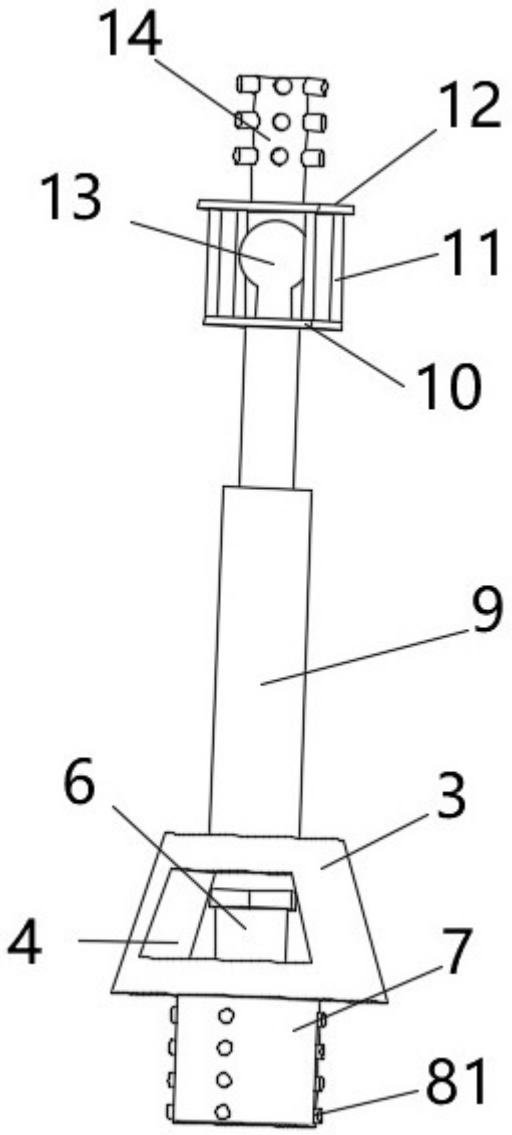

图 2

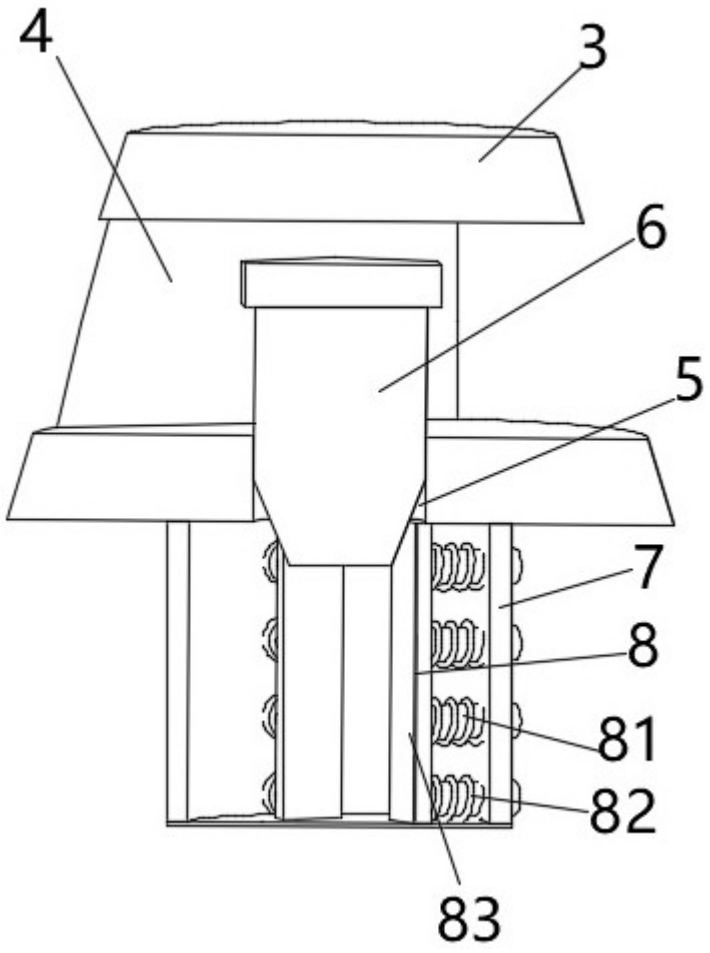

图 3