(19)中华人民共和国国家知识产权局

(12)实用新型专利

(10)授权公告号 CN 211471340 U
(45)授权公告日 2020.09.11

(21)申请号 201921543166.2

(22)申请日 2019.09.17

(73)专利权人 杭州冰亚科技有限公司
地址 311100 浙江省杭州市余杭区仓前街道海创科技中心4幢13层1306-2室

(72)发明人 唐龙

(51)Int.Cl.
C11B 1/06(2006.01)

权利要求书1页 说明书3页 附图2页

(54)实用新型名称

一种花生高效压榨机

(57)摘要

本实用新型涉及压榨技术领域，且公开了一种花生高效压榨机，包括连接箱，所述连接箱的顶部有进料斗和固定杆，所述固定杆的顶部有滚轮，所述进料斗的内部有齿条，所述连接箱的内右壁有鼓风机，所述连接箱的左侧有杂物口，所述连接箱的内部有固定板和粉碎箱，所述粉碎箱的内部有螺纹转杆，所述粉碎箱的内部有电热丝，所述连接箱的右侧有接渣口，所述连接箱的底部有接油口。通过花生受到齿轮和花生相互的挤压，花生外壳破裂，转杆转动搅拌，花生壳和花生外皮下落被鼓风机吹进杂物口，花生仁下落至粉碎箱内粉碎和加热翻炒，粉碎的花生仁落入螺旋转杆内压榨，压榨油通过接油口收集，花生在进行压榨时，不需要去壳和去皮，可以直接进行压榨。

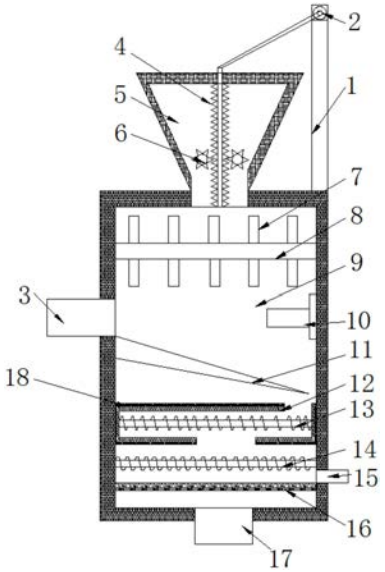

CN 211471340 U

1.一种花生高效压榨机，包括连接箱(9)，其特征在于：所述连接箱(9)的顶部固定连接有进料斗(5)和固定杆(1)，所述固定杆(1)的顶部转动连接有滚轮(2)，所述进料斗(5)的内部活动连接有齿条(4)，所述齿条(4)的外侧活动连接有齿轮(6)，所述连接箱(9)的内部活动连接有转杆(8)、螺旋杆(14)，所述转杆(8)的外侧固定连接有挡板(7)，所述连接箱(9)的内右壁固定连接有鼓风机(10)，所述连接箱(9)的左侧开设有杂物口(3)，所述连接箱(9)的内部固定连接有固定板(11)、过滤网(16)和粉碎箱(18)，所述粉碎箱(18)的内部活动连接有螺纹转杆(13)所述粉碎箱(18)的内部固定连接有电热丝(12)，所述连接箱(9)的右侧开设有接渣口(15)，所述连接箱(9)的底部开设有接油口(17)。

2.根据权利要求1所述的一种花生高效压榨机，其特征在于：所述粉碎箱(18)位于转杆(8)和螺旋杆(14)之间，且转杆(8)位于粉碎箱(18)的上方。

3.根据权利要求1所述的一种花生高效压榨机，其特征在于：所述固定板(11)位于转杆(8)和粉碎箱(18)之间。

4.根据权利要求1所述的一种花生高效压榨机，其特征在于：所述固定板(11)的顶部采用斜面设计。

5.根据权利要求1所述的一种花生高效压榨机，其特征在于：所述滚轮(2)与齿条(4)通过连接杆连接。

6.根据权利要求1所述的一种花生高效压榨机，其特征在于：所述进料斗(5)内填充有花生。

7.根据权利要求1所述的一种花生高效压榨机，其特征在于：所述鼓风机(10)位于杂物口(3)的正右侧，且位于固定板(11)的上方。

8.根据权利要求1所述的一种花生高效压榨机，其特征在于：所述电热丝(12)分布在螺纹转杆(13)的外侧。

一种花生高效压榨机

技术领域

[0001] 本实用新型涉及压榨技术领域，具体为一种花生高效压榨机。

背景技术

[0002] 压榨机适用于花生，大豆等一些豆制品的汁液榨取，以实现固液分离。由于花生油中含有维生素E、胆碱等对人体有益的物质，且经常食用花生油可以防止皮肤老化，血栓的形成，因此花生油在日常生活中食用越来越多，但是现有的压榨机在对花生进行压榨油的时候，需要人工对花生进行去壳和去皮，再进行压榨油，操作繁琐，因此，我们提出了一种花生高效压榨机。

实用新型内容

[0003] (一)解决的技术问题

[0004] 针对现有技术的不足，本实用新型提供了一种花生高效压榨机，具备花生不需要去壳去皮，直接压榨优点，解决了在压榨前，需要人工对花生去壳和去皮的问题。

[0005] (二)技术方案

[0006] 为实现上述花生不需要去壳去皮，直接压榨的目的，本实用新型提供如下技术方案：一种花生高效压榨机，包括连接箱，所述连接箱的顶部固定连接有进料斗和固定杆，所述固定杆的顶部转动连接有滚轮，所述进料斗的内部活动连接有齿条，所述齿条的外侧活动连接有齿轮，所述连接箱的内部活动连接有转杆、螺旋杆，所述转杆的外侧固定连接有挡板，所述连接箱的内右壁固定连接有鼓风机，所述连接箱的左侧开设有杂物口，所述连接箱的内部固定连接有固定板、过滤网和粉碎箱，所述粉碎箱的内部活动连接有螺纹转杆，所述粉碎箱的内部固定连接有电热丝，所述连接箱的右侧开设有接渣口，所述连接箱的底部开设有接油口。

[0007] 优选的，所述粉碎箱位于转杆和螺旋杆之间，且转杆位于粉碎箱的上方。

[0008] 优选的，所述固定板位于转杆和粉碎箱之间，花生仁沿着固定板落入粉碎箱内。

[0009] 优选的，所述固定板的顶部采用斜面设计，方便花生仁下落。

[0010] 优选的，所述滚轮与齿条通过连接杆连接，滚轮带动齿条移动。

[0011] 优选的，所述进料斗内填充有花生。

[0012] 优选的，所述鼓风机位于杂物口的正右侧，且位于固定板的上方，鼓风机将花生壳和花生皮吹进杂物口收集。

[0013] 优选的，所述电热丝分布在螺纹转杆的外侧，电热丝对螺纹转杆内的花生加热。

[0014] (三)有益效果

[0015] 与现有技术相比，本实用新型提供了一种花生高效压榨机，具备以下有益效果：

[0016] 1、该花生压榨机，通过花生受到齿轮和花生相互的挤压，花生外壳破裂，花生壳和花生仁掉落在挡板上，转杆转动搅拌，花生壳和花生外皮下落被鼓风机吹进杂物口，花生仁下落至粉碎箱内粉碎和加热翻炒，粉碎的花生仁落入螺旋转杆内压榨，压榨油通过接油口

收集，花生在进行压榨时，不需要去壳和去皮，可以直接进行压榨。

[0017] 2、该花生压榨机，滚轮通过连接杆连接齿条，滚轮转动带动齿条移动，齿条移动带动齿轮转动，齿条在进料斗内上下移动，防止花生在进料斗内堆积造成进料口堵塞。

附图说明

[0018] 图1为本实用新型结构示意图；

[0019] 图2为本实用进料斗结构示意图；

[0020] 图3为本实用粉碎箱结构示意图。

[0021] 图中：1-固定杆、2-滚轮、3-杂物口、4-齿条、5-进料斗、6-齿轮、7-挡板、8-转杆、9-连接箱、10-鼓风机、11-固定板、12-电热丝、13-螺纹转杆、14-螺旋杆、15-接渣口、16-过滤网、17-接油口、18-粉碎箱。

具体实施方式

[0022] 下面将结合本实用新型实施例中的附图，对本实用新型实施例中的技术方案进行清楚、完整地描述，显然，所描述的实施例仅仅是本实用新型一部分实施例，而不是全部的实施例。基于本实用新型中的实施例，本领域普通技术人员在没有做出创造性劳动前提下所获得的所有其他实施例，都属于本实用新型保护的范围。

[0023] 请参阅图1-3，一种花生高效压榨机，包括连接箱9，连接箱9的顶部固定连接有进料斗5和固定杆1，进料斗5内填充有花生，进料斗5与连接箱9之间通过通口连接，固定杆1的顶部转动连接有滚轮2，进料斗5的内部活动连接有齿条4，滚轮2与齿条4通过连接杆连接，齿条4的外侧活动连接有齿轮6，连接箱9的内部活动连接有转杆8、螺旋杆14，转杆8的外侧固定连接有挡板7，连接箱9的内右壁固定连接有鼓风机10，连接箱9的左侧开设有杂物口3，鼓风机10位于杂物口3的正右侧，且位于固定板11的上方，连接箱9的内部固定连接有固定板11、过滤网16和粉碎箱18，固定板11的顶部采用斜面设计，粉碎箱18位于螺旋杆14和转杆8之间，转杆8位于粉碎箱18的上方，粉碎箱18的内部活动连接有螺纹转杆13粉碎箱18的内部固定连接有电热丝12，电热丝12分布在螺纹转杆13的外侧，所接箱9的右侧开设有接渣口15，连接箱9的底部开设有接油口17，用于收集花生压榨的油。

[0024] 工作原理：将花生放置在进料斗5内，滚轮2转动，滚轮2通过连接杆带动齿条4移动，齿条4带动齿轮6转动，齿轮6转动带动花生从进料斗5内下落，花生互相挤压及受到齿轮6的挤压，花生壳破裂，花生壳机花生仁落入转杆8上，转杆8转动，带动花生壳和花生仁在挡板7之间搅拌，花生壳、花生仁及花生外皮下落，鼓风机10将花生壳和花生皮吹进杂物口3收集，花生仁沿着固定板11下落，通过小口进入粉碎箱18内的螺纹转杆13内，电热丝12接通电源加热，螺纹转杆13转动将花生仁加热翻炒切碎，碎的花生仁落入螺旋杆14内压榨，压榨的油通过过滤网16后进入接油口17收集，花生渣通过接渣口15收集。

[0025] 综上所述，该花生压榨机，通过花生受到齿轮6和花生相互的挤压，花生外壳破裂，花生壳和花生仁掉落在挡板7上，转杆8转动搅拌，花生壳和花生外皮下落被鼓风机10吹进杂物口3，花生仁下落至粉碎箱18内粉碎和加热翻炒，粉碎的花生仁落入螺旋转杆13内压榨，压榨油通过接油口17收集，花生在进行压榨时，不需要去壳和去皮，可以直接进行压榨，该花生压榨机，滚轮2通过连接杆连接齿条4，滚轮2转动带动齿条4移动，齿条4移动带动齿

轮6转动，齿条4在进料斗5内上下移动，防止花生在进料斗5内堆积造成进料口堵塞。

[0026] 尽管已经示出和描述了本实用新型的实施例，对于本领域的普通技术人员而言，可以理解在不脱离本实用新型的原理和精神的情况下可以对这些实施例进行多种变化、修改、替换和变型，本实用新型的范围由所附权利要求及其等同物限定。

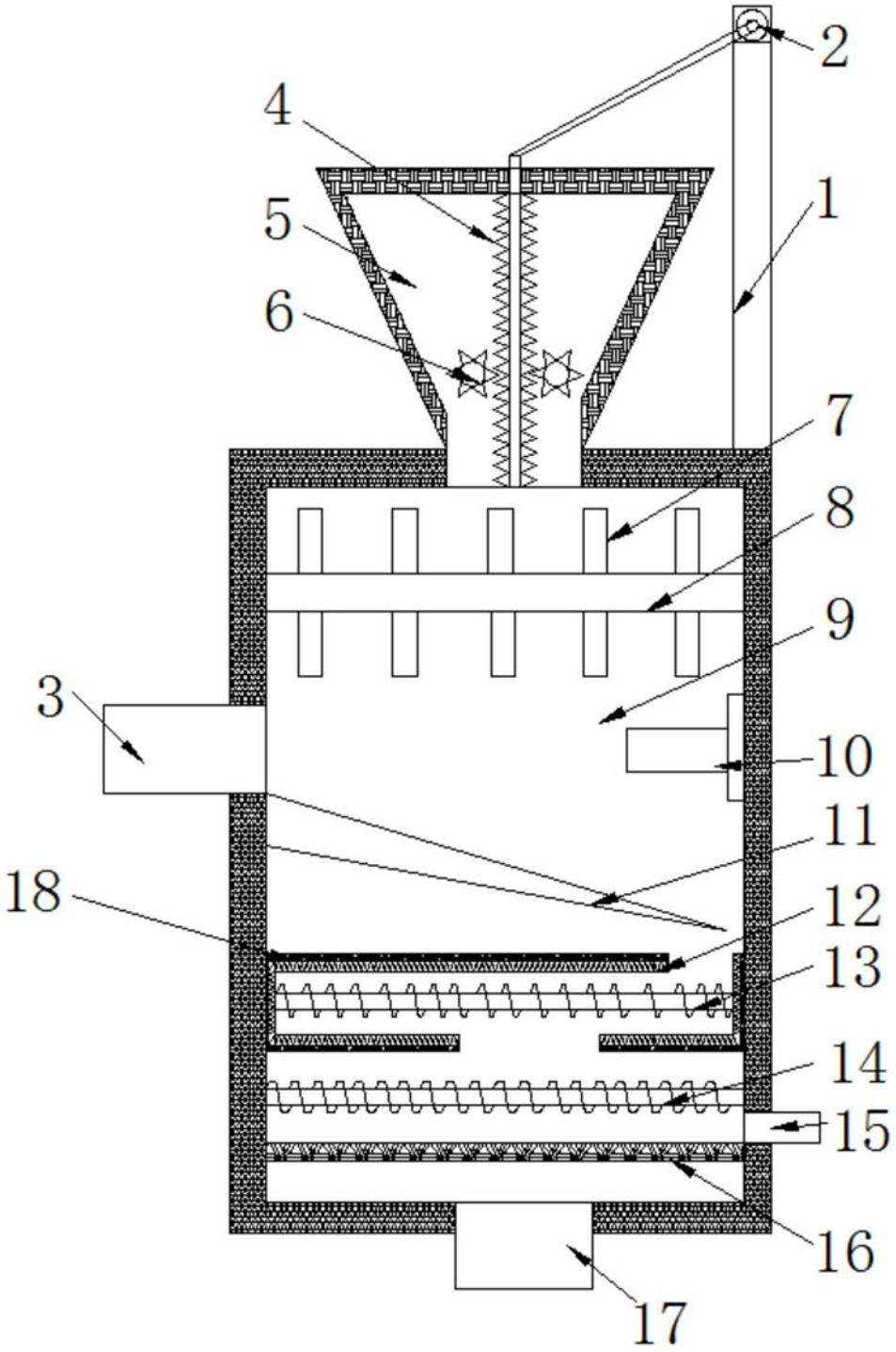

图1

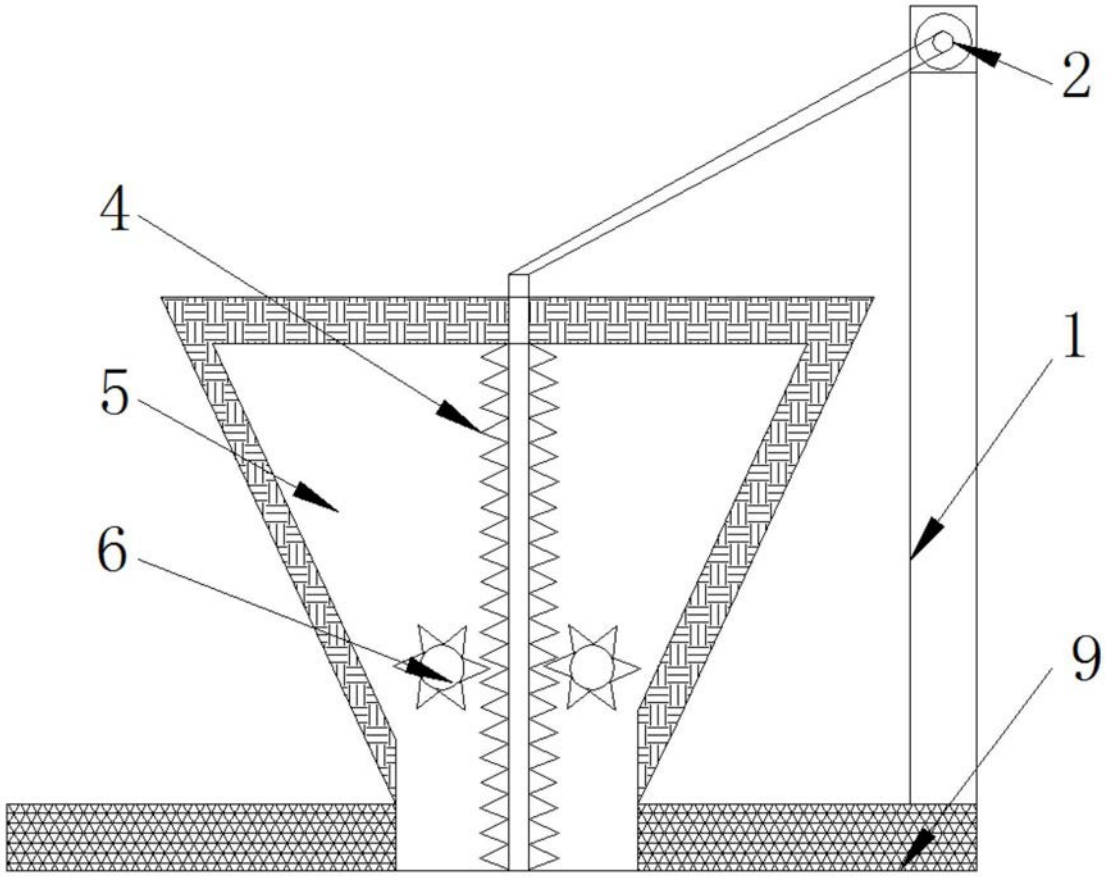

图2

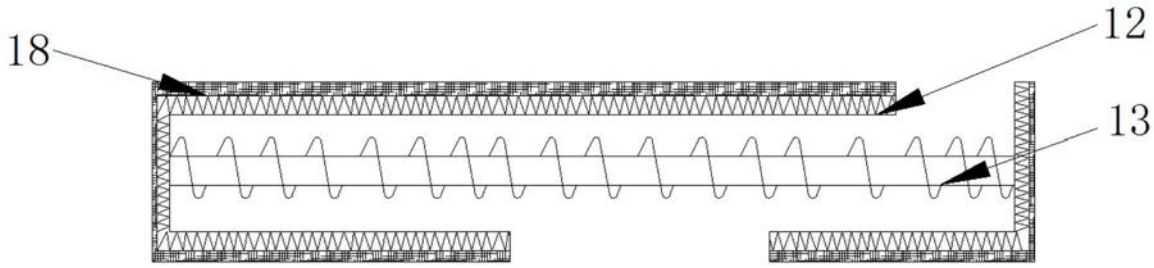

图3