(19)国家知识产权局

(12)实用新型专利

(10)授权公告号 CN 217536338 U
(45)授权公告日 2022.10.04

(21)申请号 202220072262.9

(22)申请日 2022.01.12

(73)专利权人 宁波佐大自动化设备有限公司
地址 315000 浙江省宁波市鄞州区姜山镇郁家村

(72)发明人 万永位

(74)专利代理机构 北京盛凡佳华专利代理事务所(普通合伙) 11947
专利代理师 张丽娜

(51)Int.Cl.
D05B 35/02(2006.01)

权利要求书1页 说明书3页 附图3页

(54)实用新型名称

一种浴帘锁眼装置的上下料结构

(57)摘要

本实用新型公开了一种浴帘锁眼装置的上下料结构，涉及到缝纫机的技术领域，包括主机架和副机架，主机架安装在副机架的一侧，主机架和副机架可拆卸地连接上料机构安装在主机架上，上料机构包括第一移动装置和夹具，夹具安装在第一移动装置的输出端，下料机构安装在副机架上，下料机构包括第二移动装置和夹具，夹具安装在第二移动装置的输出端；夹具包括上压片、下压片、第一气缸和第二气缸，第一气缸一输出端通过固定件与第二气缸连接，第二气缸的输出端与上压片的一端连接，第二气缸的一侧与下压片的一端连接；上压片设置在下压片一侧，在使用时，不仅提高了工作效率，工艺更加标准，同时折叠出的折边能自动贴合导出，提高了产品质量。

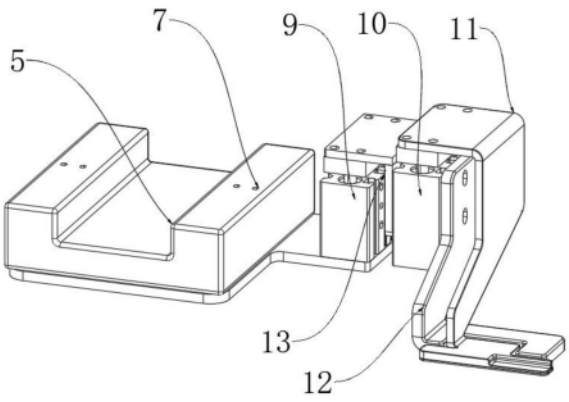

CN 217536338 U

1.一种浴帘锁眼装置的上下料结构,其特征在于,主机架(1)和副机架(2),所述主机架(1)安装在所述副机架(2)的一侧,所述主机架(1)和所述副机架(2)可拆卸地连接

上料机构(3),所述上料机构安装在主机架(1)上,所述上料机构包括第一移动装置(4)和夹具(5),所述夹具(5)安装在所述第一移动装置(4)的输出端,

下料机构(6);所述下料机构安装在副机架(2)上,所述下料机构包括第二移动装置(8)和夹具(5),所述夹具(5)安装在所述第二移动装置(8)的输出端;

所述夹具(5)包括上压片(12)、下压片(11)、第一气缸(9)和第二气缸(10),所述第一气缸(9)一输出端通过固定件(13)与所述第二气缸(10)连接,所述第二气缸(10)的输出端与所述上压片(12)的一端连接,所述第二气缸(10)的一侧与所述下压片(11)的一端连接;所述上压片(12)设置在下压片(11)一侧,所述下压片(11)和上压片(12)相对倾斜设置,所述上压片(12)与所述下压片(11)的一端连接形成可供两片折叠后的布料通过的缝隙,所述第二气缸(10)带动所述上压片(12)做活塞运动。

2.如权利要求1所述的浴帘锁眼装置的上下料结构,其特征在于,所述上压片(12)包括第一连接块和第二连接块,所述第一连接块的一端与所述第二气缸(10)的输出端做可拆卸地连接,所述第一连接块和所述第二连接块可拆卸地连接。

3.如权利要求2所述的浴帘锁眼装置的上下料结构,其特征在于,所述下压片(11)包括第三连接块和第四连接块,所述第四连接块的一端与所述固定件(13)的输出端做可拆卸地连接,所述第三连接块和所述第四连接块可拆卸地连接,所述第三连接位于所述第一连接块的底部的一侧,所述第三连接块的表面积大于所述第一连接块的表面积。

4.如权利要求2所述的浴帘锁眼装置的上下料结构,其特征在于,所述第一移动装置(4)包括连接轴和输出轴,所述连接轴安装在所述主机架(1)上,所述输出轴安装在所述连接轴上,所述输出轴的一端设有步进电机,所述输出轴的另一端设有安装块(7),所述第一气缸(9)安装在所述安装块(7)的一侧。

5.如权利要求4所述的浴帘锁眼装置的上下料结构,其特征在于,所述安装块(7)内设有一凹槽,所述凹槽的宽度与所述输出轴的宽度相同,所述安装块(7)通过凹槽安装在输出轴上。

6.如权利要求1所述的浴帘锁眼装置的上下料结构,其特征在于,所述夹具(5)与所述第一移动装置(4)采用螺栓连接。

7.如权利要求2所述的浴帘锁眼装置的上下料结构,其特征在于,所述夹具(5)与所述第二移动装置(8)采用螺栓连接。

8.如权利要求1所述的浴帘锁眼装置的上下料结构,其特征在于,所述下压片(11)的另一端外侧设有一卡槽。

一种浴帘锁眼装置的上下料结构

技术领域

[0001] 本实用新型涉及到缝纫机的技术领域，尤其涉及到一种浴帘锁眼装置的上下料结构。

背景技术

[0002] 一般锁眼缝纫机都由机头、机座、传动和附件四部分组成。机头是锁眼缝纫机的主要部分。它由刺料、钩线、挑线、送料四个机构和绕线、压料、落牙等辅助机构组成，各机构的运动合理地配合，循环工作，把缝料缝合起来，锁眼缝纫机机头在加工过程中，需要用到夹紧夹具对机头进行固定。

[0003] 现有技术存在以下缺陷或问题：

[0004] 现有锁眼缝纫机机头加工用自动夹紧夹具使用时，需要手动托举机头等待夹具固定，而机头重量较大，单靠人力将机头搬至夹紧夹具的两夹持块之间，劳动强度大且很不方便。

实用新型内容

[0005] 本实用新型的目的在于提供一种浴帘锁眼装置的上下料结构，用于解决上述技术问题。

[0006] 本实用新型采用的技术方案如下：

[0007] 一种浴帘锁眼装置的上下料结构，

[0008] 包括主机架和副机架，所述主机架安装在所述副机架的一侧，所述主机架和所述副机架可拆卸地连接

[0009] 上料机构，所述上料机构安装在主机架上，所述上料机构包括第一移动装置和夹具，所述夹具安装在所述第一移动装置的输出端，

[0010] 下料机构；所述下料机构安装在副机架上，所述下料机构包括第二移动装置和夹具，所述夹具安装在所述第二移动装置的输出端；

[0011] 所述夹具包括上压片、下压片、第一气缸和第二气缸，所述第一气缸一输出端通过固定件与所述第二气缸连接，所述第二气缸的输出端与所述上压片的一端连接，所述第二气缸的一侧与所述下压片的一端连接；所述上压片设置在下压片一侧，所述下压片和上压片相对倾斜设置，所述上压片与所述下压片的一端连接形成可供两片折叠后的布料通过的缝隙，所述第二气缸带动所述上压片做活塞运动。

[0012] 作为进一步的优选，所述上压片包括第一连接块和第二连接块，所述第一连接块的一端与所述第二气缸的输出端做可拆卸地连接，所述第一连接块和所述第二连接块可拆卸地连接。

[0013] 作为进一步的优选，所述下压片包括第三连接块和第四连接块，所述第四连接块的一端与所述固定件的输出端做可拆卸地连接，所述第三连接块和所述第四连接块可拆卸地连接，所述第三连接位于所述第一连接块的底部的一侧，所述第三连接块的表面积大于

所述第一连接块的表面积。

[0014] 作为进一步的优选，所述第一移动装置包括连接轴和输出轴，所述连接轴安装在所述主机架上，所述输出轴安装在所述连接轴上，所述输出轴的一端设有步进电机，所述输出轴的另一端设有安装块，所述第一气缸安装在所述安装块的一侧。

[0015] 作为进一步的优选，所述安装块内设有一凹槽，所述凹槽的宽度与所述输出轴的宽度相同，所述安装块通过凹槽安装在输出轴上。

[0016] 作为进一步的优选，所述夹具与所述第一移动装置采用螺栓连接。

[0017] 作为进一步的优选，所述夹具与所述第二移动装置采用螺栓连接。

[0018] 作为进一步的优选，所述下压片的另一端外侧设有一卡槽。

[0019] 上述技术方案具有如下优点或有益效果：

[0020] (1)本实用新型中，通过将本实用新型设置在浴帘进口处，下折边导入组件的两片布料分别经上压片和下压片折叠后进入机头，上压片和下压片能将布料撑开拉直，并将布料左右两侧的布料折叠出折边，布料与折边并顺着上压片和下压片从缝隙中导出，不仅提高了工作效率，工艺更加标准，同时折叠出的折边能自动贴合导出，精度更高，提高了产品质量。

附图说明

[0021] 图1是本实用新型夹具的结构示意图；

[0022] 图2是本实用新型浴帘锁眼装置的上下料结构的主视图；

[0023] 图3是本实用新型夹具的结构示意图。

[0024] 图中：1、主机架；2、副机架；3、上料结构；4、第一移动装置；5、夹具；6、下料机构；7、安装块；8、第二移动装置；9、第一气缸；10、第二气缸；11、下压片；12、上压片；13、固定件。

具体实施方式

[0025] 为使本实用新型的上述目的、特征和优点能够更为明显易懂，下面结合附图对本实用新型的具体实施例做详细的说明。

[0026] 在本实用新型的描述中，需要理解的是，术语“上”、“下”、“前”“后”等指示的方位或位置关系为基于附图所示的方位或位置关系，仅是为了便于描述本实用新型和简化描述，附图中的东、西、南、北仅指示的方位或位置关系为基于附图所示的方位或位置关系而不是指示或暗示所指的装置或元件必须具有特定的方位、以特定的方位构造和操作，因此不能理解为对本实用新型的限制。

[0027] 术语“第一”、“第二”仅用于描述目的，而不能理解为指示或暗示相对重要性或者隐含指明所指示的技术特征的数量。由此，限定有“第一”、“第二”的特征可以明示或者隐含地包括至少一个该特征。

[0028] 结合图1-3所示，一种浴帘锁眼装置的上下料结构。

[0029] 本实用新型中，包括主机架1和副机架2，主机架1安装在副机架2的一侧，主机架1和副机架2可拆卸地连接

[0030] 上料机构3，上料机构安装在主机架1上，上料机构包括第一移动装置4 和夹具5，夹具5安装在第一移动装置4的输出端，

[0031] 下料机构6;下料机构安装在副机架2上,下料机构包括第二移动装置8 和夹具5,夹具5安装在第二移动装置8的输出端;

[0032] 夹具5包括上压片12、下压片11、第一气缸9和第二气缸10,第一气缸9一输出端通过固定件13与第二气缸10连接,第二气缸10的输出端与上压片12的一端连接,第二气缸10的一侧与下压片11的一端连接;上压片 12设置在下压片11一侧,下压片11和上压片12相对倾斜设置,上压片12 与下压片11的一端连接形成可供两片折叠后的布料通过的缝隙,第二气缸 10带动上压片12做活塞运动。

[0033] 进一步,作为一种较佳的实施方式,上压片12包括第一连接块和第二连接块,第一连接块的一端与第二气缸10的输出端做可拆卸地连接,第一连接块和第二连接块可拆卸地连接。

[0034] 进一步,作为一种较佳的实施方式,下压片11包括第三连接块和第四连接块,第四连接块的一端与固定件13的输出端做可拆卸地连接,第三连接块和第四连接块可拆卸地连接,第三连接位于第一连接块的底部的一侧,第三连接块的表面积大于第一连接块的表面积。

[0035] 进一步,作为一种较佳的实施方式,第一移动装置4包括连接轴和输出轴,连接轴安装在主机架1上,输出轴安装在连接轴上,输出轴的一端设有步进电机,输出轴的另一端设有安装块7,第一气缸9安装在安装块7的一侧。

[0036] 进一步,作为一种较佳的实施方式,安装块7内设有一凹槽,凹槽的宽度与输出轴的宽度相同,安装块7通过凹槽安装在输出轴上。

[0037] 进一步,作为一种较佳的实施方式,夹具5与第一移动装置4采用螺栓连接。

[0038] 进一步,作为一种较佳的实施方式,夹具5与第二移动装置8采用螺栓连接。

[0039] 进一步,作为一种较佳的实施方式,下压片11的另一端外侧设有一卡槽。

[0040] 实施例一,布料放置在放置杆上,当需机器开始运作,操作者通过布料在下压板上,第二气缸10带动上压板下压,使得浴帘被加紧,然后第一气缸 9带动第二气缸10上升,使得夹具5带动浴帘达到指定的高度,这是第一移动装置4带动布料进行锁眼工作,当完成锁眼时,第一移动装置4将浴帘移动至指定位置。

[0041] 以上仅为本实用新型较佳的实施例,并非因此限制本实用新型的实施方式及保护范围,对于本领域技术人员而言,应当能够意识到凡运用本实用新型说明书及图示内容所作出的等同替换和显而易见的变化所得到的方案,均应当包含在本实用新型的保护范围内。

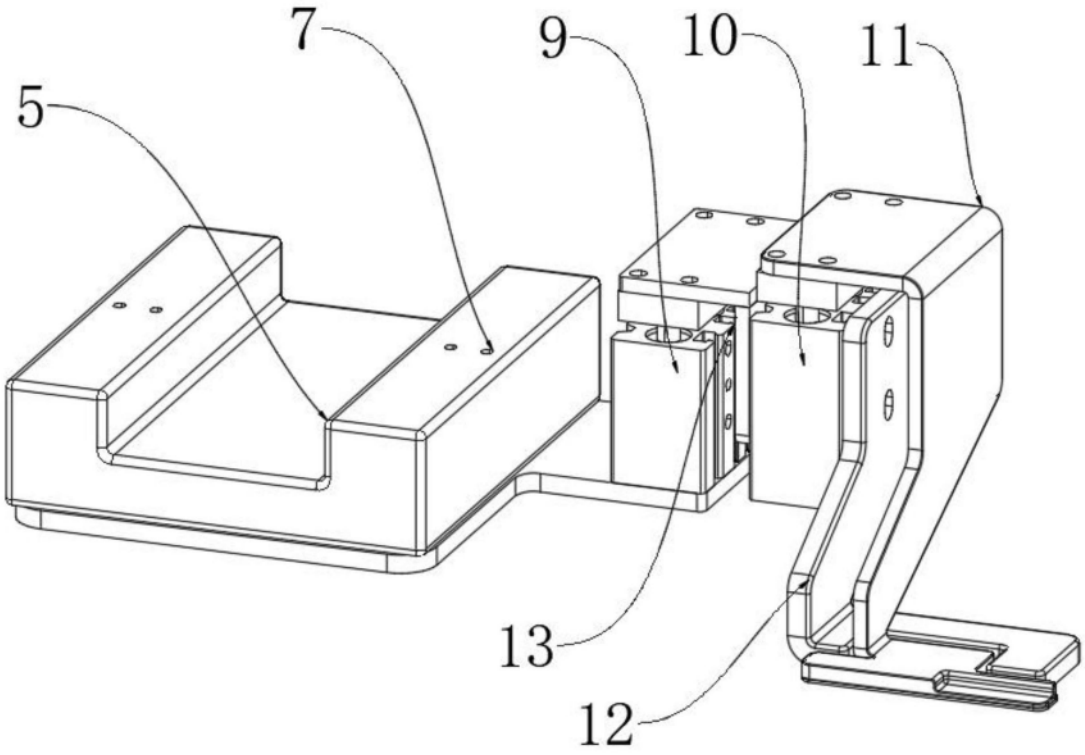

图1

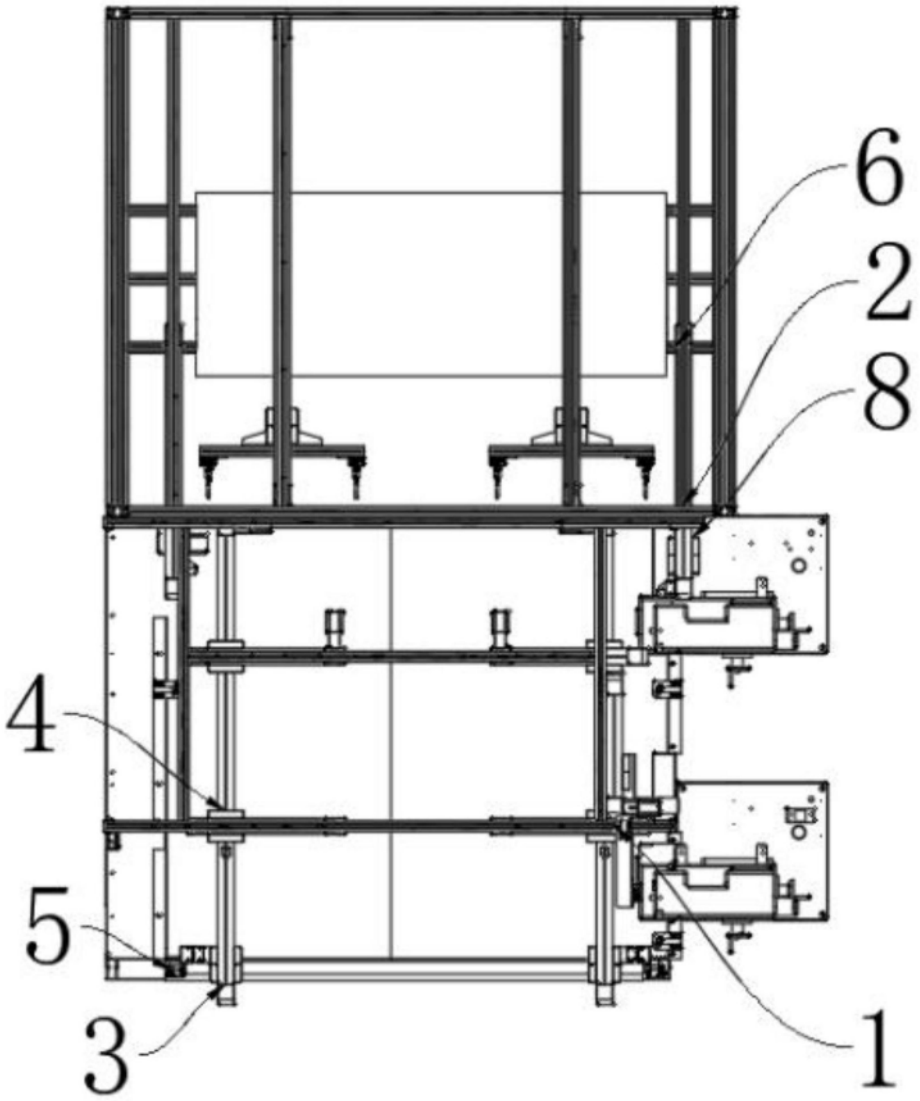

图2

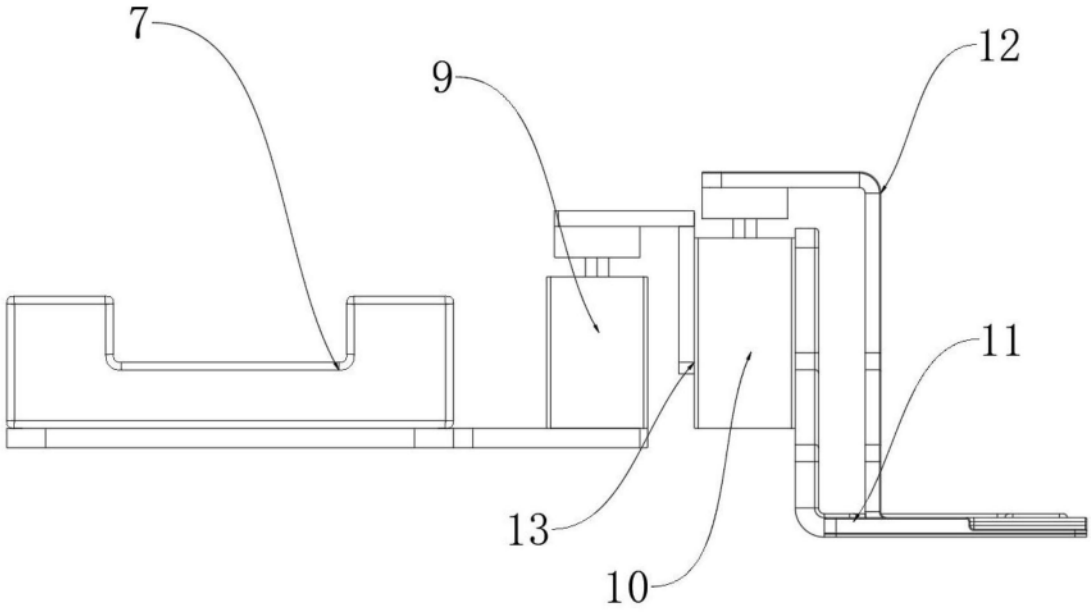

图3