(19)中华人民共和国国家知识产权局

(12)实用新型专利

(10)授权公告号 CN 215411342 U
(45)授权公告日 2022.01.04

(21)申请号 202121814761.2

(22)申请日 2021.08.04

(73)专利权人 兴化市万集不锈钢制品有限公司
地址 225700 江苏省泰州市兴化市戴南镇裴马村连心路

(72)发明人 沈树峰 沈志强

(74)专利代理机构 泰州市鑫宏专利代理事务所(普通合伙) 32391
代理人 王笑柯

(51)Int.Cl.
F16S 5/00(2006.01)

权利要求书1页 说明书3页 附图4页

(54)实用新型名称

一种精准组合型金属铸件

(57)摘要

本实用新型涉及金属铸件技术领域，尤其涉及一种精准组合型金属铸件。本实用新型采用的技术方案是：包括主体安装配合连接座，所述主体安装配合连接座的右侧前后位置分别设有一个对称的长方形主体安装止位稳定柱，主体安装配合连接座的左侧设有一体成型的半圆柱形装配定位组合稳定柱，主体安装配合连接座的正面设有开口向下且将零件后侧端面完全贯穿的倒梯形安装配合防松稳定槽，主体安装配合连接座的上端左侧设有避位安装便捷斜面。本实用新型的优点是：在进行装配时具有精准稳定的组合及可靠的防松安装连接，能够保障装配时的组合牢固性更好，安装时的灵活性更强，能够满足精度要求比较高和牢固性要求比较高的配合安装需求。

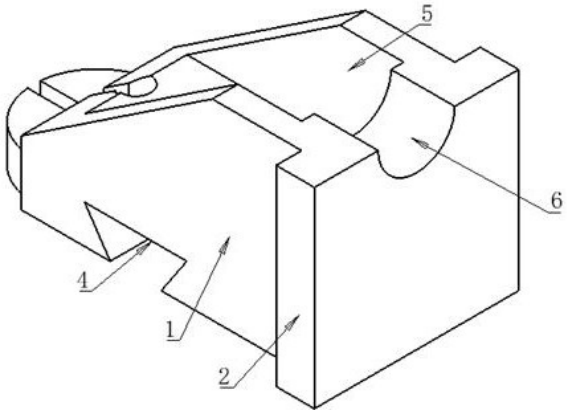

CN 215411342 U

1.一种精准组合型金属铸件,其特征在于:包括主体安装配合连接座(1),所述主体安装配合连接座(1)的右侧前后位置分别设有一个对称的长方形主体安装止位稳定柱(2),所述主体安装配合连接座(1)的左侧设有一体成型的半圆柱形装配定位组合稳定柱(3),所述主体安装配合连接座(1)的正面设有开口向下且将零件后侧端面完全贯穿的倒梯形安装配合防松稳定槽(4),所述主体安装配合连接座(1)的上端左侧设有避位安装便捷斜面,所述主体安装配合连接座(1)的上端设有长方形主体装配组合连接槽(5),所述主体安装配合连接座(1)的上端右侧位置设有开口向上且与所述主体装配组合连接槽(5)相通的圆弧形主体组合紧密连接槽(6),所述主体装配组合连接槽(5)的左侧位置设有将零件下端完全贯穿的圆柱形组合连接精准配合孔(7),所述组合连接精准配合孔(7)的左侧设有将零件左侧完全贯穿的长方形便捷安装组合槽(8)。

2.根据权利要求1所述的一种精准组合型金属铸件,其特征在于:所述主体安装止位稳定柱(2)的右侧端面与所述主体安装配合连接座(1)的右侧端面在同一平面上。

3.根据权利要求1所述的一种精准组合型金属铸件,其特征在于:所述主体安装止位稳定柱(2)上下方向的高度与所述主体安装配合连接座(1)上下方向的高度相同。

4.根据权利要求1所述的一种精准组合型金属铸件,其特征在于:所述装配定位组合稳定柱(3)的下端面与所述主体安装配合连接座(1)的下端面在同一平面上。

5.根据权利要求1所述的一种精准组合型金属铸件,其特征在于:所述主体装配组合连接槽(5)左右方向的长度大于所述主体安装配合连接座(1)左右方向长度的一半。

一种精准组合型金属铸件

技术领域

[0001] 本实用新型涉及金属铸件技术领域，尤其涉及一种精准组合型金属铸件。

背景技术

[0002] 金属铸件是通过浇注方式生产加工出来的金属部件，一般的铸件在进行安装时组合精准比较低，并且装配时的防松效果比较差，对于安装精准性要求比较高的配合位置通常需要配合辅助组件来完成配合，装配时的效率比较低，并且装配和使用成本也相对比较高。

实用新型内容

[0003] 本实用新型的目的是提供一种精准组合型金属铸件，它采用全新的结构设计，在进行装配时具有精准稳定的组合及可靠的防松安装连接，能够保障装配时的组合牢固性更好，安装时的灵活性更强，能够满足精度要求比较高和牢固性要求比较高的配合安装需求，使装配位置的连接稳定性更好，在使用过程中的安全性更高，使用成本更低。

[0004] 本实用新型的技术方案如下：

[0005] 一种精准组合型金属铸件，其特征在于：包括主体安装配合连接座，所述主体安装配合连接座的右侧前后位置分别设有一个对称的长方形主体安装止位稳定柱，所述主体安装配合连接座的左侧设有一体成型的半圆柱形装配定位组合稳定柱，所述主体安装配合连接座的正面设有开口向下且将零件后侧端面完全贯穿的倒梯形安装配合防松稳定槽，所述主体安装配合连接座的上端左侧设有避位安装便捷斜面，所述主体安装配合连接座的上端设有长方形主体装配组合连接槽，所述主体安装配合连接座的上端右侧位置设有开口向上且与所述主体装配组合连接槽相通的圆弧形主体组合紧密连接槽，所述主体装配组合连接槽的左侧位置设有将零件下端完全贯穿的圆柱形组合连接精准配合孔，所述组合连接精准配合孔的左侧设有将零件左侧完全贯穿的长方形便捷安装组合槽。

[0006] 进一步的，所述主体安装止位稳定柱的右侧端面与所述主体安装配合连接座的右侧端面在同一平面上。

[0007] 进一步的，所述主体安装止位稳定柱上下方向的高度与所述主体安装配合连接座上下方向的高度相同。

[0008] 进一步的，所述装配定位组合稳定柱的下端面与所述主体安装配合连接座的下端面在同一平面上。

[0009] 进一步的，所述主体装配组合连接槽左右方向的长度大于所述主体安装配合连接座左右方向长度的一半。

[0010] 本实用新型的有益效果：

[0011] 本实用新型采用全新的结构设计，在进行装配时具有精准稳定的组合及可靠的防松安装连接，能够保障装配时的组合牢固性更好，安装时的灵活性更强，能够满足精度要求比较高和牢固性要求比较高的配合安装需求，使装配位置的连接稳定性更好，在使用过程

中的安全性更高，使用成本更低。

附图说明

[0012] 图1为本实用新型的立体结构示意图；

[0013] 图2为本实用新型的正面示意图；

[0014] 图3为本实用新型的左侧示意图；

[0015] 图4为本实用新型的右侧示意图；

[0016] 图5为本实用新型的俯视示意图；

[0017] 图6为本实用新型的仰视示意图；

[0018] 图7为本实用新型第二方向的立体结构示意图；

[0019] 图中：1、主体安装配合连接座，2、主体安装止位稳定柱，3、装配定位组合稳定柱，4、安装配合防松稳定槽，5、主体装配组合连接槽，6、主体组合紧密连接槽，7、组合连接精准配合孔，8、便捷安装组合槽。

具体实施方式

[0020] 如图1至图7所示，一种精准组合型金属铸件，它采用全新的结构设计，在进行装配时具有精准稳定的组合及可靠的防松安装连接，能够保障装配时的组合牢固性更好，安装时的灵活性更强，能够满足精度要求比较高和牢固性要求比较高的配合安装需求，使装配位置的连接稳定性更好，在使用过程中的安全性更高，使用成本更低。它包括主体安装配合连接座1，所述主体安装配合连接座1的右侧前后位置分别设有一个对称的长方形主体安装止位稳定柱2，它能够保障安装位置的结构组合强度更好，具有可靠的配合止位作用。所述主体安装配合连接座1的左侧设有一体成型的半圆柱形装配定位组合稳定柱3，所述主体安装配合连接座1的正面设有开口向下且将零件后侧端面完全贯穿的倒梯形安装配合防松稳定槽4，能够实现前后方向的稳定移动配合，并且保障了配合连接位置具有可靠的防松作用。所述主体安装配合连接座1的上端左侧设有避位安装便捷斜面，使上端位置的配合安装操作更方便，装配位置的空间更大。所述主体安装配合连接座1的上端设有长方形主体装配组合连接槽5，所述主体安装配合连接座1的上端右侧位置设有开口向上且与所述主体装配组合连接槽5相通的圆弧形主体组合紧密连接槽6。所述主体装配组合连接槽5的左侧位置设有将零件下端完全贯穿的圆柱形组合连接精准配合孔7，能够保障此位置的配合安装空间更大。所述组合连接精准配合孔7的左侧设有将零件左侧完全贯穿的长方形便捷安装组合槽8，确保了组合连接精准配合孔7在进行装配时的安装便利性更强，装配时的整体效率更高，同时也提高了安装配合时的连接牢固性更稳定。

[0021] 作为优选，所述主体安装止位稳定柱2的右侧端面与所述主体安装配合连接座1的右侧端面在同一平面上，保障右侧位置的平整性更好，在生产加工时更容易。

[0022] 作为优选，所述主体安装止位稳定柱2上下方向的高度与所述主体安装配合连接座1上下方向的高度相同，使此结构的配合强度更高，能够进一步提高整体安装时的组合牢固性。

[0023] 作为优选，所述装配定位组合稳定柱3的下端面与所述主体安装配合连接座1的下端面在同一平面上，使此位置的平整性更好，在进行安装时的连接稳定性也比较可靠。

[0024] 作为优选，所述主体装配组合连接槽5左右方向的长度大于所述主体安装配合连接座1左右方向长度的一半，保障上端位置的组合牢固性更好，在后期使用时的整体安全性更有保障。

[0025] 以上所述是本实用新型的优选实施方式，应当指出，对于本技术领域的普通技术人员来说，在不脱离本实用新型所述原理的前提下，还可以作出若干改进或替换，这些改进或替换也应视为本实用新型的保护范围。

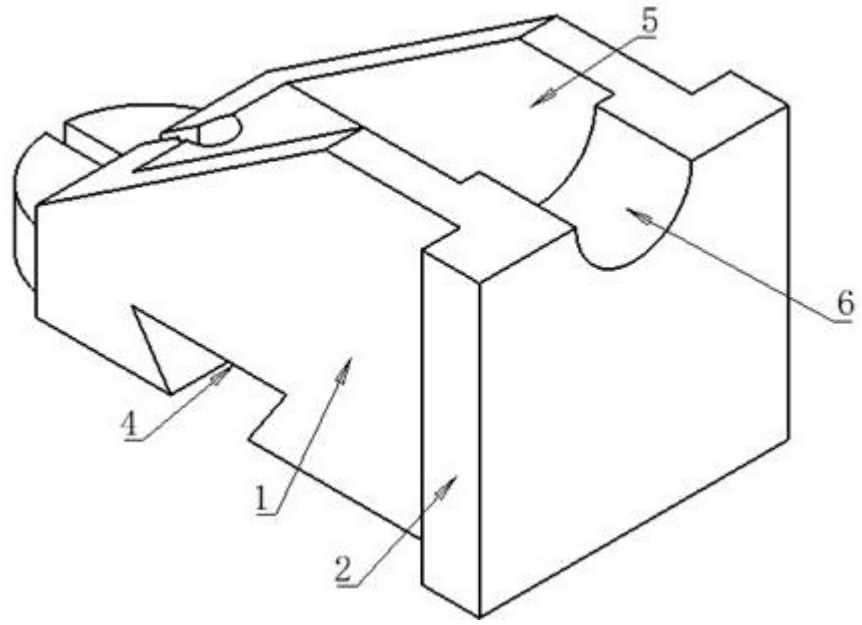

图 1

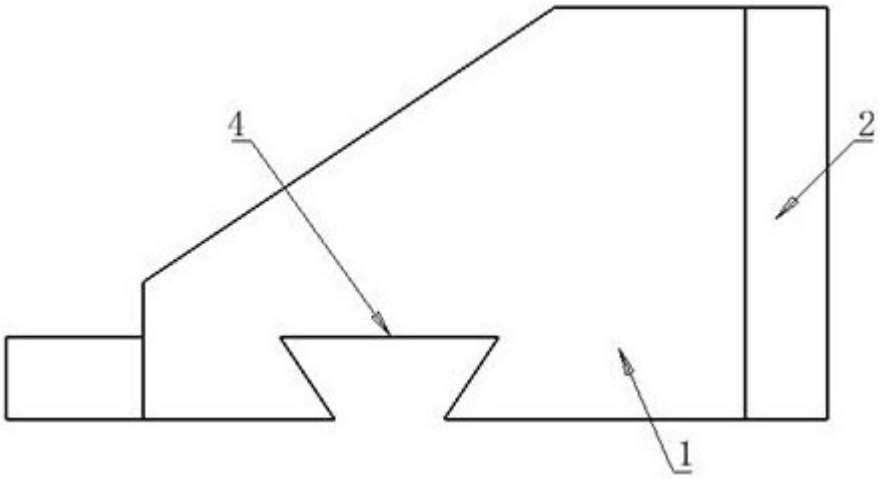

图 2

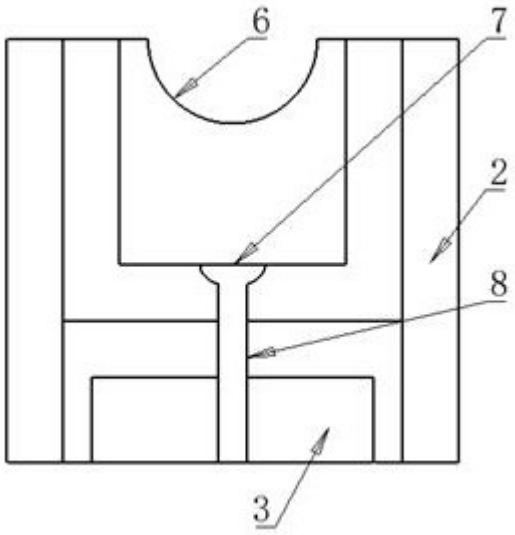

图 3

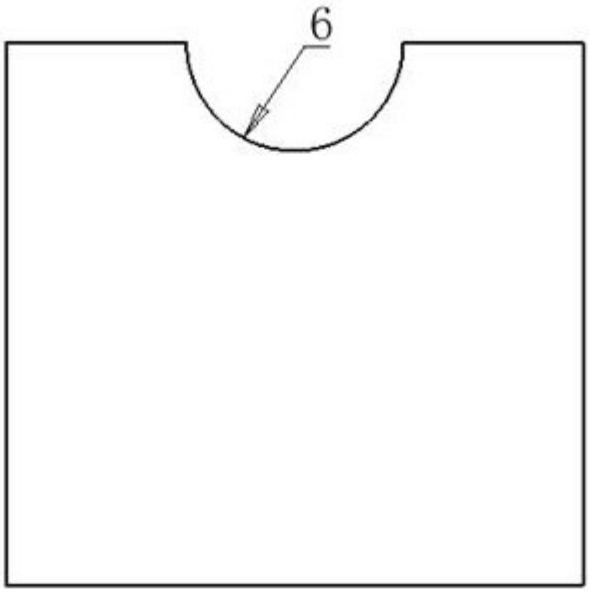

图 4

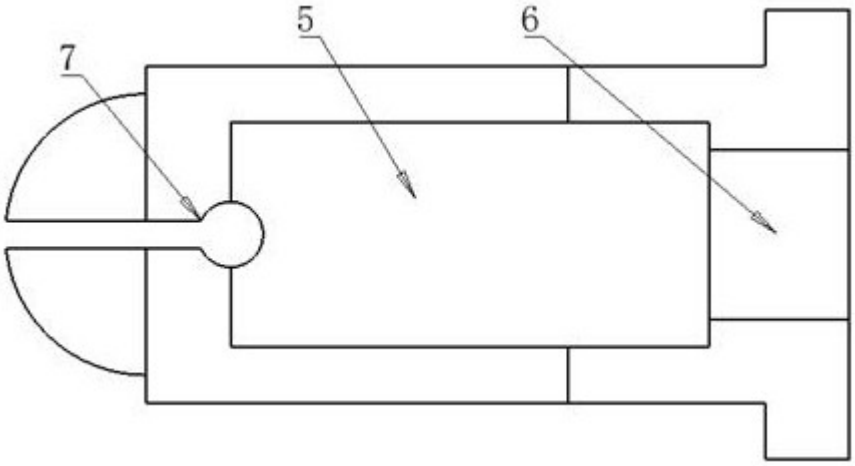

图 5

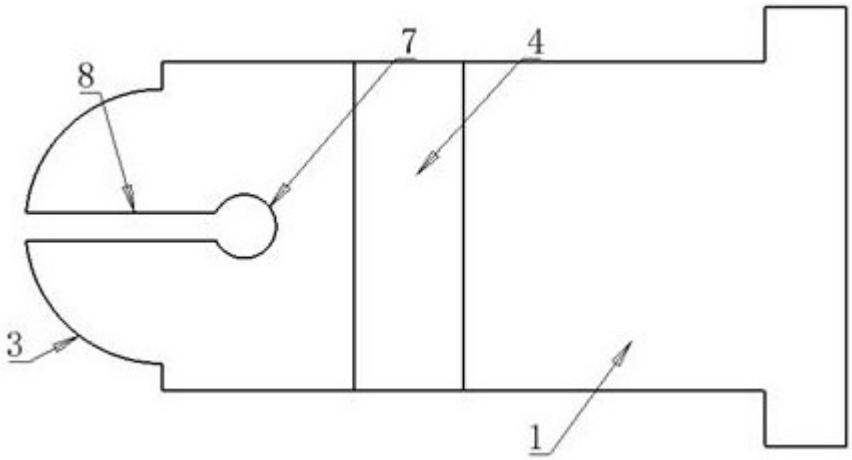

图 6

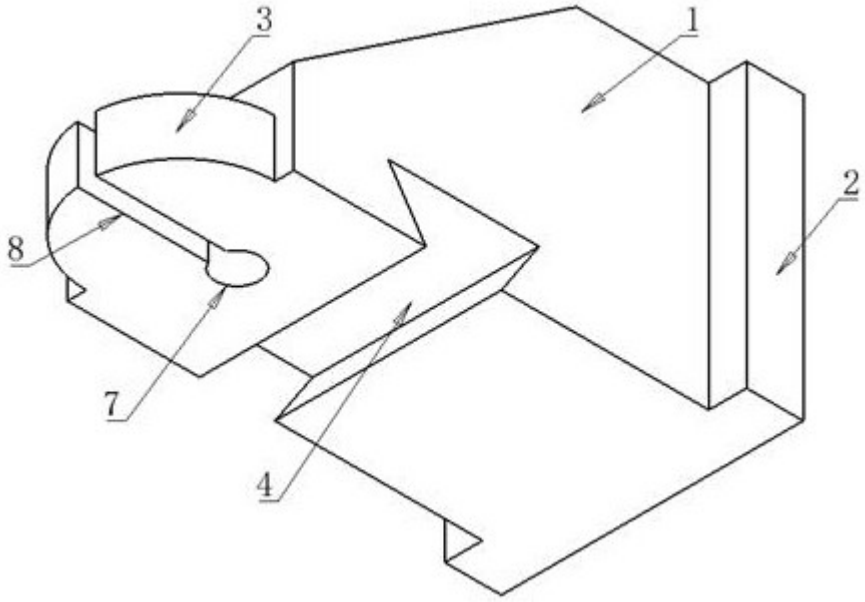

图 7