(19)中华人民共和国国家知识产权局

(12)实用新型专利

(10)授权公告号 CN 202078403 U
(45)授权公告日 2011.12.21

(21)申请号 201120207101.8

(22)申请日 2011.06.06

(73)专利权人 杜宗雷
地址 273500 山东省邹城市人民医院心内科

(72)发明人 杜宗雷

(51)Int.Cl.
A61B 19/00(2006.01)
A61B 17/34(2006.01)

权利要求书 1 页 说明书 1 页 附图 1 页

(54)实用新型名称

心包穿刺针固定器

(57)摘要

心包穿刺针固定器，属于医疗用具技术领域。本实用新型的技术方案是：包括颈托板和弯弹力臂，其特征是在弯弹力臂前端设有伸缩臂，伸缩臂上设有定位螺母，伸缩臂前端设有固定夹。本实用新型结构简单，在给病人进行心包穿刺时能够避免产生疲劳和刺伤心肌，减轻了医务人员的工作难度。

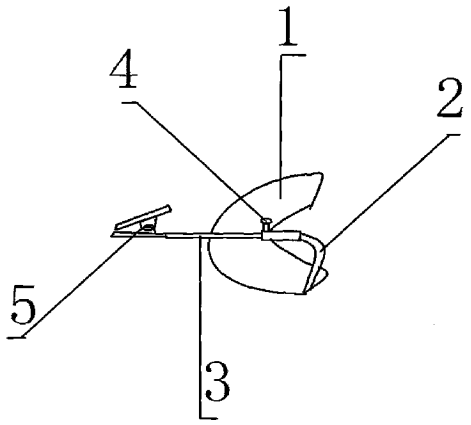

CN 202078403 U

1. 心包穿刺针固定器，包括颈托板 (1) 和弯弹力臂 (2)，其特征是：在弯弹力臂 (2) 前端设有伸缩臂 (3)，伸缩臂 (3) 上设有定位螺母 (4)，伸缩臂 (3) 前端设有固定夹 (5)。

心包穿刺针固定器

[0001] 技术领域：本实用新型属于医疗用具技术领域，具体地讲是一种心包穿刺针固定器。

[0002] 背景技术：目前，临床上对心包积液等疾病的检查和治疗经常需要进行心包穿刺，穿刺成功后，穿刺针锋利的针尖需较长时间被留置在心包腔内，在此期间需要长时间握针固定，容易产生疲劳，并且穿刺针往往因固定不牢固而移位，导致心肌被刺伤，给医务人员增加了极大的工作难度。

[0003] 发明内容：本实用新型的目的是提供一种在给病人进行心包穿刺时能够避免产生疲劳和刺伤心肌的心包穿刺针固定器。

[0004] 本实用新型的技术方案是：包括颈托板和弯弹力臂，其特征是在弯弹力臂前端设有伸缩臂，伸缩臂上设有定位螺母，伸缩臂前端设有固定夹。

[0005] 本实用新型的有益效果是：本实用新型结构简单，在给病人进行心包穿刺时能够避免产生疲劳和刺伤心肌，减轻了医务人员的工作难度。

[0006] 附图说明：附图 1 为本实用新型的结构示意图。

[0007] 图中 1、颈托板，2、弯弹力臂，3、伸缩臂，4、定位螺母，5、固定夹。

[0008] 具体实施方式：包括颈托板 1 和弯弹力臂 2，其特征是在弯弹力臂 2 前端设有伸缩臂 3，伸缩臂 3 上设有定位螺母 4，伸缩臂 3 前端设有固定夹 5。在给病人进行心包穿刺时，将颈托板 1 置于病人肩背部，调节伸缩臂 3 固定夹 5 钳夹穿刺针并用定位螺母 4 固定伸缩臂 3 即可。

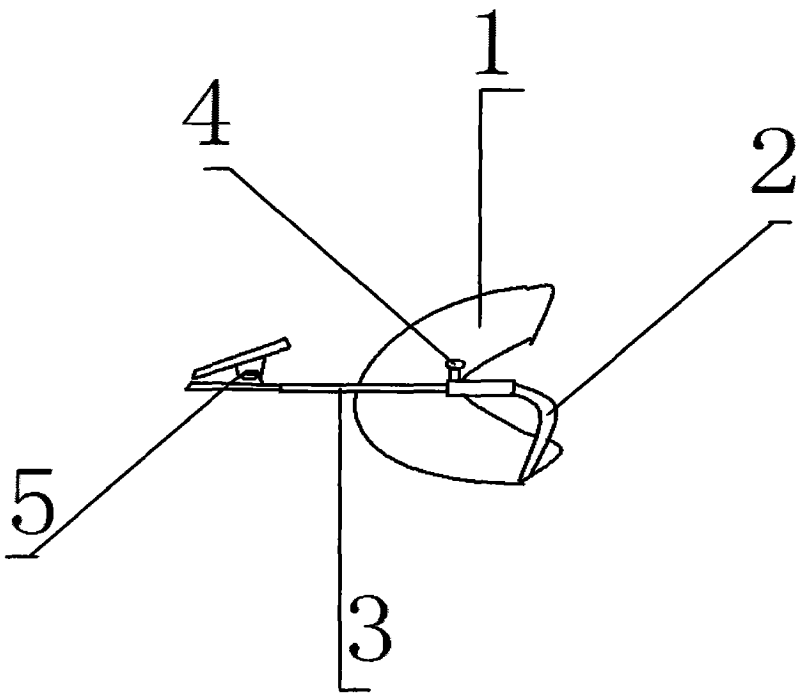

图 1