(19)中华人民共和国国家知识产权局

(12)实用新型专利

(10)授权公告号 CN 203864231 U
(45)授权公告日 2014.10.08

(21)申请号 201420255028.5

(22)申请日 2014.05.19

(73)专利权人 李玥
地址 430012 湖北省武汉市江岸区二七路263号武汉市审计局徐琪琳

(72)发明人 李玥

(74)专利代理机构 武汉金堂专利事务所 42212
代理人 陈根龙

(51)Int.Cl.
B43K 21/00(2006.01)
B43K 29/02(2006.01)
B43K 29/08(2006.01)
B43K 29/00(2006.01)

权利要求书1页 说明书2页 附图2页

(54)实用新型名称

多功能自动铅笔

(57)摘要

一种多功能自动铅笔，包括：自动铅笔(1)，自动铅笔(1)上一侧设置有第一凹槽(2)，第一凹槽(2)上卡装有放置多根笔芯的笔芯盒(3)，笔芯盒(3)上设置有推送笔芯的开关按钮(4)，自动铅笔(1)的另一侧设置有第二凹槽(5)，第二凹槽(5)内安装有光纤灯(6)，光纤灯(6)和电源(7)、开关(8)组成一个电路。其优点是：当自动铅笔内的笔芯用完后，按下笔芯盒上的开关按钮，笔芯盒内的笔芯自动推入自动铅笔的笔芯管内，旋转笔芯头的锥形螺纹外套，则三瓣弹性头夹打开，铅笔掉下，再旋转锥形螺纹外套，锁紧三瓣弹性夹头，可节省换笔芯时间与放置笔芯盒的空间；当在无光的情况下可将光纤灯打开进行照明，继续工作；同时可显示方向和温度，且其结构简单，操作方便，便于推广。

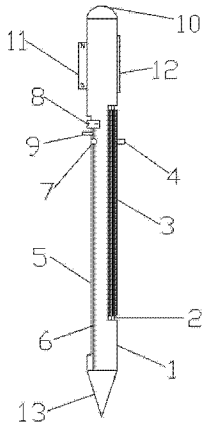

CN 203864231 U

1. 一种多功能自动铅笔，包括：自动铅笔（1），其特征在于：自动铅笔（1）上一侧设置有第一凹槽（2），第一凹槽（2）上卡装有放置多根笔芯的笔芯盒（3），笔芯盒（3）上设置有推送笔芯的开关按钮（4），自动铅笔（1）的另一侧设置有第二凹槽（5），第二凹槽（5）内安装有光纤（6），光纤（6）与光纤灯（7）相连，光纤灯（7）和电源（8）、开关（9）组成一个电路。

2. 根据权利要求 1 所述的一种多功能自动铅笔，其特征在于：所述的自动铅笔（1）的顶端安装有橡皮（10），自动铅笔（1）底端设置有铅笔头（13），在自动铅笔（1）的笔杆上设置有微型指南针（11）和电子温度显示器（12）。

3. 根据权利要求 1 所述的一种多功能自动铅笔，其特征在于：所述的自动铅笔（1）的内芯杆（16）有一缺口和笔芯盒（3）相连；所述的铅笔头（13）包括锥形螺纹外套（14），锥形螺纹外套（14）内设置有三瓣弹性夹头（15），三瓣弹性夹头（15）与内芯杆（16）相连。

多功能自动铅笔

技术领域

[0001] 本实用新型涉及日常生活用品技术领域，具体地说是一种多功能自动铅笔。

背景技术

[0002] 人们在工作中经常会用到自动铅笔，当笔芯用完后，会将笔芯盒子中的笔芯拿出，按在自动铅笔上，这样既浪费时间又浪费空间。

发明内容

[0003] 本实用新型的目的是设计一种笔芯与铅笔集于一体的多功能自动铅笔。

[0004] 本实用新型一种多功能自动铅笔，包括：自动铅笔，自动铅笔上一侧设置有第一凹槽，第一凹槽上卡装有放置多根笔芯的笔芯盒，笔芯盒上设置有推送笔芯的开关按钮，自动铅笔的另一侧设置有第二凹槽，第二凹槽内安装有光纤灯，光纤灯和电源、开关组成一个电路。

[0005] 所述的自动铅笔的顶端安装有橡皮，在自动铅笔的笔杆上设置有微型指南针和电子温度显示器。

[0006] 所述的自动铅笔的笔芯管有一缺口和笔芯盒相连；

[0007] 所述的铅笔头包括锥形螺纹外套，锥形螺纹外套内设置有三瓣弹性夹头，三瓣弹性夹头与内芯杆相连。

[0008] 本实用新型一种多功能自动铅笔，其优点是：当自动铅笔内的笔芯用完后，按下笔芯盒上的开关按钮，笔芯盒内的笔芯自动推入自动铅笔的笔芯管内，旋转笔芯头的锥形螺纹外套，则三瓣弹性头夹打开，铅笔掉下，再旋转锥形螺纹外套，锁紧三瓣弹性夹头，可节省换笔芯时间与放置笔芯盒的空间；当在无光的情况下可将光纤灯打开进行照明，继续工作；同时可显示方向和温度，且其结构简单，操作方便，便于推广。

附图说明

[0009] 图 1 为本实用新型结构示意图。

[0010] 图 2 为铅笔头放大结构示意图。

具体实施方式

[0011] 本实用新型一种多功能自动铅笔，包括：自动铅笔 1，自动铅笔 1 上一侧设置有第一凹槽 2，第一凹槽 2 上卡装有放置多根笔芯的笔芯盒 3，笔芯盒 3 上设置有推送笔芯的开关按钮 4，自动铅笔 1 的另一侧设置有第二凹槽 5，第二凹槽 5 内安装有光纤 6，光纤 6 与光纤灯 7 相连，光纤灯 7 和电源 8、开关 9 组成一个电路。

[0012] 所述的自动铅笔 1 的顶端安装有橡皮 10，自动铅笔 1 底端设置有铅笔头 13，在自动铅笔 1 的笔杆上设置有微型指南针 11 和电子温度显示器 12。

[0013] 所述的自动铅笔 1 的内芯杆 16 有一缺口和笔芯盒 3 相连；

[0014] 所述的铅笔头 13 包括锥形螺纹外套 14，锥形螺纹外套 14 内设置有三瓣弹性夹头 15，三瓣弹性夹头 15 与内芯杆 16 相连。

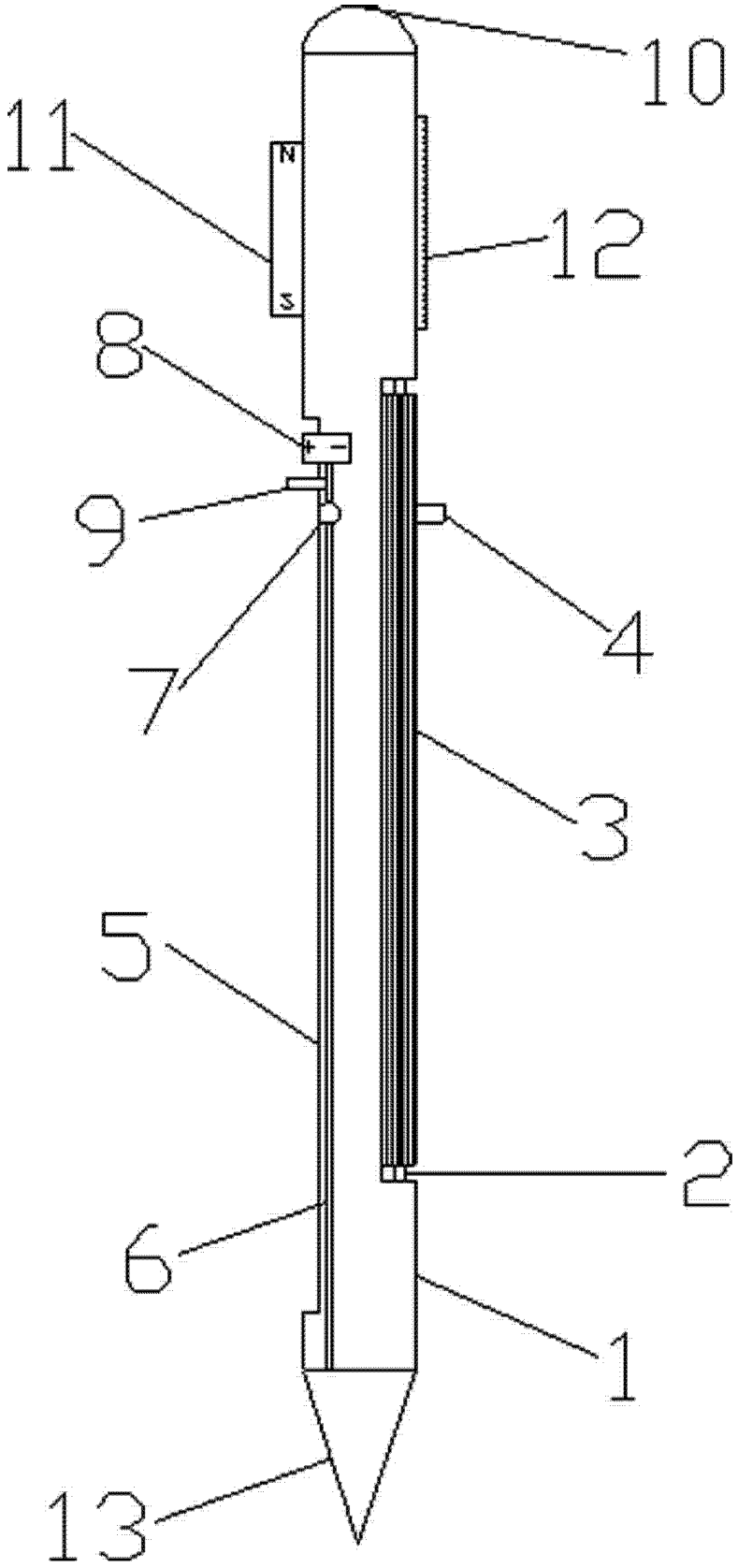

图 1

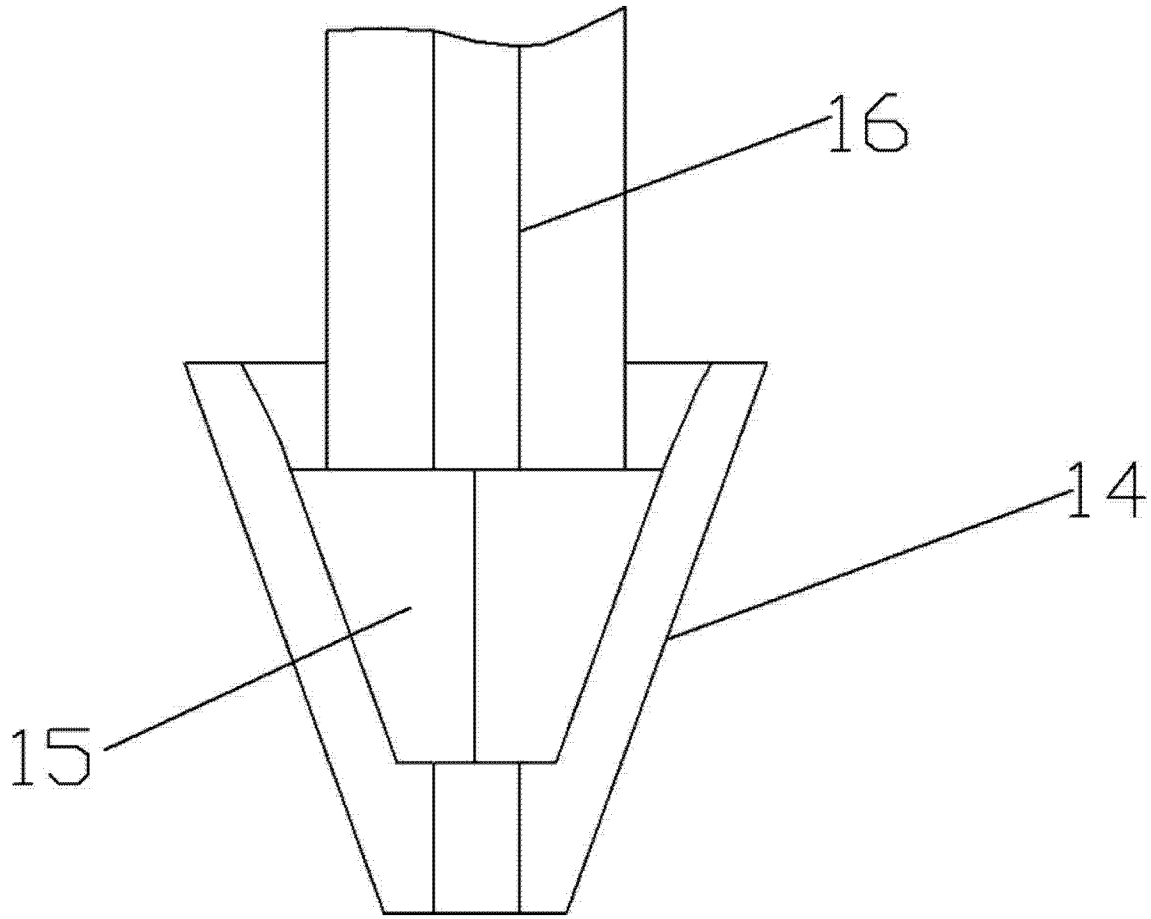

图 2