(19)中华人民共和国国家知识产权局

(12)实用新型专利

(10)授权公告号 CN 213603727 U
(45)授权公告日 2021.07.06

(21)申请号 202022000740.9

(22)申请日 2020.09.14

(73)专利权人 香格里拉市春树养殖农民专业合作社
地址 674400 云南省迪庆藏族自治州香格里拉市三坝乡江边村赖头支社

(72)发明人 张春树

(74)专利代理机构 昆明叶子知识产权代理事务所(普通合伙) 53212
代理人 叶健

(51)Int.Cl.
A01K 5/01(2006.01)
B08B 9/093(2006.01)

权利要求书1页 说明书3页 附图3页

(54)实用新型名称

一种小型肉牛养殖用喂料装置

(57)摘要

本实用新型公开了一种小型肉牛养殖用喂料装置,包括污水槽,污水槽的下方设置有底座,所述污水槽的上方设置有水管,所述水管的一端开设有进水口,且所述水管上设置有喷头,所述污水槽的上方两侧均设置有固定板。该小型肉牛养殖用喂料装置,可通过电机的作用带动转轴的转动使得喂料槽转动,在喂料槽转动到的开口向下时关闭电机,通过向水管内注水,水流通过喷头对喂料槽进行冲洗,方便对喂料槽进行清洗,设置有污水槽,清洗产生的废水落入污水槽内,可以提高清洗效果,保持养殖棚内干净的环境,且设置有多个料斗,料斗内设置有挡板,能够将料斗内的食料卡在料斗内,在需要喂料时转动控制阀移动处挡板即可喂料,无需多次反复添加食料,方便快捷。

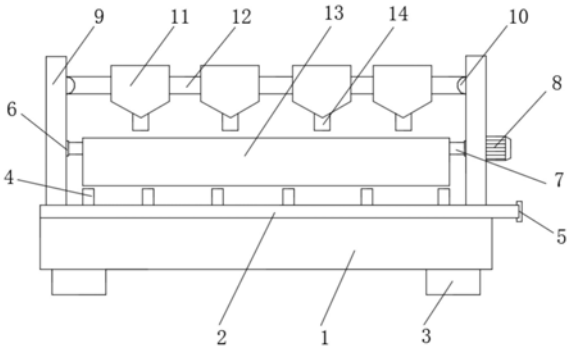

CN 213603727 U

1.一种小型肉牛养殖用喂料装置,包括污水槽(1),其特征在于:所述污水槽(1)的下方设置有底座(3),所述污水槽(1)的上方设置有水管(2),所述水管(2)的一端开设有进水口(5),且所述水管(2)上设置有喷头(4),所述污水槽(1)的上方两侧均设置有固定板(9),所述固定板(9)的一侧设置有电机(8),所述固定板(9)的内侧之间设置有喂料槽(13),所述喂料槽(13)设置在所述喷头(4)的上方,所述喂料槽(13)的上方设置有连接杆(12),所述连接杆(12)与所述固定板(9)连接,且所述连接杆(12)上设置有料斗(11),所述料斗(11)的底部设置有出料口(14)。

2.根据权利要求1所述的一种小型肉牛养殖用喂料装置,其特征在于:所述电机(8)的转轴(7)贯穿所述固定板(9),且延伸至所述固定板(9)的内侧与所述喂料槽(13)连接,所述转轴(7)与所述喂料槽(13)固定连接,且所述转轴(7)与所述固定板(9)的连接处均设置有轴承(6),所述轴承(6)与所述固定板(9)固定连接。

3.根据权利要求1所述的一种小型肉牛养殖用喂料装置,其特征在于:所述固定板(9)的内侧壁开设有滑槽(17),所述连接杆(12)的两端设置有滚珠(10),所述滚珠(10)与所述滑槽(17)滑动连接。

4.根据权利要求1所述的一种小型肉牛养殖用喂料装置,其特征在于:所述料斗(11)在所述连接杆(12)上设置有多个,且所述料斗(11)的出料口(14)处设置有挡板(16),所述出料口(14)的外壁设置有控制阀(15),所述控制阀(15)与所述挡板(16)连接。

5.根据权利要求1所述的一种小型肉牛养殖用喂料装置,其特征在于:所述喂料槽(13)为“U”型槽结构。

6.根据权利要求1所述的一种小型肉牛养殖用喂料装置,其特征在于:所述喷头(4)的喷向正对着其上方所述喂料槽(13)。

一种小型肉牛养殖用喂料装置

技术领域

[0001] 本实用新型涉及喂料装置技术领域，具体为一种小型肉牛养殖用喂料装置。

背景技术

[0002] 肉牛即肉用牛，是一类以生产牛肉为主的牛。特点是体躯丰满、增重快、饲料利用率高、产肉性能好，肉质口感好。肉牛不仅为人们提供肉用品，还为人们提供其他副食品。肉牛养殖的前景广阔。供宰杀食用的肉牛，在中国品种多、生产效益好，有西门塔尔牛、夏洛莱牛、利木赞牛等优良品种。

[0003] 在肉牛的养殖过程中，由于肉牛的食量以及饮水量比较大，而且进食较为频繁，传统的人工喂养，大大增加了劳动强度，而且效率低下，且目前的喂料槽采用的时固定式的设置，在长期使用过程中喂料槽内常常留有饲料残渣，因此需要人工定期清理，由于喂料槽为向上开口使得清理过程十分不方便，不但清理效果较差。

实用新型内容

[0004] 本实用新型的目的在于提供一种小型肉牛养殖用喂料装置，以解决上述背景技术中提出传统的人工喂养，大大增加了喂料的劳动强度，而且效率低下，且目前的喂料槽采用的时固定式的设置，在长期使用过程中喂料槽内常常留有饲料残渣，因此需要人工定期清理，由于喂料槽为向上开口使得清理过程十分不方便，不但清理效果较差的问题。

[0005] 为实现上述目的，本实用新型提供如下技术方案：一种小型肉牛养殖用喂料装置，包括污水槽，所述污水槽的下方设置有底座，所述污水槽的上方设置有水管，所述水管的一端开设有进水口，且所述水管上设置有喷头，所述污水槽的上方两侧均设置有固定板，所述固定板的一侧设置有电机，所述固定板的内侧之间设置有喂料槽，所述喂料槽设置在所述喷头的上方，所述喂料槽的上方设置有连接杆，所述连接杆与所述固定板连接，且所述连接杆上设置有料斗，所述料斗的底部设置有出料口。

[0006] 优选的，所述电机的转轴贯穿所述固定板，且延伸至所述固定板的内侧与所述喂料槽连接，所述转轴与所述喂料槽固定连接，且所述转轴与所述固定板的连接处均设置有轴承，所述轴承与所述固定板固定连接。

[0007] 优选的，所述固定板的内侧壁开设有滑槽，所述连接杆的两端设置有滚珠，所述滚珠与所述滑槽滑动连接。

[0008] 优选的，所述料斗在所述连接杆上设置有多个，且所述料斗的出料口处设置有挡板，所述出料口的外壁设置有控制阀，所述控制阀与所述挡板连接。

[0009] 优选的，所述喂料槽为“U”型槽结构。

[0010] 优选的，所述喷头的喷向正对着其上方所述喂料槽。

[0011] 与现有技术相比，本实用新型的有益效果是：该小型肉牛养殖用喂料装置，可通过电机的作用带动转轴的转动使得喂料槽转动，在喂料槽转动到的开口向下时关闭电机，通过向水管内注水，水流通过喷头对喂料槽进行冲洗，方便对喂料槽进行清洗，设置有污水

槽，清洗产生的废水落入污水槽内，可以提高清洗效果，保持养殖棚内干净的环境，且设置有多个料斗，料斗内设置有挡板，能够将料斗内的食料卡在料斗内，在需要喂料时转动控制阀移动处挡板即可喂料，无需多次反复添加食料，方便快捷。

附图说明

[0012] 图1为本实用新型一种小型肉牛养殖用喂料装置结构示意图；

[0013] 图2为本实用新型一种小型肉牛养殖用喂料装置侧面剖面图；

[0014] 图3为本实用新型一种小型肉牛养殖用喂料装置俯视图。

[0015] 图中：1、污水槽，2、水管，3、底座，4、喷头，5、进水口，6、轴承，7、转轴，8、电机，9、固定板，10、滚珠，11、料斗，12、连接杆，13、喂料槽，14、出料口，15、控制阀，16、挡板，17、滑槽。

具体实施方式

[0016] 下面将结合本实用新型实施例中的附图，对本实用新型实施例中的技术方案进行清楚、完整地描述，显然，所描述的实施例仅仅是本实用新型一部分实施例，而不是全部的实施例。基于本实用新型中的实施例，本领域普通技术人员在没有做出创造性劳动前提下所获得的所有其他实施例，都属于本实用新型保护的范围。

[0017] 请参阅图1-3，本实用新型提供一种技术方案：一种小型肉牛养殖用喂料装置，包括污水槽1，清洗产生的废水会落入污水槽1内，可以提高清洗效果，保持养殖棚内干净的环境，污水槽1的下方设置有底座3，污水槽1的上方设置有水管2，水管2的一端开设有进水口5，且水管2上设置有喷头4，污水槽1的上方两侧均设置有固定板9，固定板9的一侧设置有电机8，固定板9的内侧之间设置有喂料槽13，喂料槽13设置在喷头4的上方，喂料槽13的上方设置有连接杆12，连接杆12与固定板9连接，且连接杆9上设置有料斗11，料斗11的底部设置有出料口14，电机8的转轴7贯穿固定板9，且延伸至固定板9的内侧与喂料槽13连接，转轴7与喂料槽13固定连接，且转轴7与固定板9的连接处均设置有轴承6，轴承6与固定板9固定连接，可通过电机8的作用带动转轴7的转动使得喂料槽13转动，在喂料槽13转动到的开口向下时关闭电机8，通过向水管2内注水，水流通过喷头4对喂料槽13进行冲洗，方便对喂料槽13进行清洗，固定板9的内侧壁开设有滑槽17，连接杆12的两端设置有滚珠10，滚珠10与滑槽17滑动连接，料斗11在连接杆12上设置有多个，滑动连接杆12从而使料斗11滑动，防止挡住喂料槽11的清洗工作，且防止喷头4喷洒在料斗11上将食料弄湿，且料斗11的出料口14处设置有挡板16，出料口14的外壁设置有控制阀15，控制阀15与挡板16连接，能够将料斗11内的食料卡在料斗11内，在需要喂料时转动控制阀15移动出挡板16，食料则会通过出料口14落入喂料槽13内进行喂料，无需多次反复添加食料，方便快捷，喂料槽13为“U”型槽结构，喷头4的喷向正对着其上方喂料槽13，便于对喂料槽13清洗。

[0018] 工作原理：在使用该小型肉牛养殖用喂料装置时，首先将料斗11内装满食料，然后拨动控制阀15移动挡板16将出料口14开放，根据肉牛食量向喂料槽3内添加适量的食料，在喂料槽13长期使用过后，喂料槽13内会产生大量的残渣，此时先移动连接杆12将料斗11移动到不阻碍喂料槽13转动时，启动电机8，通过电机8带动喂料槽13转动，待喂料槽13开口朝下时关闭电机8，通过进水口5箱水管2内注水，通过喷头4将水管2内的水释放，从而对喂料槽13进行清洗，清洗过后直到晾干再启动电机8将喂料槽13开口朝上，且清洗和晾干过程中

产生的废水会流入污水槽1内收集，绿色环保，这就是该小型肉牛养殖用喂料装置的工作原理。

[0019] 尽管已经示出和描述了本实用新型的实施例，对于本领域的普通技术人员而言，可以理解在不脱离本实用新型的原理和精神的情况下可以对这些实施例进行多种变化、修改、替换和变型，本实用新型的范围由所附权利要求及其等同物限定。

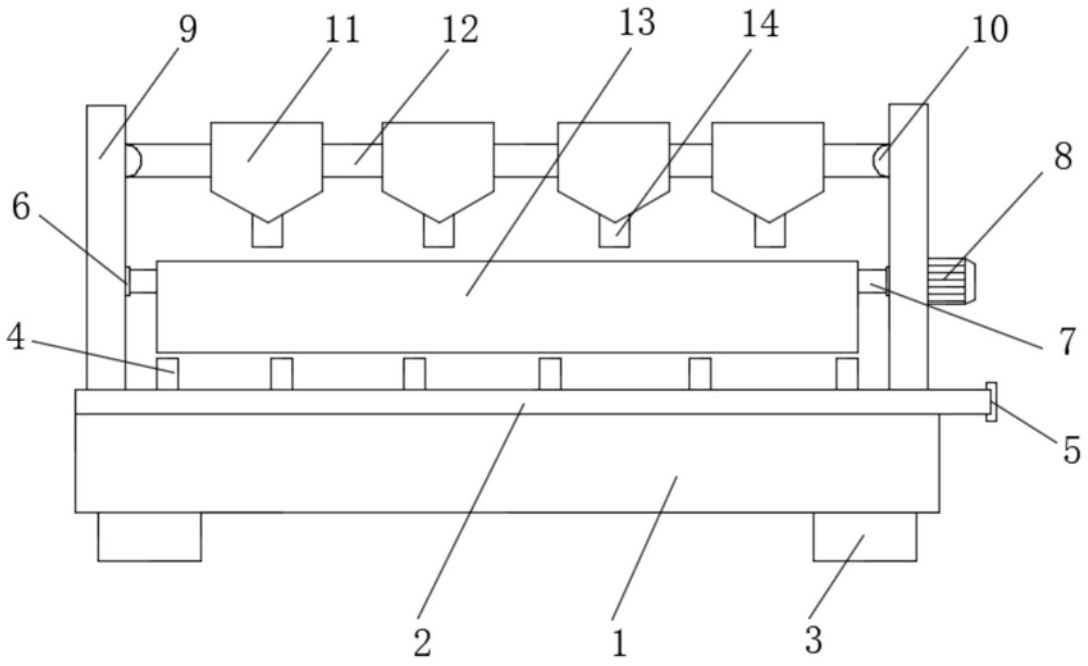

图1

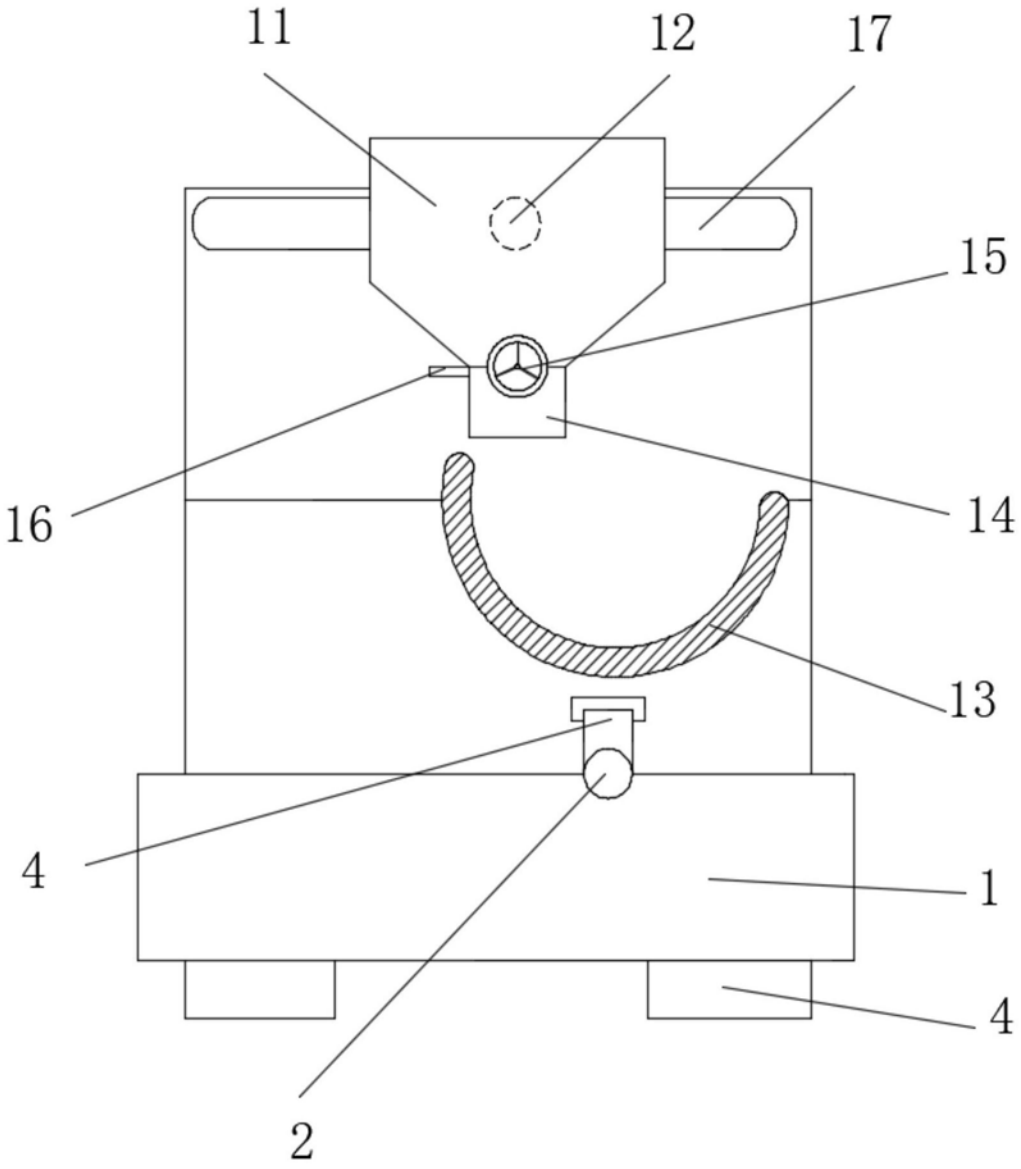

图2

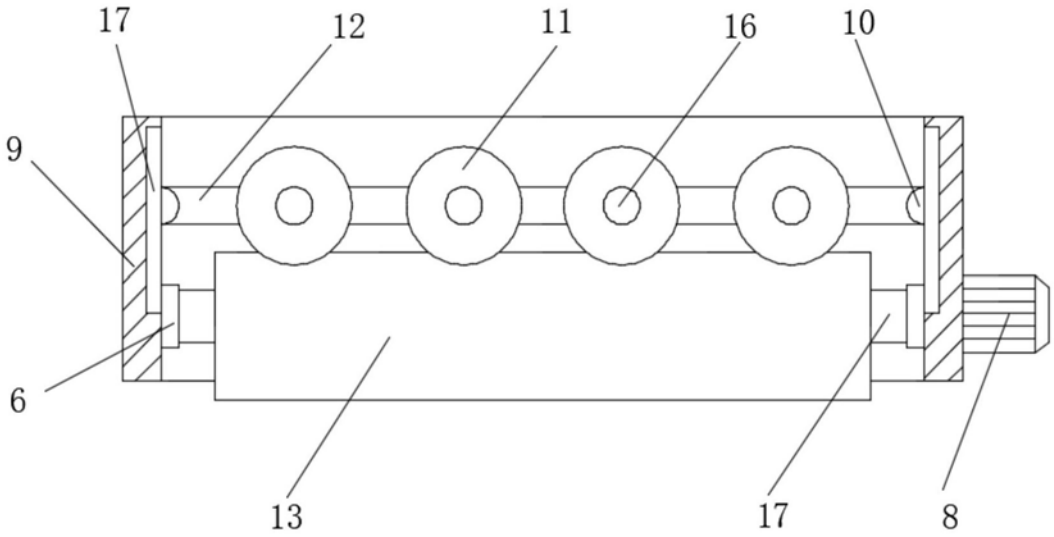

图3